metabo®

SSW 18 LTX 550 BL
SSW 18 LTX 800 BL
SSW 18 LTX 1450 BL
SSW 18 LTX 1750 BL





sl Prevod originalnih navodil za uporabo 5

SSW 18 LTX 1750 BL
SSW 18 LTX 1450 BL
SSW 18 LTX 800 BL

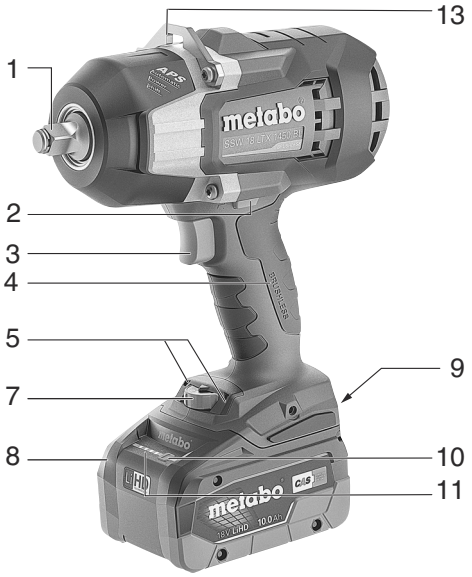

SSW 18 LTX 550 BL

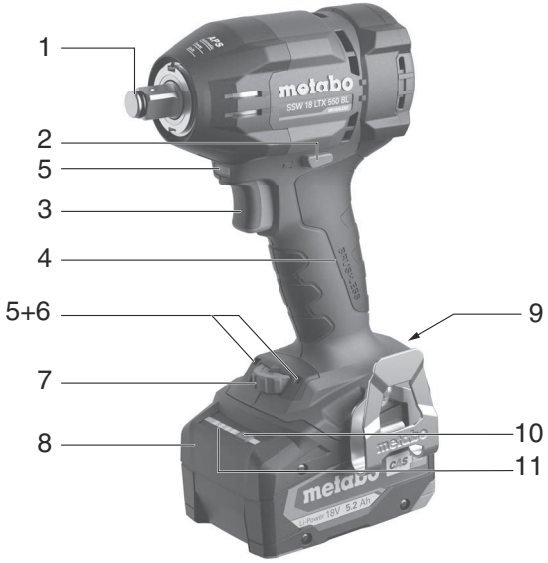

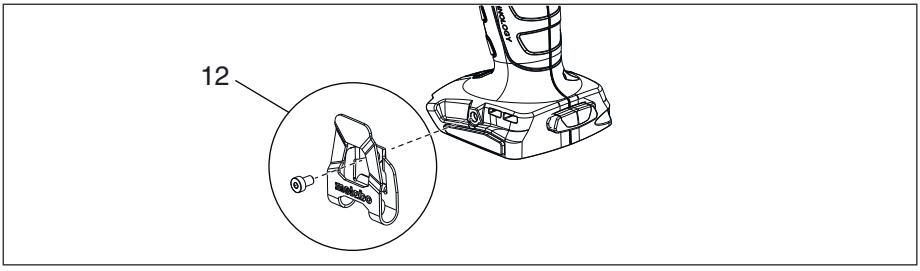

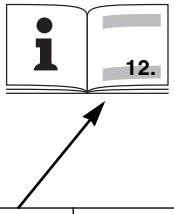		**SSW 18 LTX 550 BL** *1) Serial Number: 02404..	**SSW 18 LTX 800 BL** *1) Serial Number: 02403..	**SSW 18 LTX 1450 BL** *1) Serial Number: 02401..	**SSW 18 LTX 1750 BL** *1) Serial Number: 02402..
U	**V**	18	18	18	18
n_0	**/min, rpm**	0-2800	0-2575	0-1500	0-1650
S	**/min, bpm**	3600	3300	2250	2450
H	**-**	☐ 1/2“ (12,7 mm)	☐ 1/2“ (12,7 mm)	☐ 1/2“ (12,7 mm)	☐ 3/4“ (19 mm)
m	**kg (lbs)**	2,0 (4.4)	2,6 (5.7)	3,9 (8.6)	4,0 (8.8)
$M_{max.}$	**Nm (ft-lbs)**	550 (406)	800 (590)	1450 (1070)	1750 (1291)
a_h / K_h	**m/s^2**	18,2 / 1,5	10,7 / 1,5	16 / 1,5	16,4 / 1,5
L_{pA} / K_{pA}	**dB(A)**	98 / 5	99 / 3	99 / 5	100 / 5
L_{WA} / K_{WA}	**dB(A)**	106 / 5	107 / 3	107 / 5	108 / 5

CE *2) 2014/30/EU, 2006/42/EC, 2011/65/EU
*3) EN 62841-1:2015+A11:2022, EN 62841-2-2:2014, EN IEC 63000:2018

2024-12-12 Bernd Fleischmann
Chief Technology Officer Koki Holdings Co., Ltd.
*4) Metabowerke GmbH - Metabo-Allee 1 - 72622 Nuertingen, Germany

Ⓐ



ASC 290, ASC 145, ASC 145 Duo, ASC 55, etc.

Ⓑ



4,0 Ah	Li-Power	625027000	SSW 18 LTX 550 BL SSW 18 LTX 800 BL
4,0 Ah	LiHD	625367000	
4,0 Ah	LiHDX	624974000	
5,2 Ah	Li-Power	625028000	SSW 18 LTX 1450 BL SSW 18 LTX 1750 BL
5,5 Ah	**LiHD**	**625368000**	
8,0 Ah	LiHD	625369000	
8,0 Ah	**LiHDX**	**624975000**	
10,0 Ah	LiHD	625549000	
etc.	etc.	etc.	

Ⓒ

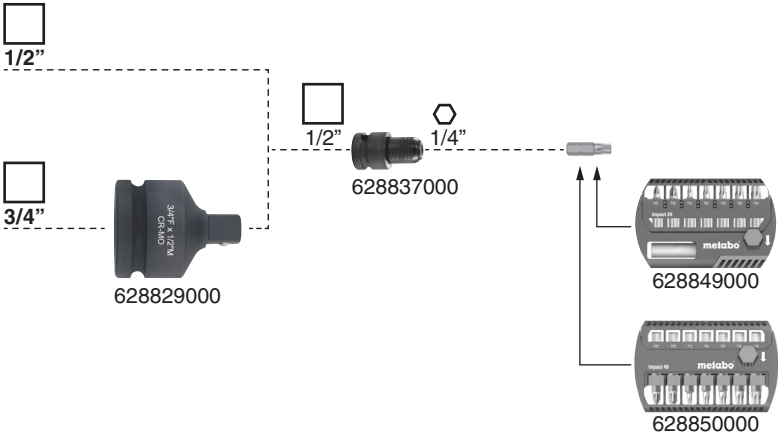

Ⓓ



628831000



628832000

Prevod originalnih navodil za uporabo

1. Izjava o skladnosti

polno odgovornostjo izjavljamo: Te več-namenska orodja, označeni s tipom in serijsko številko *1), ustrezajo vsem zadevnim določbam smernic *2) in standardov *3). Direktor razvoja in raziskav *4), Tehnična dokumentacija - glej stran 3.

2. Namen uporabe

Baterijski udarni vrtalnik je primeren za privijanje in odvijanje vijakov.

Za vsakršne poškodbe oziroma škodo, ki bi nastala zaradi neprimerne uporabe, je odgovoren uporabnik.

Upoštevati je treba splošno veljavna pravila o varstvu pri delu in za preprečevanje nesreč pri delu.

3. Splošna varnostna navodila



Upoštevajte besedila, označena s tem simbolom, da zagotovite lastno varnost in varnost svojega električnega orodja!



OPOZORILO – Za zmanjšanje tveganja poškodb preberite navodila za uporabo.

Električno orodje vedno predajte naprej skupaj s temu dokumenti.

Splošna varnostna opozorila za električna orodja

OPOZORILO Preberite vse varnostne napotke, navodila, slike in tehnične podatke, priložene temu električnemu orodju. *Če spodaj navedenih napotkov ne upoštevate, lahko pride do električnega udara, požara in/ali težkih poškodb.*

Vse varnostne napotke in navodila hranite za prihodnjo uporabo. *V varnostnih opozorilih uporabljen izraz „električno orodje“ se nanaša na električno orodje z električnim pogonom (z električnim kablom) in na akumulatorska električna orodja (brez električnega kabla).*

3.1 Varnost na delovnem mestu

a) **Delovno območje vzdržujte čisto in dobro osvetljeno.** *Nered in neosvetljena delovna mesta lahko povzročijo nezgode.*

b) **Z električnim orodjem ne delajte v eksplozivnem okolju, v katerem so vnetljive tekočine, plini ali prahi.** *Električna orodja povzročajo iskrenje, zaradi katerega se lahko prah ali hlapi vnamejo.*

c) **Ko uporabljate električno orodje, otrokom ali drugim navzočim ne dovolite, da bi se vam približali.** *Odvračanje pozornosti lahko povzroči izgubo nadzora nad električnim orodjem.*

3.2 Električna varnost

a) **Priključni vtič električnega orodja se mora prilegati v vtičnico. Vtiča ni dovoljeno nikakor spreminjati. Pri ozemljenih električnih orodjih ne uporabljajte adapterskih vtičev.** *Nespremenjeni vtiči in ustrezne vtičnice zmanjšujejo tveganje električnega udara.*

b) **Izogibajte se telesnemu stiku z ozemljenimi površinami, kot so na primer cevi, grelci, štedilniki in hladilniki.** *Tveganje električnega udara je večje, če je vaše telo ozemljeno.*

c) **Električna orodja ne izpostavljajte dežju ali vlagi.** *Vdor vode v električno orodje povečuje tveganje za električni udar.*

d) **Kabel uporabljajte pravilno. Ne uporabljajte ga za prenašanje orodja, obešanje ali izklapljanje vtiča iz vtičnice. Kabel zavarujte pred vročino, oljem, ostrimi robovi ali premikajočimi se deli.** *Poškodovani ali zapleteni kabli povečujejo tveganje električnega udara.*

e) **Pri uporabi električnega orodja na prostem uporabljajte samo podaljške, ki so primerni za zunanjo uporabo.** *Uporaba podaljška, primernega za zunanjo uporabo, zmanjša tveganje električnega udara.*

f) **Če se ni mogoče izogniti uporabi električnega orodja v vlažnem okolju, uporabite zaščitno stikalo za okvarni tok.** *Uporaba zaščitnega stikala zmanjšuje tveganje električnega udara.*

3.3 Osebna varnost

a) **Bodite pozorni in pazite, kaj počnete, z električnim orodjem pa ravnajte premišljeno in varno. Električnega orodja ne uporabljajte, če ste utrujeni ali pod vplivom drog, alkohola ali zdravil.** *Trenutek nepozornosti pri uporabi električnega orodja lahko vodi do resnih poškodb.*

b) **Nosite osebno zaščitno opremo in vedno tudi zaščitna očala.** *Uporaba osebne zaščitne opreme, ko so protiprašne maske, protizdrsni varnostni čevlji, zaščitna čelada ali glušniki glede na vrsto in uporabo električnega orodja zmanjša tveganje poškodb.*

c) **Preprečite nenamerni zagon. Pred priključitvijo električnega orodja na električno omrežje in/ali na akumulatorsko baterijo in pred dviganjem ali nošenjem se prepričajte, da je električno orodje izklopljeno.** *Če imate med prenašanjem električnega orodja prst na stikalu ali električno orodje vključeno priključite na električno omrežje, lahko pride do nesreč.*

d) **Odstranite vse ključe in izvijače za prilagajanje orodja preden orodje vključite.** *Ključ ali izvijač, ki ga ne odstranite z vrtečega se dela električnega orodja, lahko povzroči telesne poškodbe.*

e) **Preprečite neobičajno držo telesa. Poskrbite za varno stabilnost in vedno vzdržujte ravnotežje.** *To omogoča boljši nadzor nad električnim orodjem v nepričakovanih situacijah.*

f) **Oblecite se primerno. Ne nosite ohlapnih oblačil ali nakita. Las in oblačil ne približujte premikajočim se delom.** *Ohlapna oblačila, nakit*

ali dolgi lasje se lahko ujamejo v premikajoče se dele.

g) **Če imate na voljo naprave za priklop sesalnika za prah ali zbiralnih posod, se prepričajte, da so te ustrezno priključene.** *Uporaba sistema za odsesavanje prahu lahko zmanjša nevarnosti, povezane s prahom.*

h) **Ne glede na to, kako dolgo že uporabljate električno orodje in ste z njim seznanjeni, vselej upoštevajte varnostne pravila za uporabo električnega orodja in jih nikakor ne prezrite.** *V delčku sekunde lahko nepozorno dejanje pripelje do hude poškodbe.*

3.4 Uporaba in vzdrževanje električnega orodja

a) **Električnega orodja ne preobremenjujte. Za delo uporabite ustrezno električno orodje.** *Pravo električno orodje bo delo boljše in varneje opravilo, in sicer z zmogljivostjo, za katero je bilo oblikovano.*

b) **Ne uporabljajte električnega orodja, ki ima pokvarjeno stikalo.** *Vsako električno orodje, ki ga ni mogoče vklopiti ali izklopiti, je nevarno in ga je treba popraviti.*

c) **Izvlecite vtič iz vtičnice in/ali odstranite akumulatorsko baterijo, če jo je mogoče izvzeti, še preden električno orodje popravljate, menjujete pribor ali ga shranite.** *Ti previdnostni ukrepi preprečijo nenamerni zagon električnega orodja.*

d) **Neuporabljeno električno orodje hranite izven dosega otrok. Osebam, ki električnega orodja ne poznajo ali niso prebrale teh navodil za uporabo, orodja ne dovolite uporabljati.** *Električna orodja so nevarna, če jih uporabljajo neizkušene osebe.*

e) **Električno orodje in njegove dodatke skrbno negujte. Preverite, ali premični deli brezhibno delujejo in se ne zatikajo in da deli niso zlomljeni ali poškodovani, tako da delovanje orodja ni moteno. Poškodovane dele pred uporabo električnega orodja popravite.** *Slabo vzdrževana električna orodja so vzrok za mnoge nezgode.*

f) **Rezila vzdržujte ostra in čista.** *Skrbno negovana rezalna orodja z ostrimi robovi se manj zatikajo in so lažje vodljiva.*

g) **Električno orodje, dodatke, nastavke itd. uporabljajte v skladu s temi navodili. Pri tem upoštevajte delovne pogoje in dejavnost, ki jo boste opravljali.** *Uporaba električnih orodij v namene, ki so drugačni od predpisanih, lahko privede do nevarnih situacij.*

h) **Ročaji in površine za prijemanje naj bodo suhe, čiste in brez olja in maščobe.** *Gladki ročaji in površine za prijemanje ne omogočajo varne uporabe in nadzora orodja v nepričakovanih situacijah.*

3.5 Uporaba in vzdrževanje akumulatorskih orodij

a) **Akumulatorske baterije polnite samo s polnilniki, ki jih priporoča proizvajalec.** *Polnilnik, ki je namenjen določeni vrsti akumulatorskih baterij, se lahko vname, če ga boste uporabljali za polnjenje drugačnih akumulatorskih baterij.*

b) **V električnih orodjih uporabljajte samo za to predvidene akumulatorje.** *Uporaba drugih akumulatorskih baterij lahko povzroči telesne poškodbe ali požar.*

c) **Neuporabljenega akumulatorja ne hranite v bližini pisarniških sponk, kovancev, ključev, žebljev, vijakov ali drugih majhnih kovinskih predmetov, ki lahko povzročijo premostitev stikov.** *Kratek stik med akumulatorskimi kontakti ima lahko za posledico opekline ali požar.*

d) **Pri napačni uporabi lahko iz akumulatorja izteka tekočina. Izogibajte se stiku z njo. Če tekočina vseeno po naključju pride v stik s kožo, jo sperite z vodo. Če pride tekočina v oči, poiščite tudi zdravniško pomoč.** *Iztekajoča akumulatorska tekočina lahko povzroči draženje kože ali opekline.*

e) **Ne uporabljajte poškodovanih ali prilagojenih akumulatorskih baterij.** *Poškodovane ali prilagojene akumulatorske baterije se lahko nepredvidljivo obnašajo, kar lahko povzroči požar, eksplozijo ali tveganje za poškodbe.*

f) **Akumulatorja ne izpostavljajte ognju ali previsokim temperaturam.** *Ogenj ali temperature nad 130 °C lahko vodijo do eksplozije.*

g) **Sledite splošnim napotkom za polnjenje in akumulatorja ali akumulatorskega orodja nikoli ne polnite izven temperaturnega območja, navedenega v navodilih za uporabo.** *Če orodje polnite na nepravilen način ali pri temperaturah, ki so izven določenega območja, lahko pride do poškodb akumulatorske baterije, kar poveča tveganje za požar.*

3.6 Servisiranje

a) **Vaše električno orodje naj popravlja samo kvalificirano strokovno osebje ob obvezni uporabi originalnih rezervnih delov.** *Tako je zagotovljeno, da varnost električnega orodja ostane ohranjena.*

b) **Nikdar ne popravljajte poškodovanih akumulatorskih baterij.** *Akumulatorske baterije naj popravlja le proizvajalec ali pooblaščeni serviser.*

4. Posebna varnostna navodila

Držite stroj za izolirane ročaje med vijačenjem, saj lahko naletite na skrito žico. Dotik "žive" žice na kovinski del stroja lahko povzroči električni udar operaterju.

Odstranite bateriski paket iz srtroja ko kakor koli posegate v stroj zaradi zamenjave orodja, čiščenja, vzdrževanja.

Predno nataknete baterijski paket na stroj se prepričajte, da je stroj izklopljen.

Prepričajte se, da na mestu vrtanja ni **P električnih, plinskih ali vodnih napeljav** (uporabite detektor kovin).

Zavarujte obdelovance pred zdrsom ali zavrtenjem. (uporabite pritrditvene spone)


Baterijski paketi naj bodo vedno suhe!


Ne izpostavljajte baterijskih paketov ognju!

Ne uporabljajte poškodovanih ali deformiranih baterijskih paketov!
Ne odpirajte baterijskih paketov!
Ne prijemajte z prevodnimi materiali kontaktov baterij, da ne nastane kratki stik!


Rahla kislina, vnetljiva snov lahko priteče iz baterijskega paketa!


V kolikor te tekočine pridejo v kontakt z vašo kožo takoj splahnite z veliko vode. Če pa slučajno pride v kontakt z vašimi očmi, jih takoj splahnite z tekočo vodo ter poiščite medicinsko pomoč.

Ne uporabljajte poškodovanih ali deformiranih baterijskih paketov!

Uporabljajte le nastavke za vijačenje primerne za uradne vijačnike.

Pazljivo vijačite dolge vijake, lahko pride do zdrsa.

Stroj namestite na vijak samo, ko je izklopljen.

Nadenite si slušalke, pri dolgotrajnem delu. Visoka stopnja hrupa daljši čas lahko poškoduje vaš sluh.


PREVIDNO Ne glejte v delovno luč (5).

Ne zakrivajte prezračevalnih odprtin na stroju.

Nevarnost opeklin! Aluminijasto ohišje se lahko med uporabo zelo segreje. Nevarnost opeklin! Pustite, da se vroče aluminijasto ohišje ohladi. Ohišja ne čistite z vnetljivimi tekočinami.

Transport Li-ion baterijskih paketov:

Transportiranje Li-ion baterijskih paketov je predpisano v pravilnikih o transportu nevarnih snovi (UN 3480 in UN 3481). Informirajte se o predpisih, ki veljajo za transport Li-ion baterijskih paketov. Po potrebi se posvetujte z vašim špediterjem. Primerna embalaža je na voljo v Metabo.

Pošiljajte le baterijske pakete, ki niso poškodovani ali puščajo. Odstranite baterijske pakete s stroja, ko pošiljate stroj. Zaščitite kontakte pred kratkim stikom (na primer z lepilnim trakom).

Zmanjšajte izpostavljenost prahu:

OPOZORILO - Nekateri prahovi, ki nastane pri brušenju, žaganju, vrtanju in drugih gradbenih dejavnosti, vsebuje kemikalije, za katere je znano, da povzročajo raka, okvare pri rojstvu ali drugo škodo na reprodukcijo. Nekaj vzorcev teh kemikalij je:
- Svinec iz barv na osnovi svinca,
- Kristalni silicijev dioksid iz opeke in cementa ter drugi zidarski izdelki in
- Arzen in krom iz kemično obdelanega lesa.

Vaše tveganje zaradi teh izpostavljenosti se razlikuje glede na to, kako pogosto opravljate to vrsto dela. Za zmanjšanje izpostavljenosti tem kemikalijam: delajte v dobro prezračevanem prostoru in delajte z odobreno varnostno opremo, kot so maske za prah, ki so posebej izdelane za filtriranje mikroskopskih delcev.

To velja tudi za prah iz drugih materialov, kot so nekatere vrste lesa (npr. hrastov prah ali bukev prah), kovine, azbest. Druge znane bolezni so npr. alergijske reakcije, bolezni dihal. Ne dovolite, da prah pride do telesa.

Upoštevajte ustrezne smernice in nacionalne predpise za vaš material, osebje, aplikacijo in kraj uporabe (npr. Predpisi o varnosti in zdravju pri delu, odstranjevanje).

Zbirajte delce in prah, ki nastane med delom in ne odlagajte blizu delovišča.

Uporabite primerni pribor za delo. V tem primeru bodo delci vstopili v ozračje nekontrolirano.

Uporablja naj se odsesavanje prašnih delcev, če narava dela to omogoča.

Zmanjšajte izpostavljenost prahu z naslednjimi ukrepi:
- ne usmerjajte uhajajočih se delcev in pretoka izpušnega zraka proti sebi ali bližnjim osebam ali proti prašnim usedlinam,
- uporabite ekstrakcijsko enoto in / ali čistilnike zraka,
- zagotovite dobro prezračevanje delovnega mesta in ga očistite s sesalnikom. Pometanje ali izpihovanje dviguje prah.
- Umazano delavno obleko operite ali posesajte, ne jo izpihovati. Ne pihajte, premikajte ali ščetkajte zaščitne opreme.

5. Legenda

Glej stran 2.

1 Štiri-kotni nastavek
2 Stikalo za izbor smeri vrtenja s transportno blokado
3 Prožilo
4 Ročaj (prijemalna površina)
5 LED lučka
Za delo na slabo osvetljenih območjih. Lučka LED zasveti, ko je naprava vklopljena.
6 Elektronski indikator*
7 Kolesce za izbiro hitrosti in zateznega navora *
8 Baterijski paket
9 Gumb za sprostitev baterijskega paketa.
10 Gumb indikatorja zmogljivosti
11 Prikazovalnik kapacitete baterijskega paketa
12 Kljuka traku (kot je prikazano)*
13 Očesce (za zaščito pred padcem)*

* odvisno od tipa/izvedbe

6. Priprava za delo

Odstranite baterijski paket s stroja, ko kakor koli posegate v stroj zaradi nastavitev, čiščenja ali vzdrževanja. Pred montažo

baterijskega paketa se prepričajte, da je stroj izklopljen.

6.1 Baterijski paket

Priporočamo uporabo baterijske paket LiHD s kapaciteto najmanj 5,5 Ah. Če uporabljate šibkejše baterijske pakete je pričakovati zmanjšano zmogljivost. Baterijskih paketov Li-Power 2,0 Ah, 4,0 Ah, 5,2 Ah in LiHD 4,0 Ah, LiHDX 4.0 **ni mogoče** uporabiti
za SSW 18 LTX 1450 BL in
SSW 18 LTX 1750 BL! Stroj se ne zažene!

Baterijski paket (8) je potrebno napolniti pred uporabo.

Če pada moč in vrtljaji stroja napolnite baterijski paket.

Navodila za polnjenje baterijskega paketa najdete v navodilih za uporabo polnilnika Metabo.

Baterijski paketi imajo prikaz polnosti (11)(odvisno od izvedbene različice):
- Pritisnite na gumb (10) in diode pokažejo nivo polnosti.
- Če utripa samo ena dioda je paket skorajda prazen in potrebno ga je napolniti.

Odstranitev:
Pritisnite gumb za sprostitev baterijskega paketa (9) in izvlecite baterijski paket (8) naprej .

Vstavljanje:
Potisni baterijski paket (8) dokler se ne zaskoči v ohišju.

6.2 Izbira smeri vrtenja in transportne blokade (stikalo ali blokada)

Smer vrtenja vrtalnika ali blokada za transport se lahko z gumbom (2) spreminja le, če se motor ne vrti!

Izbira smeri vrtenja in transportne blokade (2).

R = vrtenje v desno (vijačenje vijakov)
L = Vrtenje v nasprotno smer urinega kazalca (odvijanje vijakov)
0 = srednji položaj, stikalo za vklop je blokirano za transport (SSW blokirno stikalo) set

6.3 Vklop in izklop

Vklop s pritiskom na prožilo (3).

Izklop spustite prožilo (3).

6.4 Hitrost/ nastavitev navora

Hitrost in navor sta medsebojno povezana. Manjša kot je hitrost vrtenja, nižji je navor privitja.

Nastavitev momenta je mogoča na dva načina:

1) Glede na konfiguracijo vnaprej izberite način delovanja/želeni zatezni moment na nastavitvenem kolesu (7):

MAX = največji navor privijanja (power mode)

1..10 = Nastavljivi navor privijanja

APS = avtomatski nadzor hitrosti (samodejni preklop moči):

Odvijanje: preprečuje padec vijaka/matice s samodejnim zmanjšanjem hitrosti po popuščanju.

Privijanje: preprečuje prekomerno zategovanje vijaka/matice s samodejnim izklopom po prvem udarcu.

2) Brezstopenjska nastavitev momenta

Hitrost in navor privitja je možno nastaviti s pritiski na gumb (3) močneje ali šibkeje, odvisno od vrste dela.

Priporočilo: določite pravilno nastavitev s poskusnim vijačenjem.

6.5 Zamenjava vijačnega nastavka

Vstavljanje vijačnega nastavka: Namestite orodje na kvadratni nastavek (1), dokler se ne ustavi.

Snemanje vijačnega nastavka Potegnite držalo dol s kvadratnega priključka (1).

Izbrani nastavek mora pasati na vijačene vijake.

Ne uporabljajte poškodovanih nastavkov za vijačenje.

7. Uporaba

Nataknite stroj na vijak in ga močno primite.

Postopek vijačenja je sestavljen iz dveh delov:
vstavljanje vijaka in
Privitje vijaka z udarnim mehanizmom.

Vijačni moment je odvisen od trajanja udarjanja.

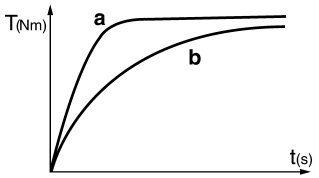

Pri udarnem delovanju približno po 5 sekundah dosežemo največji navor.

Krivulja navora je odvisna od načina uporabe:

Pri trdem vijačenju (primer v kovine) se največji navor doseže po kratkem delovanju udarjanja (a).

Pri mehkejšem vijačenju (primer v mehkejše materiale, les) se navor povečuje enakomerno (b).

Priporočamo: prilagodite navor glede na potrebe vijačenja. Vedno preverite doseženi zatezni moment z momentnim ključem.

Pozor! Za **majhne vijake** je mogoče doseči največji navor že po
0,5 sekunde po začetku udarjanja.
- V tem primeru vijačenja je potreben stalen nadzor in previdnost.
- Izvedite privijanje v načinu APS ali prilagodite zatezni moment z močnim ali rahlim pritiskom na sprožilno stikalo (3), da se vijak ne poškoduje in da se glava vijaka ne odlomi.

Odprtina za zaščito pred padcem

-Odprtina (13) je zasnovana za pritrditev ustreznega originalnega orodij Metabo za zaščito pred padcem. Pred vsako uporabo preverite odprtino za poškodbe. Preberite in upoštevajte navodila za uporabo vrvi za pritrditev orodja! Po vsakem padcu naj usposobljeni strokovnjak preveri, ali je stroj poškodovan, in ga po potrebi popravi.

8. Težave (za SSW 18 LTX 550 BL)

Zaslon elektronskega signala (6) utripa in stroj se ne zažene.
Akumulator je prazen ali pa se je sprožila zaščita pred preobremenitvijo. Po potrebi napolnite. Izklopite in ponovno vklopite stroj.

- **Zaslon elektronskega signala (6) sveti rdeče in stroj se ne zažene.**
  Temperatura je previsoka! Pustite, da se stroj ohladi. Izogibajte se nadaljnji preobremenitvi.

9. Dodatna oprema

Uporabljajte samo originalne baterijske pakete Metabo ali CAS (akumulatorski sistem Alliance) in dodatke.

Uporabljajte le pribor, ki odgovarja zmogljivosti in namembnosti stroja in je specificirana v teh navodilih.

Glej stan 4.

A Polnilci:
B Baterijski paketi z različnimi kapacitetami. Uporabljajte le baterijske pakete z napetostjo, primerno za vaš stroj.
C nastavki za vijačenje
D 1/2“ / 3/4“

Za celotno ponudbo dodatne opreme si poglejte www.metabo.com ali katalog Metabo.

10. Servisiranje

Popravila električnih orodij smejo opravljati samo ustrezno usposobljeni električarji!

Če vaše Metabo električni stroji potrebujejo popravilo, naj ga popravijo na zato pooblaščenem servisu. Prosimo pred predajo stroja servisu opišite okvaro. Za naslov poglejte na www.metabo.si

Lista rezervnih delov Vam je voljo na spletni strani www.metabo.com.

11. Zaščita okolja

Upoštevajte tudi nacionalne predpise o zbiranju odpadnih strojev, embalaže in dodatne opreme.

Embalažne materiale je treba odstraniti v skladu z njihovimi oznakami v skladu z občinskimi smernicami. Dodatne informacije najdete na www.metabo.com v razdelku »Servis«.

Baterijski paketi se ne smejo zavreči skupaj z gospodinjskimi odpadki. Vrnite poškodovane ali pokvarjene baterijske pakete vašemu trgovcu.

Ne vrzite baterijskih paketov v vodo.

Samo za članice EU: Ne odlagajte izrabljenih strojev med hišne odpadke. V skladu z evropsko direktivo 2012/19 / EU o odpadkih iz električne in elektronske opreme ter za izvajanje v nacionalni zakonodaji je treba rabljena električna orodja ločeno zbirati in reciklirati na okolju prijazen način.
Izpraznite bateriski paket preden ga oddate v reciklažo. Zaščitite kontakte pred kratkim stikom (na primer z lepilnim trakom).

12. Tehnični podatki

Legenda znakov v tabeli na strani 3.

Pridržujemo si pravico do sprememb zaradi tehnološkega napredka.

U = napetost baterije
n_0 = število vrtljajev neobremenjeno
S = frekvenca udarjanja
H = Držalo orodja
m = teža (z najmanjšim baterijskim paketom).
$M_{največ.}$ = Največji zatezni moment
Vse vrednosti so določene z upoštevanjem standarda EN 62841.

Dovoljenja temperatura med delom:
-20 ° C do 50 ° C (omejena zmogljivost pri temperaturah pod 0 ° C). Dovoljena temperatura okolice za shranjevanje: 0 °C do 30 °C

⎓ enosmerna napetost

Objavljeni tehnični podatki so predmet tolerančnih meritev (kot je navedeno v veljavnih standardih).

Vrednosti emisij
Te vrednosti se lahko uporabi kot uvodna ocenitev izpostavljenosti in ob primerjavi z drugumi stroji. Dejanska obremenitev je lahko višja ali nižja, odvisno od pogojev delovanja, stanja električnega stroja ali uporabljene opreme. Ocena izpostavljenosti vibracijam lahko upošteva čas, ko se stroj izklaplja ali obratuje brez obremenitve. To lahko pomembno dvigne nivo z izpostavljenosti preko vsega delovnega perioda.

Vrednost vibracij (vektorski seštevek treh smeri) izmerjenih po standardu EN 62841:
a_h = Vrednost emisije tresljajev (udarno vijačenje)
K_h = Nevarno (tresljaji)

Tipični A-efektivno opažen nivo zvoka:
L_{pa} = raven zvočnega tlaka
L_{WA} = Nivo zvočne moči
K_{pA}, K_{WA} = Nevarno (nivo hrupa)

Nadenite si ustrezno zaščito sluha!

GARANCIJSKI LIST

Firma in sedež garanta: Metabo d.o.o. Poslovna cona A 12 SI-4208 ŠENČUR
Datum dobave stroja: _____
Oznaka in tip stroja:_____
Serijska številka stroja:_____
Trajanje garancijskega roka: 12 mesecev po dobavi stroja
Čas zagotavljanja vzdrževanja, nadomestne dele in priklopne aparate: 3 leta po preteku garancije
Ozemeljsko območje veljavnosti garancije: Območje R Slovenije
Garant jamči za lastnosti, ki so navedene v Priročniku z navodili za uporabo in vzdrževanje ali brezhibno delovanje v garancijskem roku, ki začne teči z dobavo blaga potrošniku.

Pravice potrošnika:

1. Če stroj, za katerega je izdana obvezna garancija, ne izpolnjuje specifikacij ali nima lastnosti, navedenih v garancijskem listu ali oglaševalskem sporočilu, lahko potrošnik najprej zahteva odpravo napak (potrošnik mora upoštevati zaporedje zahtevkov, kot so navedeni v nadaljevanju). Če napake niso odpravljene v skupno 30 dneh od dneva, ko je garant ali pooblaščeni servis od potrošnika prejel zahtevo za odpravo napak, mora garant potrošniku brezplačno zamenjati stroj z enakim, novim in brezhibnim strojem.
2. Rok iz prejšnjega odstavka se lahko podaljša na najkrajši čas, ki je potreben za dokončanje popravila ali zamenjave, vendar za največ 15 dni. O številu dni za podaljšanje roka in razlogih za njegovo podaljšanje garant obvesti potrošnika pred potekom roka iz prejšnjega odstavka.
3. Če garant v roku za odpravo napake stroja ne popravi ali ne zamenja z novim, lahko potrošnik zahteva vračilo celotne kupnine od garanta ali zahteva sorazmerno znižanje kupnine.

Stroške za material, nadomestne dele, delo, prenos in prevoz izdelkov, ki nastanejo pri odpravljanju okvar oziroma nadomestitvi stroja z novim, plača garant.

Uveljavljanje garancije:

Potrošnik uveljavlja garancijo pri pooblaščenih servisih Garanta, navedenih na garancijskemu listu le ob predloženemu pravilno izpolnjenemu garancijskemu listu in originalnemu računu. Uveljavljanje pravic iz naslova garancije potrošnik uveljavlja osebno, pisno po pošti ali po elektronski pošti. Stroške krije Garant, potrošnik pa je dolžen poskrbeti za pravilno embaliranje stroja, skladno s pravili dostavne službe.

Opozorilo

Potrošnik ima zakonsko pravico, da zoper garanta v primeru neskladnosti blaga brezplačno uveljavlja jamčevalne zahtevke in da garancija ne izključuje njegovih pravic, ki izhajajo iz obveznega jamstva za skladnost blaga.
Garancija ne velja:
V primeru nepooblaščenega posega v blago,
V primeru mehanskih ali električnih okvar zaradi nepravilne uporabe blaga
V primeru poškodb med transportom po izročitvi blaga dostavni službi
V primeru, da k zahtevku za popravilo v garancijskem roku nista priložena garancijski list in originalni račun,
Za celotni potrošni material (krtačke, kabli, maziva, ležaji, itd.).
Ob nakupu blaga garant zagotavlja potrošniku:
tudi navodila za sestavo in uporabo ter seznam pooblaščenih servisov;
servis, ki ima pooblastilo garanta za izvajanje servisnih del na blagu ter z njim sklenjeno pogodbo za dobavo nadomestnih delov, če sam ne opravlja te dejavnosti;
brezplačno odpravo napak v času garancijskega roka;
proti plačilu popravilo, vzdrževanje blaga, nadomestne dele in priklopne aparate vsaj tri leta po poteku garancijskega roka tako, da servis opravlja sam ali ima sklenjeno pogodbo o servisiranju z drugo osebo.

Pooblaščeni servisi za uveljavljanje garancije:

VARESI d.o.o. Cesta v Gorice 2a 1000 Ljubljana Tel: 01/505 75 81 metabo@varesi.si
Elektroservis Povše d. o. o. Kersnikova cesta 2 D 3320 Velenje Tel: 0590-39-252, 031/599-001 info@elektroservis-povse.com

Metabo 3-letna garancija
XXL garancija je na voljo za vse kupce Metabo strojev v roku 4.tedne od dobave stroja.
Potrdilo o 3-letni garanciji in vsi pogoji so objavljeni na navedeni spletni strani https://portal.metabo-service.com/sl-SI/service-portal/
Obiščite jo in izpolnite potrebne podatke za 3-letno XXL Metabo garancijo.

170279751_sl_0125 (incl.SHW)



Metabowerke GmbH
Metabo-Allee 1
72622 Nuertingen
Germany
www.metabo.com

metabo®