metabo®

# MS 18 LTX BL 25




**sl** Prevod originalnih navodil za uporabo 5

www.metabo.com

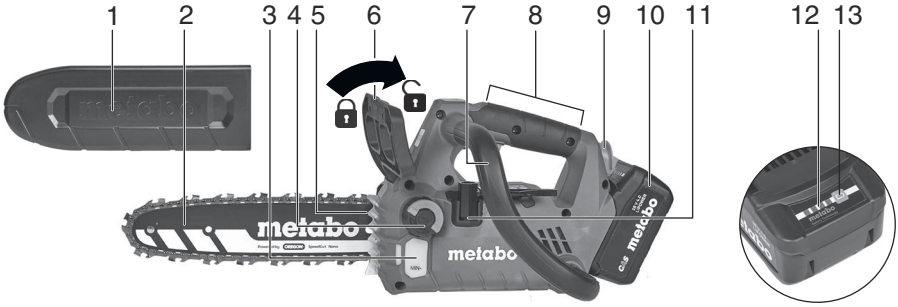
1
2
3
4
5
6
7
8
9
10
11
12
13
metabo

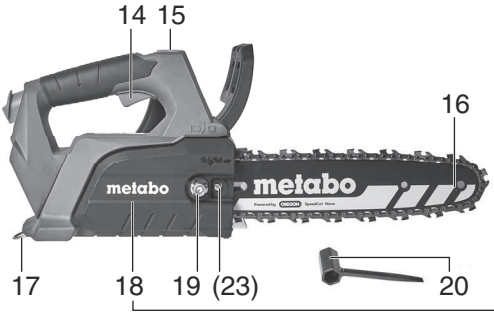
14
15
16
17
18
19
(23)
20
metabo

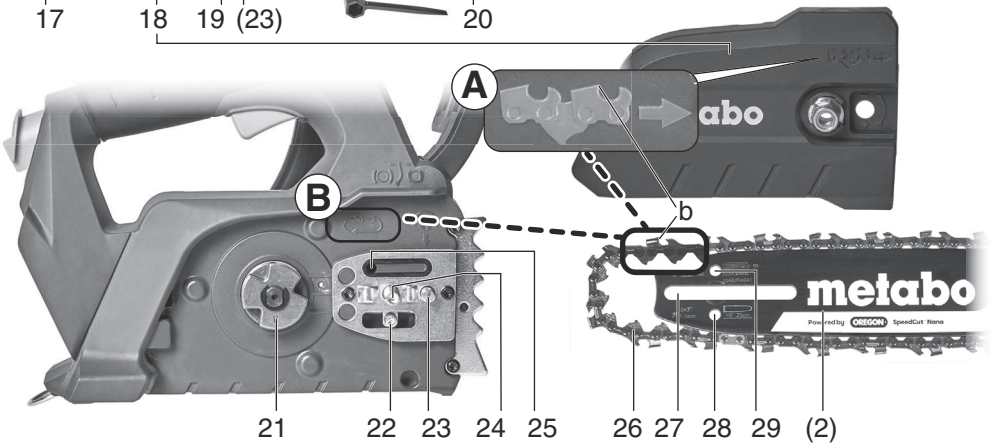
A
B
b
21
22
23
24
25
26
27
28
29
(2)
metabo

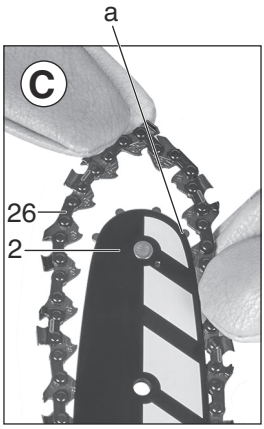
a
C
26
2

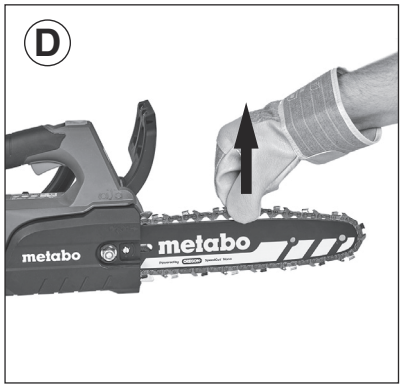
D
metabo

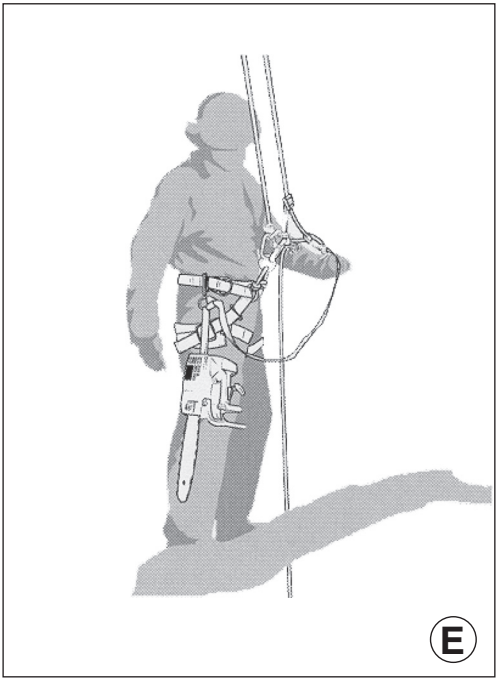
E


F

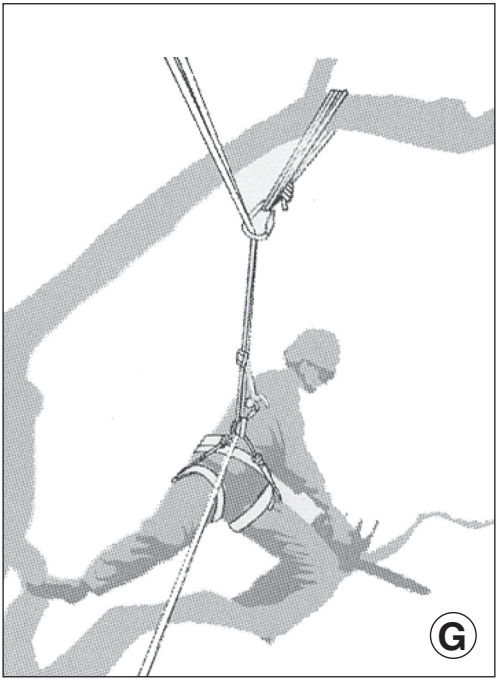
G

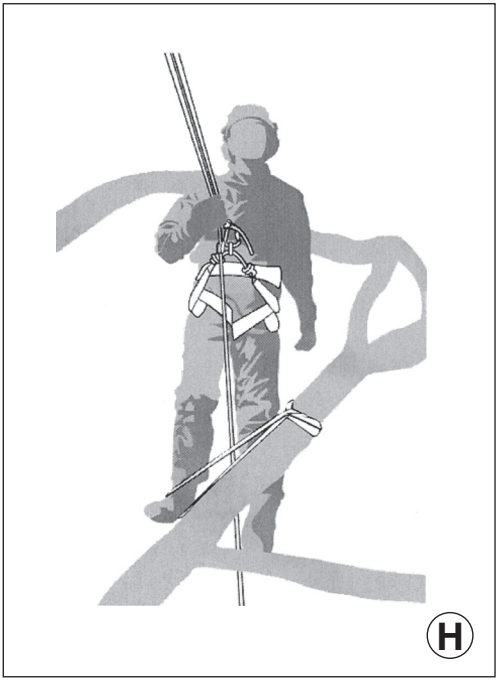
H

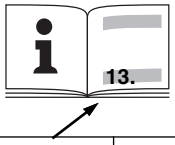


| | | **MS 18 LTX BL 25**<br>*1) Serial Number 01595.. |
|---|---|---|
| **U** | V | 18 |
| **$L_{max}$** | cm (in) | 25 cm (10“) |
| **L** | cm (in) | 24 (7 1/2“) |
| **$v_K$** | m/s | 11,5 |
| **$K_T$** | - | 0.325" |
| **$K_A$** | - | 46 |
| **$K_S$** | mm (in) | 1,1 (0.043) |
| **$KR_T$** | - | 0.325 |
| **$KR_A$** | - | 7 |
| **$V_{Oel}$** | ml | 80 |
| **$m_1$** | kg (lbs) | 2,2 (4,8) |
| **$m_2$** | kg (lbs) | 2,6 (5,8) |
| **S** | - | 0 |
| **IP** | - | IPX0 |
| **$a_{h,S}/k_{h,S}$** | $m/s^2$ | 2,3 / 1,5 |
| **$p_{F,S}$ / $K_{p,S}$** | $m/s^2$ | 124 / 12,2 |
| **$L_{pA}/k_{pA}$** | dB(A) | 85,6 / 3 |
| **$L_{WA}/K_{WA}$** | dB(A) | 93,6 / 3 |
| **$L_{WA(G)}$** *5) | dB(A) | 97 |

CE *2) 2014/30/EU, 2006/42/EC (<20.01.2027), (EU) 2023/1230 ≥ (20.01.2027), (EU) 2024/1208 amending 2000/14/EC, 2011/65/EU
*3) EN 62841-1:2015+A11:2022+A1:2025, EN ISO 11681-2:2022, partly EN 62841-4-1:2020, EN IEC 63000:2018
*4) SGS FIMKO OY, Takomotie 8, 00380 HELSINKI, Finland, Notified Body No. 0598
*7) MD-759

ppa. B. F

2026-07-15, Bernd Fleischmann
Chief Technology Officer Koki Holdings Co., Ltd.
*6) Metabowerke GmbH - Metabo-Allee 1 - 72622 Nuertingen, Germany

# Prevod originalnih navodil za uporabo

## 1. Izjava o skladnosti

S polno odgovornostjo izjavljamo, da so te akumulatorske motorne žage za nego drevja, označene s tipom in serijsko številko *1), skladne z vsemi ustreznimi določbami direktiv *2) in standardov *3) ter tehnično dokumentacijo za *6).

2000/14 / ES: Postopki ugotavljanja skladnosti v skladu s Aneksom V.
Zajamčena raven zvočne moči LWA(G) *5) – glejte stran 3.

2006/42/ES: Postopki ugotavljanja skladnosti v skladu s Prilogo IX – Priglašeni organ *4). Potrdilo št. *7) – glej stran 4.

## 2. Namen uporabe

Ta motorna žaga je namenjena posebej in izključno negi dreves v krošnjah stoječih dreves.

Prepovedane uporabe:
- Motorna žaga ni namenjena podiranju dreves.
- Motorne žage ni dovoljeno uporabljati na hlodih, ki ležijo na tleh.
- Naprave ne uporabljajte z eno roko.

OPOZORILO: TO MOTORNO ŽAGO SMEJO UPORABLJATI LE USPOSOBLJENI DELAVCI ZA NEGO IN PODIRANJE DREVES. UPORABA BREZ USTREZNEGA USPOSABLJANJA LAHKO POVZROČI HUDE POŠKODBE.

Uporabiti je treba skrbno opredeljen in varen delovni pristop. Motorna žaga je namenjena delu z drevjem le pod temi določenimi pogoji.

Vsaka drugačna uporaba ni pravilna. Kakršna koli uporaba, ki ni v skladu s predvidenim namenom, kakršna koli predelava stroja ali uporaba delov, ki jih proizvajalec ni preizkusil in odobril, lahko povzroči nepredvidljivo škodo! Nikoli ne uporabljajte nepopolnega stroja ali takega, na keteremu so bile narejene neautorizirane modifikacije.

Nacionalni predpisi lahko omejujejo uporabo stroja.

Za vsakršne poškodbe oziroma škodo, ki bi nastala zaradi neprimerne uporabe, je odgovoren uporabnik.

Upoštevati je treba splošno veljavna pravila o varstvu pri delu in za preprečevanje nesreč pri delu.

## 3. Splošna varnostna navodila



Upoštevajte besedila, označena s tem simbolom, da zagotovite lastno varnost in varnost svojega električnega orodja!



**OPOZORILO** – Za zmanjšanje tveganja poškodb preberite navodila za uporabo.

Električno orodje vedno predajte naprej skupaj s temu dokumenti.

**Splošna varnostna opozorila za električna orodja**

**OPOZORILO Preberite vse varnostne napotke, navodila, slike in tehnične podatke, priložene temu električnemu orodju.** *Če spodaj navedenih napotkov ne upoštevate, lahko pride do električnega udara, požara in/ali težkih poškodb.*

**Vse varnostne napotke in navodila hranite za prihodnjo uporabo.** *V varnostnih opozorilih uporabljen izraz „električno orodje“ se nanaša na električno orodje z električnim pogonom (z električnim kablom) in na akumulatorska električna orodja (brez električnega kabla).*

### 3.1 Varnost na delovnem mestu

a) **Delovno območje vzdržujte čisto in dobro osvetljeno.** *Nered in neosvetljena delovna mesta lahko povzročijo nezgode.*

b) **Z električnim orodjem ne delajte v eksplozivnem okolju, v katerem so vnetljive tekočine, plini ali prahi.** *Električna orodja povzročajo iskrenje, zaradi katerega se lahko prah ali hlapi vnamejo.*

c) **Ko uporabljate električno orodje, otrokom ali drugim navzočim ne dovolite, da bi se vam približali.** *Odvračanje pozornosti lahko povzroči izgubo nadzora nad električnim orodjem.*

### 3.2 Električna varnost

a) **Priključni vtič električnega orodja se mora prilegati v vtičnico. Vtiča ni dovoljeno nikakor spreminjati. Pri ozemljenih električnih orodjih ne uporabljajte adapterskih vtičev.** *Nespremenjeni vtiči in ustrezne vtičnice zmanjšujejo tveganje električnega udara.*

b) **Izogibajte se telesnemu stiku z ozemljenimi površinami, kot so na primer cevi, grelci, štedilniki in hladilniki.** *Tveganje električnega udara je večje, če je vaše telo ozemljeno.*

c) **Električna orodja ne izpostavljajte dežju ali vlagi.** *Vdor vode v električno orodje povečuje tveganje za električni udar.*

d) **Kabel uporabljajte pravilno. Ne uporabljajte ga za prenašanje orodja, obešanje ali izklapljanje vtiča iz vtičnice. Kabel zavarujte pred vročino, oljem, ostrimi robovi ali premikajočimi se deli.** *Poškodovani ali zapleteni kabli povečujejo tveganje električnega udara.*

e) **Pri uporabi električnega orodja na prostem uporabljajte samo podaljške, ki so primerni za zunanjo uporabo.** *Uporaba podaljška, primernega za zunanjo uporabo, zmanjša tveganje električnega udara.*

f) **Če se ni mogoče izogniti uporabi električnega orodja v vlažnem okolju, uporabite zaščitno stikalo za okvarni tok.** *Uporaba zaščitnega stikala zmanjšuje tveganje električnega udara.*

### 3.3 Osebna varnost

a) **Bodite pozorni in pazite, kaj počnete, z električnim orodjem pa ravnajte premišljeno in**

**varno. Električnega orodja ne uporabljajte, če ste utrujeni ali pod vplivom drog, alkohola ali zdravil.** *Trenutek nepozornosti pri uporabi električnega orodja lahko vodi do resnih poškodb.*

b) **Nosite osebno zaščitno opremo in vedno tudi zaščitna očala.** *Uporaba osebne zaščitne opreme, ko so protiprašne maske, protizdrsni varnostni čevlji, zaščitna čelada ali glušniki glede na vrsto in uporabo električnega orodja zmanjša tveganje poškodb.*

c) **Preprečite nenamerni zagon. Pred priključitvijo električnega orodja na električno omrežje in/ali na akumulatorsko baterijo in pred dviganjem ali nošenjem se prepričajte, da je električno orodje izklopljeno.** *Če imate med prenašanjem električnega orodja prst na stikalu ali električno orodje vključeno priključite na električno omrežje, lahko pride do nesreč.*

d) **Odstranite vse ključe in izvijače za prilagajanje orodja preden orodje vključite.** *Ključ ali izvijač, ki ga ne odstranite z vrtečega se dela električnega orodja, lahko povzroči telesne poškodbe.*

e) **Preprečite neobičajno držo telesa. Poskrbite za varno stabilnost in vedno vzdržujte ravnotežje.** *To omogoča boljši nadzor nad električnim orodjem v nepričakovanih situacijah.*

f) **Oblecite se primerno. Ne nosite ohlapnih oblačil ali nakita. Las in oblačil ne približujte premikajočim se delom.** *Ohlapna oblačila, nakit ali dolgi lasje se lahko ujamejo v premikajoče se dele.*

g) **Če imate na voljo naprave za priklop sesalnika za prah ali zbiralnih posod, se prepričajte, da so te ustrezno priključene.** *Uporaba sistema za odsesavanje prahu lahko zmanjša nevarnosti, povezane s prahom.*

h) **Ne glede na to, kako dolgo že uporabljate električno orodje in ste z njim seznanjeni, vselej upoštevajte varnostne pravila za uporabo električnega orodja in jih nikakor ne prezrite.** *V delčku sekunde lahko nepozorno dejanje pripelje do hude poškodbe.*

### 3.4 Uporaba in vzdrževanje električnega orodja

a) **Električnega orodja ne preobremenjujte. Za delo uporabite ustrezno električno orodje.** *Pravo električno orodje bo delo boljše in varneje opravilo, in sicer z zmogljivostjo, za katero je bilo oblikovano.*

b) **Ne uporabljajte električnega orodja, ki ima pokvarjeno stikalo.** *Vsako električno orodje, ki ga ni mogoče vklopiti ali izklopiti, je nevarno in ga je treba popraviti.*

c) **Izvlecite vtič iz vtičnice in/ali odstranite akumulatorsko baterijo, če jo je mogoče izvzeti, še preden električno orodje popravljate, menjujete pribor ali ga shranite.** *Ti previdnostni ukrepi preprečijo nenamerni zagon električnega orodja.*

d) **Neuporabljeno električno orodje hranite izven dosega otrok. Osebam, ki električnega orodja ne poznajo ali niso prebrale teh navodil za uporabo, orodja ne dovolite uporabljati.** *Električna orodja so nevarna, če jih uporabljajo neizkušene osebe.*

e) **Električno orodje in njegove dodatke skrbno negujte. Preverite, ali premični deli brezhibno delujejo in se ne zatikajo in da deli niso zlomljeni ali poškodovani, tako da delovanje orodja ni moteno. Poškodovane dele pred uporabo električnega orodja popravite.** *Slabo vzdrževana električna orodja so vzrok za mnoge nezgode.*

f) **Rezila vzdržujte ostra in čista.** *Skrbno negovana rezalna orodja z ostrimi robovi se manj zatikajo in so lažje vodljiva.*

g) **Električno orodje, dodatke, nastavke itd. uporabljajte v skladu s temi navodili. Pri tem upoštevajte delovne pogoje in dejavnost, ki jo boste opravljali.** *Uporaba električnih orodij v namene, ki so drugačni od predpisanih, lahko privede do nevarnih situacij.*

h) **Ročaji in površine za prijemanje naj bodo suhe, čiste in brez olja in maščobe.** *Gladki ročaji in površine za prijemanje ne omogočajo varne uporabe in nadzora orodja v nepričakovanih situacijah.*

### 3.5 Uporaba in vzdrževanje akumulatorskih orodij

a) **Akumulatorske baterije polnite samo s polnilniki, ki jih priporoča proizvajalec.** *Polnilnik, ki je namenjen določeni vrsti akumulatorskih baterij, se lahko vname, če ga boste uporabljali za polnjenje drugačnih akumulatorskih baterij.*

b) **V električnih orodjih uporabljajte samo za to predvidene akumulatorje.** *Uporaba drugih akumulatorskih baterij lahko povzroči telesne poškodbe ali požar.*

c) **Neuporabljenega akumulatorja ne hranite v bližini pisarniških sponk, kovancev, ključev, žebljev, vijakov ali drugih majhnih kovinskih predmetov, ki lahko povzročijo premostitev stikov.** *Kratek stik med akumulatorskimi kontakti ima lahko za posledico opekline ali požar.*

d) **Pri napačni uporabi lahko iz akumulatorja izteka tekočina. Izogibajte se stiku z njo. Če tekočina vseeno po naključju pride v stik s kožo, jo sperite z vodo. Če pride tekočina v oči, poiščite tudi zdravniško pomoč.** *Iztekajoča akumulatorska tekočina lahko povzroči draženje kože ali opekline.*

e) **Ne uporabljajte poškodovanih ali prilagojenih akumulatorskih baterij.** *Poškodovane ali prilagojene akumulatorske baterije se lahko nepredvidljivo obnašajo, kar lahko povzroči požar, eksplozijo ali tveganje za poškodbe.*

f) **Akumulatorja ne izpostavljajte ognju ali previsokim temperaturam.** *Ogenj ali temperature nad 130 °C lahko vodijo do eksplozije.*

g) **Sledite splošnim napotkom za polnjenje in akumulatorja ali akumulatorskega orodja nikoli ne polnite izven temperaturnega območja, navedenega v navodilih za uporabo.** *Če orodje polnite na nepravilen način ali pri temperaturah, ki so izven določenega območja, lahko pride do*

*poškodb akumulatorske baterije, kar poveča tveganje za požar.*

### 3.6 Servisiranje

a) **Vaše električno orodje naj popravlja samo kvalificirano strokovno osebje ob obvezni uporabi originalnih rezervnih delov.** *Tako je zagotovljeno, da varnost električnega orodja ostane ohranjena.*

b) **Nikdar ne popravljajte poškodovanih akumulatorskih baterij.** *Akumulatorske baterije naj popravlja le proizvajalec ali pooblaščeni serviser.*

## 4. Posebna varnostna navodila

### 4.1 Splošna varnostna opozorila verižne žage

a) **Ta motorna žaga ni namenjena podiranju dreves.** Uporaba motorne žage za opravila, ki niso predvidena, lahko povzroči hude telesne poškodbe upravljavca ali drugih oseb v bližini.

b) **Motorne žage ne uporabljajte na drevesu, če niste bili posebej usposobljeni za varne tehnike plezanja in uporabo vse priporočene dodatne varnostne opreme.** Uporaba motorne žage na drevesu brez ustreznega usposabljanja lahko poveča tveganje za hude telesne poškodbe.

c) **Uporabljajte zaščito za oči in sluh ter zaščitno opremo za glavo, podlakti, roke, noge in stopala, primerno za plezanje po drevju.** Ustrezna zaščitna oprema bo zmanjšala telesne poškodbe zaradi letečih odpadkov ali nenamernega stika z verigo žage.

d) **Žagajte samo les. Ne uporabljajte verižne žage za namene, ki niso predvideni. Na primer: verižne žage ne uporabljajte za rezanje kovine, plastike, zidanih ali nelesnih gradbenih materialov.** Uporaba verižne žage za operacije, za katere ni namenjena, lahko povzroči nevarno situacijo.

e) **Motorno žago vedno držite z desno roko za zadnji ročaj, z levo roko pa za sprednji ročaj.** Če držite verižno žago z obrnjeno ročno konfiguracijo, povečate tveganje za telesne poškodbe in tega nikoli ne bi smeli storiti.

f) **Motorno žago držite le za izolirane prijemalne površine, saj lahko rezalna veriga pride v stik s skritimi električnimi vodniki.** Če se veriga motorne žage dotakne žice pod napetostjo, lahko izpostavljeni kovinski deli žage prevzamejo napetost, kar lahko upravljavcu povzroči električni udar.

g) **Med delovanjem motorne žage držite vse dele telesa stran od verige žage. Preden zaženete verižno žago, se prepričajte, da se veriga ne dotika ničesar.** Trenutek nepazljivosti med upravljanjem verižnih žage lahko povzroči zapletanje vaših oblačil ali telesa z verigo žage.

h) **Ko urežete vejo, ki je napeta, bodite pozorni na poskok nazaj.** Ko se napetost v lesnih vlaknih sprosti, lahko napeta veja udari operaterja in/ali vrže verižno žago izpod nadzora.

i) **Pri rezanju tankih vej bodite izjemno previdni.** Tanek material se lahko ujame z verigo žage in se stegne proti vam ali pa vas vrže iz ravnotežja.

j) **Pri odstranjevanju zagozdenega materiala, shranjevanju ali servisiranju motorne žage upoštevajte vsa navodila. Prepričajte se, da je stikalo izklopljeno in da je baterija odstranjena.** Nepričakovan zagon motorne žage med odstranjevanjem zagozdenega materiala ali vzdrževanjem lahko povzroči hude telesne poškodbe.

k) **Motorno žago nosite za sprednji ročaj, ko je motorna žaga izklopljena in stran od telesa. Pri transportu ali shranjevanju verižne žage vedno namestite pokrov meča.** Pravilno ravnanje z verižno žago bo zmanjšalo verjetnost nenamernega stika z verigo, ki se premika.

l) **Upoštevajte navodila za mazanje, napenjanje verige ter menjavo meča in verige.** Nepravilno napeta ali namazana veriga se lahko strga ali poveča možnost povratnega udarca.

### 4.2 Vzroki in preprečevanje povratnega udarca operaterja

Do povratnega udarca lahko pride, ko se nos ali konica meča dotakne predmeta ali ko se les zapre in stisne verigo žage v rezu.

Stik s konico lahko v nekaterih primerih povzroči nenadno povratno reakcijo, pri čemer vodilni drog udari navzgor in nazaj proti upravljavcu.

Če verigo žage stisnete vzdolž vrha meča, lahko meč hitro potisne nazaj proti upravljavcu.

Katera koli od teh reakcij lahko povzroči, da izgubite nadzor nad žago, kar lahko povzroči resne telesne poškodbe. Ne zanašajte se samo na varnostne naprave, vgrajene v vašo žago. Kot uporabnik verižne žage morate sprejeti več korakov, da pri delu ne bo prišlo do nesreč ali poškodb

Povratni udarec je posledica napačne uporabe stroja in/ali nepravilnih delovnih postopkov ali pogojev in se mu lahko izognete z ustreznimi previdnostnimi ukrepi, kot je navedeno spodaj:

a) **Trdno primite ročaje motorne žage, tako da jih oklepate s palci in prsti, pri čemer imate na žagi obe roki, telo in roko pa postavite v takšen položaj, da lahko kljubujete silam povratnega udarca.** Sile povratnega udarca lahko upravljavec nadzoruje, če se sprejmejo ustrezni varnostni ukrepi. Ne izpustite verižne žage.

b) **Ne pretiravajte.** To pomaga preprečiti nenamerni stik konice in omogoča boljši nadzor verižne žage v nepričakovanih situacijah.

c) **Uporabljajte samo nadomestne meče in verige žage, ki jih je določil proizvajalec.** Nepravilne nadomestne vodilne palice in verige žage lahko povzročijo zlom verige in/ali povratni udarec.

d) **Upoštevajte navodila proizvajalca za brušenje in vzdrževanje rezalne verige.**

Zmanjšanje višine merilnika globine lahko povzroči povečan povratni udarec.

### 4.3 Dodatna varnostna navodila

a) **Motorne žage ne uporabljajte na lestvi, strehi ali kakršni koli nestabilni podlagi.** Delovanje verižne žage na ta način lahko povzroči resne telesne poškodbe.

b) **Vedno poskrbite za stabilno oporo** Spolzke ali nestabilne površine lahko povzročijo izgubo ravnotežja ali nadzora nad verižno žago.

c) **Ne poskušajte podreti drevesa.** Lahko pride do hudih poškodb upravljavca ali navzočih oseb.

d) **Ne segajte predaleč in ne režite nad višino ramen.** To pomaga preprečiti nenamerni stik konice in omogoča boljši nadzor verižne žage v nepričakovanih situacijah. Pravilne delovne tehnike zmanjšujejo tveganje za povratni udarec.

**Potegni:**

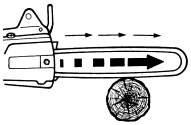

Če zaskočni omejevalnik motorne žage ni nameščen ob lesu, ki ga želite rezati, in – pri rezanju na spodnjem robu meča – se meč zatakne ali če motorna žaga naleti na trdi predmet v lesa, lahko motorno žago potegnete naprej. Zato vedno, kadar je to mogoče, naslonite zobati naslon stroja (5) ob les.



Pozor! Pri delu s strojem obstaja nevarnost poškodb.



**OPOZORILO** - Splošne nevarnosti!



Preberite navodila za uporabo.



Bodite pozorni na povratni udarec motorne žage in se ne dotikajte točke meča. Upoštevajte varnostne informacije o povratnem udarcu in ukrepe za preprečevanje.



Ne izpostavljajte dežju.
Motorne žage ne smete uporabljati v dežju. Stroja nikoli ne puščajte na prostem v deževnem vremenu!



OPOZORILO: TO MOTORNO ŽAGO SMEJO UPORABLJATI SAMO USPOSOBLJENI DELAVCI ZA NEGO IN PODIRANJE DREVES. UPORABA BREZ USTREZNEGA USPOSABLJANJA LAHKO POVZROČI HUDE POŠKODBE. Glejte priročnik z navodili!



Nosite zaščitna očala.



Nadenite si zaščito sluha.



Nadenite si gozdarsko varnostno čelado



Motorno žago vedno uporabljajte z obema rokama.



Nosite zaščitna oblačila za stopala, noge, dlani, roke in glavo.

Nosite osebno zaščitno opremo. Uporabljajte zaščito za oči (arboristična čelada z vizirjem ali zaščitna očala, odvisno od načina uporabe) ter zaščito za sluh, glavo, roke, podlakti, noge in stopala, ki je namenjena delu z motorno žago in primerna za plezanje po drevesih. Poskrbite, da se ti dobro prilegajo. Obujte obutev, ki ne drsi.



Izberite osebno varovalno opremo, označeno s tem simbolom.

Varno rokovanje z motorno žago zahteva strokovno usposabljanje za vse tehnike dela z ročno motorno žago.

Vzdržujte varno razdaljo od vodnikov pod napetostjo (kot so visokonapetostni vodi).

Ne uporabljajte orodja, če je bilo spremenjeno. Ne odstranjujte in ne spreminjajte varnostnih komponent.

Prepričajte se, da je veriga motorne žage pravilno napeta. Ohlapna veriga motorne žage lahko poskoči in povzroči resne ali celo smrtne poškodbe.

Za preprečitev nenamernega zagona: Pred preverjanjem napetosti verige, ponovnim zategovanjem verige, menjavo verige, odpravljanjem napak, vzdrževanjem in čiščenjem ter pred vsako menjavo delovnega mesta vedno odstranite akumulatorske pakete.

Stroj redno vzdržujte. Stroj vzdržujte v dobrem stanju. Številne nesreče povzročijo slabo in nepravilno vzdrževani stroji.

Iz varnostnih razlogov zamenjajte obrabljene ali poškodovane dele. Uporabljajte samo originalne nadomestne dele in dodatno opremo.

Pred uporabo oziroma po tem, ko orodje pade na tla ali utrpi kakršen koli udarec, opravite dnevni pregled, da bi odkrili morebitne poškodbe ali napake.

Bodite pozorni, pazite, kaj počnete, in pri delu z električnim orodjem uporabljajte zdrav razum. Stroja ne uporabljajte, če ste utrujeni, bolni ali pod vplivom drog, alkohola oziroma zdravil. Trenutek nepazljivosti lahko povzroči poškodbo!

Pred kakršnim koli nastavljanjem, menjavo orodja, vzdrževanjem ali čiščenjem odstranite baterijske paketa iz stroja in si nadenite zaščitne rokavice.



Baterijski paketi naj bodo vedno suhi!



Ne izpostavljajte baterijskih paketov ognju!

Ne uporabljajte poškodovanih ali deformiranih baterijskih paketov!
Ne odpirajte baterijskih paketov!
Ne prijemajte z prevodnimi materiali kontaktov

baterij, da ne nastane kratki stik!


Iz okvarjenih Li-Ion baterijskih paketov lahko uhaja rahlo kisla, vnetljiva tekočina!


V kolikor te tekočine pridejo v kontakt z vašo kožo takoj splahnite z veliko vode. Če pa slučajno pride v kontakt z vašimi očmi, jih takoj splahnite z tekočo vodo ter poiščite medicinsko pomoč.

Ne uporabljajte poškodovanih ali deformiranih baterijskih paketov!

**Transportiranje Li-Ion baterijskih paketov:**

Za pošiljanje baterij Li-Ion veljajo zakoni, ki se nanašajo na prevoz nevarnega blaga (UN 3480 in UN 3481). Ob pošiljanju baterijskih paketov se seznanite s trenutno veljavnimi specifikacijami. Po potrebi se posvetujte z vašim špediterjem. Primerna embalaža je na voljo v Metabo.

Pošiljajte le baterijske pakete, ki niso poškodovani ali puščajo. Odstranite baterijske pakete s stroja, ko pošiljate stroj. Zaščitite kontakte na baterijskem paketu pred kratkim stikom (na primer z lepilnim trakom).

Megla mazalnega olja je zdravju škodljiva in lahko nastane med delovanjem stroja. Izogibajte se vdihavanju! Uporabljajte samo na prostem ali v dobro prezračenih prostorih. Dolgotrajna izpostavljenost lahko povzroči bolezni dihal. Pri dolgotrajni uporabi nosite odobreno dihalno masko (npr. P2). Hranite ločeno od virov vžiga – nevarnost požara zaradi vnetljivih hlapov.

**Zmanjšajte izpostavljenost prahu:**

**OPOZORILO** - Nekateri prahovi, ki nastane pri brušenju, žaganju, vrtanju in drugih gradbenih dejavnosti, vsebuje kemikalije, za katere je znano, da povzročajo raka, okvare pri rojstvu ali drugo škodo na reprodukcijo. Nekaj vzorcev teh kemikalij je:
- Svinec iz barv na osnovi svinca,
- kristalni silicijev dioksid iz opeke in cementa ter drugih zidarskih izdelkov in
- arzen in krom iz kemično obdelanega lesa.

Vaše tveganje zaradi teh izpostavljenosti se razlikuje glede na to, kako pogosto opravljate to vrsto dela. Da zmanjšate svojo izpostavljenost tem kemikalijam, delajte v dobro prezračenem prostoru in delajte z odobreno varnostno opremo, kot so tiste maske za prah, ki so posebej zasnovane za filtriranje mikroskopskih delcev.

To velja tudi za prah iz drugih materialov, kot so nekatere vrste lesa (na primer hrastov ali bukov prah), kovine, azbest. Druge znane bolezni so npr. alergijske reakcije, bolezni dihal. Ne dovolite, da prah pride do telesa.

Upoštevajte ustrezne smernice in nacionalne predpise za vaš material, osebje, aplikacijo in kraj uporabe (npr. Predpisi o varnosti in zdravju pri delu, odstranjevanje).

Zbirajte delce in prah, ki nastane med delom in ne odlagajte blizu delovišča.

Uporabite primerni pribor za delo. V tem primeru bodo delci vstopili v ozračje nekontrolirano.

Uporablja naj se odsesavanje prašnih delcev, če narava dela to omogoča.

Zmanjšajte izpostavljenost prahu z naslednjimi ukrepi:
- ne usmerjajte uhajajočih se delcev in pretoka izpušnega zraka proti sebi ali bližnjim osebam ali proti prašnim usedlinam,
- uporabite odsesovalno enoto in / ali čistilec zraka,
- zagotovite dobro prezračevanje delovnega mesta in ga očistite s sesalnikom. Pometanje ali izpihovanje dviguje prah.
- Umazano delavno obleko operite ali posesajte, ne jo izpihovati. Ne pihajte, premikajte ali ščetkajte zaščitne opreme.

**Varnostne naprave motorne žage:**
- Ščitnik rezalne verige (1): lahko ščiti pred nenamernim dotikom rezalne verige.
- Zavora verige: hitro ustavi motorno žago (glejte poglavje 6.5).
- Zaščita rok (6): Ščiti roke pred vejami in aktivira zavoro verige (glejte poglavje 6.5).
- Varnostno stikalo (15): ščiti pred nenamernim zagonom.

## 5. Legenda

Glej stran 2.

1 Ščitnik verige
2 Meč žage
3 Prozoren rezervoar za olje
4 Pokrovček tesnilni (olje za mazanje verige)
5 Zobati naslon
6 Zaščita roke
7 Ločni ročaj
8 Gumirani ročaj
9 Gumb za deblokado baterije
10 Baterijski paket*
11 Prostor za shranjevanje kombiniranega ključa
12 Prikazovalnik polnosti in delovanja*
13 Gumb prikazovalnika polnosti*
14 Vklopno stikalo
15 Varnostno stikalo (za zaščito pred nenamernim zagonom)
16 Odprtina za mazanje
17 Viseče oko
18 Pokrov zobnika verige
19 Matica (pritrjena)
20 Kombinirani ključ
21 Zobnik verige
22 Zatič za napenjanje verige (napetost verige)
23 Vijak za napenjanje verige
24 Vijak s čepom
25 Oljni kanal
26 Veriga
27 Utor meča
28 Izvrtina
29 Izvrtina za mazanje

* odvisno od izvedbe in/ali dobave.

## 6. Pred uporabo

### 6.1 Namestitev meča, verige, nastavitev napetosti verige

Glejte slike na strani 2.

POZOR! Odstranite baterijska paketa (10). Nenamerni zagon lahko povzroči resne poškodbe. Motor mora biti nepremičen.

Nadenite zaščitne rokavice.

1. Odvijte pritrdilno matico (19) in snemite pokrov verižnika (18).
2. Zavrtite vijak za napenjanje verige (23) **v nasprotni smeri urinega kazalca** do konca, da spravite napenjalec verige (22) v končni levi položaj.
3. Namestite verigo žage (26) na meč (2): Rezalni robovi verige žage (b) morajo biti usmerjeni v smeri vrtenja. **Bodite pozorni na simbole (glejte stran 2):**
   **Slika A:** Simbol rezalnih členov verige na pokrovu verižnika (18).
   **Slika B:** Simbol smeri vrtenja

   Glejte stran 2, **sliko C**: Dvignite meč žage (2) na njenem sprednjem delu in namestite (26) rezalno verigo tako, da se zobje (a) obračalne zvezde meča žage zaskočijo v členke verige, pogonski členki verige pa se namestijo v utor v meču žage.
4. Nato namestite rezalno verigo (26) okoli verižnika (21) in namestite meč žage z njenim utorom (27) na navojne zatiče tako, da (24) se zatič za napenjanje verige (22) zaskoči v odprtino meča žage (28).
5. Ponovno namestite pokrov verižnika (18) (najprej vstavite zadnji del in ga nato v celoti namestite) ter privijte matico (19) **, vendar je še ne zategnite** .
6. Zavrtite napenjalni vijak (23) **v smeri urinega kazalca**, dokler veriga ne visi več po spodnjem robu meča. Pri tem dvignite sprednji konec meča.
7. Glejte stran 2, **Slika D: Veriga žage je pravilno napeta, če nalega na meč žage, če jo je na sredini meča žage mogoče dvigniti za 3 do 4 mm od zgornjega roba tirnice in če jo je mogoče z roko še vedno z lahkoto premikati, ne da bi se zatikala.**
8. Po napetju rezalne verige dvignite sprednji del meča žage **in trdno privijte matico (19)!**

### 6.2 Olje za mazanje verige

Motorne žage se dobavijo iz tovarne **brez olja**. **Pred prvim zagonom stroja je treba rezervoar za olje napolniti z mazalnim oljem.**

Nikoli ne delajte s strojem, če je rezervoar za olje prazen. Rezervoar nemudoma ponovno napolnite. Uporabljajte samo originalno olje za mazanje verige Metabo. Nikoli ne uporabljajte starega olja!

Za polnjenje z oljem odvijte pokrov (4). Pri polnjenju olja pazite, da v rezervoar za olje ne pride umazanija. Nivo olja lahko preverite skozi prozoren rezervoar za olje (3).

Glede na zunanjo temperaturo zadostuje eno polnjenje rezervoarja za olje, da lahko stroj deluje od 20 do 40.

### 6.3 Pustite, da se nova veriga žage steče

Pred žaganjem z novo verigo žage pustite, da teče 2-3 minute.

Po preteku časa preverite napetost verige (kot je določeno v poglavju 6.1) in po potrebi ponovno zategnite verigo žage.

### 6.4 Preverjanje mazanja verige

Nikoli ne žagajte brez mazanja! Takoj napolnite.

Če veriga žage teče na suho, sta meč in veriga v kratkem času neuporabna. Zato je nujno, da vsakič pred začetkom dela preverite nivo olja v rezervoarju.

Za preverjanje mazanja verige držite verižno žago z mečem (in verigo v teku) na varni razdalji pribl. 20 cm preko svetle podlage, npr. nad časopisom). Če se na podlagi pojavlja vedno večja oljna oznaka, mazanje verige deluje brezhibno.

### 6.5 Zavora verige

Vgrajena zavora verige ustavi rezalno verigo v manj kot 0,2 sekunde, ko se ščitnik za roke (6) premakne v sprednji položaj – bodisi ročno bodisi (ob aktiviranju zavore verige) s hrbtno stranjo roke upravljavca med delom z motorno žago.

Če se hitra zavora motorne žage sproži zaradi aktiviranja zaščite za roke (6), ne dovolite, da motor motorne žage deluje z zaščito za roke v tem položaju nepotrebno dolgo. Izklopite stroj. Vrnite zaščito za roke nazaj v začetni položaj.

Pred uporabo motorne žage vedno preverite, ali zavora verige deluje brezhibno (z aktiviranjem zaščite za roke (potisnite naprej) in s sprostitvijo sprožilca). Če se čas zaviranja podaljša, dajte stroj v popravilo.

### 6.6 Baterijski paket

Baterijski paket (10) je potrebno napolniti pred uporabo.

Če pada moč in vrtljaji stroja napolnite baterijski paket.

Navodila za polnjenje baterijskega paketa najdete v navodilih za uporabo polnilnika Metabo.

Baterijski paketi imajo indikator kapacitete (12) (odvisno od izvedbene različice):
- Pritisnite na gumb (13) in LED diode pokažejo nivo polnosti.
- Baterijski paket je skoraj prazen in je treba polniti, če utripa ena LED.

**Menjava baterijskega paketa**

Baterijskih sklopov se ne sme uporabljati pri plezanju na drevo, temveč le pri delu z dvignjene ploščadi.

**Odstranitev:**
Pritisnite gumb za sprostitev baterijskega paketa (9) in ga odstranite (10).

**Vstavljanje:**
Potisni baterijski paket (10) dokler se ne zaskoči v ohišju.

## 7. Uporaba

### 7.1 Pravilno držanje stroja, Vklop in izklop

Ko je motorna žaga vklopljena, se mora upravljavec dobro stati in trdno držati stroj. Meč se ne sme dotikati nobenih predmetov.

**Vklop**
Opomba: Zaščita za roke (6) mora biti ob vklopu stroja v začetnem položaju, torej pritisnjena v smeri puščice (sl., stran 2) ob ročaj loka (7).

Opomba: Motorna žaga nima zaščite pred nenamernim aktiviranjem (varnostno stikalo (15)).

Za vklop:

1. Držite stroj z levo roko za sprednji ročaj loka (7).
2. Napravo držite z desno roko na ročaju stikala (8).
3. Držite ročaje med palcem in prsti. Prepričajte se, da vaša leva roka drži sprednji ročaj loka (7) in da je vaš palec pod ročajem loka (7).
4. Z desnim palcem povlecite varnostno stikalo (15) nazaj.
5. Z varnostnim stikalom potegnjenim nazaj (15), aktivirajte sprožilec (14) in
6. sprostite varnostno stikalo (15).

**Izklop:**
Za izklop, spustite prožilec (14).

### 7.2 Delo z motorno žago

Pred začetkom dela vedno preverite, ali motorna žaga deluje brezhibno. Še posebej pomembni so naslednji:
- Meč nora biti nameščen pravilno
- Veriga žage mora biti pravilno napeta
- Mazanje mora delovati
- Zavora verige mora delovati pravilno.
- Nikoli ne delajte s topo ali obrabljeno verigo žage.
- Stroj uporabljajte le nepoškodovan in popoln.

**Žaganje drevesnih debel, vej in podobnih materialov**

Nikoli ne poskušajte sprostiti zagozdene žage pri delujočem motorju. Uporabite lesene zagozde, da sprostite verigo in meč.



Pri žaganju naj bo leva roka skoraj popolnoma iztegnjena. Stroj vodite tako, da so deli telesa zunaj namišljene črte "X", ki jo tvorita meč in njen podaljšek.




Pred zagonom stroja postavite zobat naslon (5) motorne žage ob les, tako da ga držite na ročaju loka (7) in povlečete ročico stikala navzgor (8).

Če se les med rezanjem ne razreže,
- rahlo pritisnite na ročaj loka (7) in nadaljujte z žaganjem; potegnite
- stroj pri tem rahlo nazaj,
- nastavite zobat naslon (5) globlje (žaga se ne sme odstraniti iz reza) in
- zaključite rez tako, da povlečete ročico stikala navzgor.

Motorno žago izvlecite iz lesa samo, ko žaga veriga deluje.

Če želite ohraniti popoln nadzor nad strojem na dejanski točki "prereza", zmanjšajte silo pritiska proti koncu reza, ne da bi popustili trdno držanje ročajev motorne žage. Po končanem rezanju izklopite stroj, počakajte, da se žagalna veriga ustavi, preden odstranite motorno žago. Preden zamenjate položaj, vedno izklopite motorno žago.

**Rezanje vej:**
Da preprečite zatikanje meča žage ali rezalne verige, ravnajte takole:

a) Debelejše veje je treba najprej odrezati na mestu, ki je bolj oddaljeno od debla. Najprej od spodaj zarežite do ene tretjine premera veje, nato pa vejo odžagajte z zgornje strani. Na koncu odrežite vejo tik ob deblu.

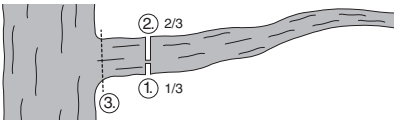


b) Pri rezanju vej, ki so na primer podprte na koncu, najprej zarežite do ene tretjine premera veje z zgornje strani, nato pa vejo odžagajte s spodnje strani. Na koncu odrežite vejo tik ob deblu.

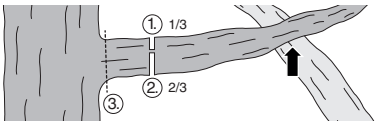


**Rezi za podiranje**
Poskrbite, da druge osebe niso izpostavljene nevarnosti, da ne poškodujete komunalnih vodov in da ne povzročite škode na premoženju. Če pride drevo v stik s komunalnim vodom, je treba nemudoma obvestiti odgovorno podjetje.

Pri žaganju na pobočju se nihče ne sme zadrževati pod krošnjo ali na območju pod drevesom, saj se bodo veje ali deli debla po podrtju verjetno odkotalili ali zdrsnili po pobočju navzdol.

Pred sečnjo je treba načrtovati evakuacijsko pot in jo po potrebi očistiti.

Pred sečnjo je treba pri določanju smeri podiranja drevesa upoštevati naravni naklon drevesa, lego velikih vej in smer vetra.

Z drevesa je treba odstraniti umazanijo, kamenje, ohlapno lubje, žeblje, spone in žico.

Rezanje zareze:
Izrežite zarezo (A) pravokotno na smer podiranja do globine 1/3 premera drevesa, kot je prikazano na sliki.

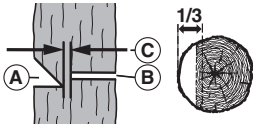


Najprej odrežite spodnji, vodoravni rez. To prepreči, da bi se veriga ali meč zataknila pri drugem zarezu.

Rezanje posekanega reza:
Rez za podiranje (B) začnite vsaj 50 mm nad vodoravnim zarezom, glejte sliko. Rez za podiranje izvedite vzporedno z vodoravnim zarezom. Rez za podiranje naredite dovolj globok, da prelomni del(C) ostane na svojem mestu in lahko deluje kot tečaj Prelomni del preprečuje, da bi se drevo obrnilo in padlo v napačno smer. Ne žagajte skozi prelomni del. Širina prelomnega dela (C): 50 mm.

Ko se rez približa prelomu, drevo naj bi začelo padati. Če postane očitno, da drevo morda ne bo padlo v želeno smer ali se nagne nazaj in se meč zagozdi, prekinite podiranje in uporabite zagozde iz lesa, plastike ali aluminija, da odprete rez in drevo vrnete nazaj na želeno linijo sečnje.

Ko se deblo začne nagibati k padcu, izvlecite motorno žago iz zareze, jo izklopite, odložite in aktivirajte zavoro verige. Pazite na padajoče veje.

**Ponovno napenjanje verige žage**

Pri delu z motorno žago se veriga zaradi toplote razširi. Nato se začne povešati in lahko skoči iz utora vodilne tirnice.

Preverite napetost verige (kot je navedeno v poglavju 6.1) in po potrebi ponovno zategnite verigo žage.

Če verigo ponovno napnete, ko je vroča, jo morate na koncu ali pri delu popustiti, ker bi sicer hlajenje lahko povzročilo visoko napetost krčenja.

**Nezadostno mazanje verige**
Če je rezervoar za olje po približno 20-minutnem delovanju motorne žage še vedno skoraj poln, je morda oljni kanal (25) stroja ali odprtina za dovod olja (29) vodilne tirnice zamašena in jo je treba očistiti

**Prevoz stroja** (po uporabi)
- Odstranite baterijski paket.
- Roke držite stran od varnostnega stikala (15).
- Na meč namestite priložen zaščitni pokrov (1).
- Za prevoz pritrdite v varen položaj, da preprečite poškodbe ali iztekanje olja.
- Aktivirajte zavoro verige: premaknite ščitnik za roke (6) v sprednji položaj.

### 7.3 Varnostna navodila za delo na višini

Teh navodil ne gre šteti za nadomestilo za formalno usposabljanje.

Veljajo lahko strožji nacionalni ali drugi predpisi.

**Splošne zahteve**

Pri uporabi motornih žag za nego drevja z vrvjo in nosilnim pasom veljajo posebne varnostne zahteve:

Upoštevati je treba tudi nacionalne predpise.

Nikoli ne delaj SAM! Vedno mora biti prisoten usposobljen delavec na tleh.

Motorno žago sme uporabljati le usposobljen uporabnik, ki pozna tehnike plezanja in varnostne postopke ter zna zavzeti varen in pravilen delovni položaj.

Ne nosite več pasov in/ali več ramenskih trakov hkrati, saj se bodo medsebojno ovirali in lahko vplivali na varnost.

**Osnovno naravnavanje**

Motorno žago je treba pregledati na tleh, preden jo potegnemo k uporabniku na drevesu.

Motorna žaga mora biti opremljena z ustrezno zanko, da jo je mogoče pritrditi na pas uporabnika.

Glejte stran 3, sliko E: primer pritrjevanja motorne žage za nego dreves na pas uporabnika.

Glejte stran 3, sliko F: primer pritrjevanja motorne žage za nego dreves na zadnjo sredinsko točko pasu.

- Pritrdite zanko na (17) obešalno uho.
- Za pritrditev žage na uporabnikov pas uporabite ustrezno vpenjalo, in sicer tako posredno (npr. prek zanke) kot neposredno (npr. na pritrdilno točko žage).
- Preden motorno žago potegnete k sebi, se prepričajte, da je varno pritrjena.
- Motorne žage ne sprostite z dvižne vrvi, dokler ni varno pritrjena na plezalni pas.
- Če motorno žago premikate z enega visečega ušesa na drugega, mora uporabnik zagotoviti, da je motorna žaga pritrjena v novem položaju, preden jo sprostite iz prejšnjega visečega ušesa.

Motorno žago pritrdite le na priporočeno točko za obešanje (17) na pasu, da jo ohranite ločeno od plezalnih vrvi in centrirate težo pod hrbtenico uporabnika. Glej sl. F.

**Uporaba motorne žage na drevesu**

Analize nesreč pri negi drevja kažejo, da je nepravilna uporaba motorne žage z eno roko glavni vzrok za poškodbe.

Pogoste napake vključujejo nepravilno zavarovan delovni položaj in to, da žage ne držimo z obema rokama. To so posamezniki za poškodbe, zlasti zaradi:

- To povečuje tveganje za poškodbe, zlasti zaradi:
- Če nimate nadzora nad motorno žago, je večja verjetnost, da bo prišla v stik s plezalnimi vrvmi ali telesom uporabnika (zlasti z levo roko in roko), in
- Izguba nadzora zaradi nevarnega delovnega položaja in stika z motorno žago (nepričakovani gibi med delom z motorno žago).

**Varen delovni položaj z uporabo obeh rok**

Da bi lahko motorno žago držal z obema rokama, si mora uporabnik vedno prizadevati za varen delovni položaj in žago držati na naslednji način:

- V višini bokov pri žaganju vodoravnih odsekov in
- V višini trebuha pri žaganju navpičnih rezov.

Kadar uporabnik dela v bližini navpičnega debla in so bočne sile, ki delujejo na delovni položaj, majhne, lahko za zagotovitev varnega delovnega položaja zadostuje stabilno stojišče. Ko pa se uporabnik oddalji od debla, mora sprejeti dodatne ukrepe za zmanjšanje ali izravnavo naraščajočih bočnih sil, na primer s preusmeritvijo glavne vrvi prek dodatne sidrne točke ali z uporabo nastavljivega traku, ki poteka od pasu do dodatne sidrne točke (glej sliko G).

Za zagotovitev dobre opore za noge v delovnem položaju se lahko kot začasna opora uporabi zanka iz traku (glej sliko H).

**Zagon motorne žage na drevesu**

Bodite pozorni na poglavje 7.1.

Zavoro verige je treba vedno aktivirati, preden motorno žago dvignete ali spustite na vrvi za obešanje.

Pred težkimi opravili žaganja mora uporabnik vedno zagotoviti, da je baterija dovolj napolnjena.

**Uporaba motorne žage z eno roko**

Verižnih žag za nego drevja ne uporabljajte z eno roko v nestabilnem delovnem položaju oziroma namesto ročnih žag za odrezovanje majhnih konic vej.

Motorne žage za nego drevja se smejo uporabljati z eno roko le, če ...
a) ni mogoče doseči delovnega položaja, ki bi omogočal uporabo z obema rokama,
b) delovni položaj je treba zavarovati z eno roko in
c) se motorna žaga uporablja v popolnoma iztegnjenem položaju, pod pravim kotom glede na linijo uporabnikovega telesa in zunaj nje.

Uporabniki nikoli ne smejo ...
- Žagajte z območjem povratnega udarca na konici vodilne tirnice motorne žage,
- držijo se veje, ki jo žagajo, ali
- Poskusite ujeti padajoče dele.

**Sproščanje zagozdene motorne žage / sprostitev blokirane rezalne verige**

Če se motorna žaga med rezanjem zagozdi, mora uporabnik:
a) izklopite motorno žago in jo varno pritrdite na notranjo stran drevesa (npr. proti deblu) ali na ločeno vrv za orodje,
b) izvlecite motorno žago iz zareze, medtem ko vejo dvignete, kolikor je potrebno, in
c) če je potrebno, uporabite ročno žago ali drugo motorno žago, da sprostite zagozdeno motorno žago, tako da režete vsaj 30 cm stran od zagozdene žage.

Ne glede na to, ali za sprostitev zagozdene motorne žage uporabite ročno žago ali drugo motorno žago, je treba reze za sprostitev vedno izvesti na zunanji strani (proti koncem vej); tako preprečite, da bi žago odneslo skupaj z odžaganimi kosi, kar bi situacijo še dodatno zapletlo.

## 8. Shranjevanje

Nataknite zaščitni pokrov (1) na meč (2). Odstranite baterijske pakete. Očistite stroj. Vzdržujte stroj.

Pri lepljivih oljih za motorne žage z nizko viskoznostjo priporočamo, da je nivo olja med skladiščenjem največ 50-odstoten, s čimer preprečite iztekanje olja.

Shranite na varno mesto, stran od dosega otrok.

## 9. Vzdrževanje in čiščenje

⚠ POZOR! Odstranite baterijska paketa (10). Nenamerni zagon lahko povzroči resne poškodbe. Motor mora biti nepremičen. Nadenite zaščitne rokavice.

**Čiščenje**

Očistite in posesajte prezračevalne reže stroja. Po potrebi izpihajte s suhim stisnjenim zrakom. Po daljšem času in zelo pogosti uporabi je priporočljivo, da notranjost stroja očisti servisna služba.

**Veriga žage**

Delo s topo verigo žage povzroči prezgodnjo obrabo verige, verižnega kolesa in meča. Prav tako lahko povzroči lom verige. Zato je pomembno, da je veriga pravočasno nabrušena.

Vedno upoštevajte navodila proizvajalca za brušenje in vzdrževanje rezalne verige. Zmanjšanje višine merilnika globine lahko povzroči povečan povratni udarec.

Ostrenje naj opravi specializirana delavnica. Nosilci verige imajo naslednje kote: kot rezanja = 70°, kot ostrenja = 25°. Za ostrenje verige žage potrebujete 4,0-mm okroglo pilo (s približno 50 % rezilnega zoba preklopite na 3,6 mm). Uporabite pilo za brušenje, da napilite globinomer do višine 0,65 mm.

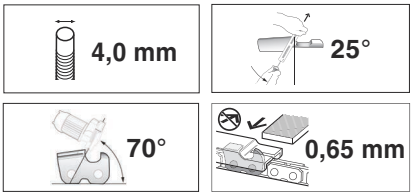


Zamenjajte verigo za žaganje, če:
- Dosežena je oznaka za minimum na rezalniku.
- Med pogonskimi členi in zakovicami je preveč prostora.
- Hitrost rezanja je prepočasna.
- Hitrosti rezanja ni mogoče povečati niti po večkratnem ostrenju verige žage.

Za nadomestne verige žage glejte poglavje Dodatna oprema.

**Vodilna letev**
Občasno je treba nanesti nekaj masti za kroglične ležaje (s pištolo za mast, ni priložena) skozi luknje za mazanje (16) za deflektorsko zvezdo na sprednjem koncu meča.

Spodnji rob meča je še posebej občutljiv na obrabo. Da bi se izognili enostranski obrabi meča, jo je treba ob vsakem ostrenju verige obrniti. Po potrebi: robove raziglite in plosko napijte z ravno pilo.

Izkoristite to priložnost tudi za čiščenje utora in odprtin za dovod olja (29) meč.

Zamenjajte meč, če
- utor se ne ujema z višino pogonskih členov (ki se nikoli ne smejo dotikati spodnje strani).
- Če je notranjost meča obrabljena in se veriga zaradi tega nagiba na eno stran.

Če zamenjate meč, je treba zamenjati tudi verigo žage. Za nadomestni meč žage glejte poglavje Dodatna oprema.

**Zobnik verige**
Če zobnik verige (21) kaže znake večje obrabe (globoke vdolbine), ga je treba zamenjati.

Glejte poglavje Popravila.

## 10. Dodatna oprema

Uporabljajte samo originalne baterijske pakete Metabo ali CAS (akumulatorski sistem Alliance) in dodatke.

Uporabljajte le pribor, ki odgovarja zmogljivosti in namembnosti stroja in je specificirana v teh navodilih.

Vgradite pribor varno. Če je stroj vpet v stojalo, zavarujte vrtalnik! Izguba nadzora lahko povzroči poškodbe.

**Olje za motorno žago BIO** Št. naroč.: 628441000

**Veriga** (kot zamenjava) Št. naroč.: 628440000

**Meč** (kot zamenjava) Št. naročila: 628438000

**Polnilci** : ASC 72 itd.

**Baterijski paketi z različnimi kapacitetami.**
Kupujte le odgovarjajoče bat.pakete glede na napetost stroja.

5,5 Ah (LiHD), Naročniška št: 625368000
itn

5,2 Ah (Li-Ion), Naročniška št: 625028000
itn

Popoln program dodatne opreme najdete na spletni strani www.metabo.com ali v katalogu Metabo.

## 11. Servisiranje

⚠ Popravila električnega orodja sme izvajati samo usposobljen električar in samo z originalnimi nadomestnimi deli!

Če vaše Metabo električni stroji potrebujejo popravilo, naj ga popravijo na zato pooblaščenem servisu. Prosimo pred predajo stroja servisu opišite okvaro. Za naslov servisa poglejte na www.metabo.si

Lista rezervnih delov Vam je voljo na spletni strani www.metabo.si.

## 12. Zaščita okolja

Upoštevajte tudi nacionalne predpise o zbiranju odpadnih strojev, embalaže in dodatne opreme.

Embalažne materiale je treba odstraniti v skladu z njihovimi oznakami v skladu z občinskimi smernicami. Dodatne informacije najdete na www.metabo.com v razdelku »Servis«.

Baterijski paketi se ne smejo zavreči skupaj z gospodinjskimi odpadki. Vrnite poškodovane ali pokvarjene baterijske pakete vašemu trgovcu.

Ne vrzite baterijskih paketov v vodo.

Samo za članice EU: Ne odlagajte izrabljenih strojev med hišne odpadke. V skladu z evropsko direktivo 2012/19 / EU o odpadkih iz električne in elektronske opreme ter za izvajanje v nacionalni zakonodaji je treba rabljena električna orodja ločeno zbirati in reciklirati na okolju prijazen način.
Izpraznite bateriski paket preden ga oddate v reciklažo. Zaščitite kontakte na baterijskem paketu pred kratkim stikom (na primer z lepilnim trakom).

## 13. Tehnični podatki

Legenda znakov v tabeli na strani 4. Spremembe so mogoče zaradi tehničnega napredka.

| | | |
|---|---|---|
| U | = | Napetost baterijskega paketa |
| $L_{max}$ | = | dolžina verige |
| L | = | Uporabna dolžina meča |
| $v_K$ | = | Hitrost verige v prostem teku |
| $K_T$ | = | Veriga žage, razmik |
| $K_A$ | = | Veriga, število členov |
| $K_T$ | = | Veriga, debelina pogonskega člena |
| $KR_T$ | = | Verižnik, razmik |
| $KR_A$ | = | Verižnik, število zob |
| $V_{Oil}$ | = | Prostornina oljnega rezervoarja |
| $m_1$ | = | Teža (brez olja, zaščite rezalne verige, meč žage, rezalne verige, akumulatorske baterije) |
| $m_2$ | = | Teža (z mečem žageo, rezalno verigo, zaščito rezalne verige, polnim rezervoarjem olja, brez akumulatorske baterije) |
| S | = | Razred zaščite pred rezi |
| IP | = | Zaščitni razred |

Vse vrednosti so določene z upoštevanjem standarda EN 62841.

Dovoljenja temperatura med delom:
-20 °C do 50 °C (omejeno delovanje pri temperaturah pod 0 °C). Dovoljena temperatura prostora za shranjevanje: od 0 ° C do 30 ° C.

Priporočena temperatura okolice med polnjenjem: 0°C do 40°C.

⎓ enosmerna napetost

Objavljeni tehnični podatki so predmet tolerančnih meritev (kot je navedeno v veljavnih standardih).

**Vrednosti emisij**
Te vrednosti se lahko uporabi kot uvodna ocenitev izpostavljenosti in ob primerjavi z drugumi stroji. Dejanska obremenitev je lahko višja ali nižja, odvisno od pogojev delovanja, stanja električnega stroja ali uporabljene opreme. Ocena izpostavljenosti vibracijam lahko upošteva čas, ko se stroj izklaplja ali obratuje brez obremenitve. To lahko pomembno dvigne nivo z izpostavljenosti preko vsega delovnega perioda.

Skupna vrednost tresljajev (vektorska vsota treh smeri):
Vrednosti vibracij $\mathbf{a_h}$ (neprekinjene vibracije) in njihova negotovost $\mathbf{K_h}$, vrednosti vibracij $\boldsymbol{p_F}$ (ponavljajoče se udarne vibracije) in njihove negotovosti $\mathbf{K_p}$ so bile določene v skladu z EN 62841.

..., S = žaganje debla trdega lesa

Obstaja tveganje za Raynaudov sindrom. Upoštevajte zgornje informacije. Nošenje rokavic lahko zmanjša učinke tresljajev.

Dolgotrajna izpostavljenost vibracijam lahko povzroči poškodbe in nevro-vaskularne motnje (imenovane tudi "Raynaudov sindrom" ali "beli prst"), zlasti pri ljudeh z motnjami krvnega obtoka. Simptomi lahko prizadenejo roke, zapestja in prste ter se kažejo kot izguba občutljivosti, utrujenost, srbenje, bolečina in razbarvanje ali strukturne spremembe kože. Te učinke lahko okrepijo nizke temperature okolja in/ali premočno prijemanje ročajev. Če se ti simptomi pojavijo, je treba stroj manj uporabljati in se posvetovati z zdravnikom.

Tipične ravni zaznanega zvoka, ovrednotene po krivulji A (ISO 22868):
$L_{pA}$ = Nivo zvočnega tlaka
$L_{WA}$ = Nivo zvočne moči
$K_{pA}$, $K_{WA / WA (G)}$ = nevarno
$L_{WA(G)}$ = Zajamčena raven zvočne moči po 2000/14/EC




Tipični prag zvočnega tlaka gre lahko preko je 80 dB(A) med obratovanjem.

**Nadenite si ustrezno zaščito sluha!**

# GARANCIJSKI LIST

**Firma in sedež garanta:** Metabo d.o.o. Poslovna cona A 12 SI-4208 ŠENČUR
**Datum dobave stroja:** _____
**Oznaka in tip stroja**:_____
**Serijska številka stroja**:_____
**Trajanje garancijskega roka**: 12 mesecev po dobavi stroja
Čas zagotavljanja vzdrževanja, nadomestne dele in priklopne aparate: 3 leta po preteku garancije
Ozemeljsko območje veljavnosti garancije: Območje R Slovenije
Garant jamči za lastnosti, ki so navedene v Priročniku z navodili za uporabo in vzdrževanje ali brezhibno delovanje v garancijskem roku, ki začne teči z dobavo blaga potrošniku.

**Pravice potrošnika:**

1. Če stroj, za katerega je izdana obvezna garancija, ne izpolnjuje specifikacij ali nima lastnosti, navedenih v garancijskem listu ali oglaševalskem sporočilu, lahko potrošnik najprej zahteva odpravo napak (potrošnik mora upoštevati zaporedje zahtevkov, kot so navedeni v nadaljevanju). Če napake niso odpravljene v skupno 30 dneh od dneva, ko je garant ali pooblaščeni servis od potrošnika prejel zahtevo za odpravo napak, mora garant potrošniku brezplačno zamenjati stroj z enakim, novim in brezhibnim strojem.
2. Rok iz prejšnjega odstavka se lahko podaljša na najkrajši čas, ki je potreben za dokončanje popravila ali zamenjave, vendar za največ 15 dni. O številu dni za podaljšanje roka in razlogih za njegovo podaljšanje garant obvesti potrošnika pred potekom roka iz prejšnjega odstavka.
3. Če garant v roku za odpravo napake stroja ne popravi ali ne zamenja z novim, lahko potrošnik zahteva vračilo celotne kupnine od garanta ali zahteva sorazmerno znižanje kupnine.

Stroške za material, nadomestne dele, delo, prenos in prevoz izdelkov, ki nastanejo pri odpravljanju okvar oziroma nadomestitvi stroja z novim, plača garant.

**Uveljavljanje garancije:**

Potrošnik uveljavlja garancijo pri pooblaščenih servisih Garanta, navedenih na garancijskemu listu le ob predloženemu pravilno izpolnjenemu garancijskemu listu in originalnemu računu. Uveljavljanje pravic iz naslova garancije potrošnik uveljavlja osebno, pisno po pošti ali po elektronski pošti. Stroške krije Garant, potrošnik pa je dolžen poskrbeti za pravilno embaliranje stroja, skladno s pravili dostavne službe.

**Opozorilo**

Potrošnik ima zakonsko pravico, da zoper garanta v primeru neskladnosti blaga brezplačno uveljavlja jamčevalne zahtevke in da garancija ne izključuje njegovih pravic, ki izhajajo iz obveznega jamstva za skladnost blaga.
Garancija ne velja:
V primeru nepooblaščenega posega v blago,
V primeru mehanskih ali električnih okvar zaradi nepravilne uporabe blaga
V primeru poškodb med transportom po izročitvi blaga dostavni službi
V primeru, da k zahtevku za popravilo v garancijskem roku nista priložena garancijski list in originalni račun,
Za celotni potrošni material (krtačke, kabli, maziva, ležaji, itd.).
Ob nakupu blaga garant zagotavlja potrošniku:
tudi navodila za sestavo in uporabo ter seznam pooblaščenih servisov;
servis, ki ima pooblastilo garanta za izvajanje servisnih del na blagu ter z njim sklenjeno pogodbo za dobavo nadomestnih delov, če sam ne opravlja te dejavnosti;
brezplačno odpravo napak v času garancijskega roka;
proti plačilu popravilo, vzdrževanje blaga, nadomestne dele in priklopne aparate vsaj tri leta po poteku garancijskega roka tako, da servis opravlja sam ali ima sklenjeno pogodbo o servisiranju z drugo osebo.

**Pooblaščeni servisi za uveljavljanje garancije**:

**VARESI d.o.o. Cesta v Gorice 2a 1000 Ljubljana Tel: 01/505 75 81 metabo@varesi.si**
**Elektroservis Povše d. o. o. Kersnikova cesta 2 D 3320 Velenje Tel: 0590-39-252, 031/599-001 info@elektroservis-povse.com**

*Metabo 3-letna garancija*
*XXL garancija je na voljo za vse kupce Metabo strojev v roku 4.tedne od dobave stroja.*
*Potrdilo o 3-letni garanciji in vsi pogoji so objavljeni na navedeni spletni strani https://portal.metabo-service.com/sl-SI/service-portal/*
*Obiščite jo in izpolnite potrebne podatke za 3-letno XXL Metabo garancijo.*

170281601_sl_0526 (incl.SHW)



Metabowerke GmbH
Metabo-Allee 1
72622 Nuertingen
Germany
www.metabo.com

metabo®