metabo®

PROFESSIONAL POWER TOOL SOLUTIONS

KS 18 LTX 66 BL





sl Prevod originalnih navodil za uporabo 5

www.metabo.com

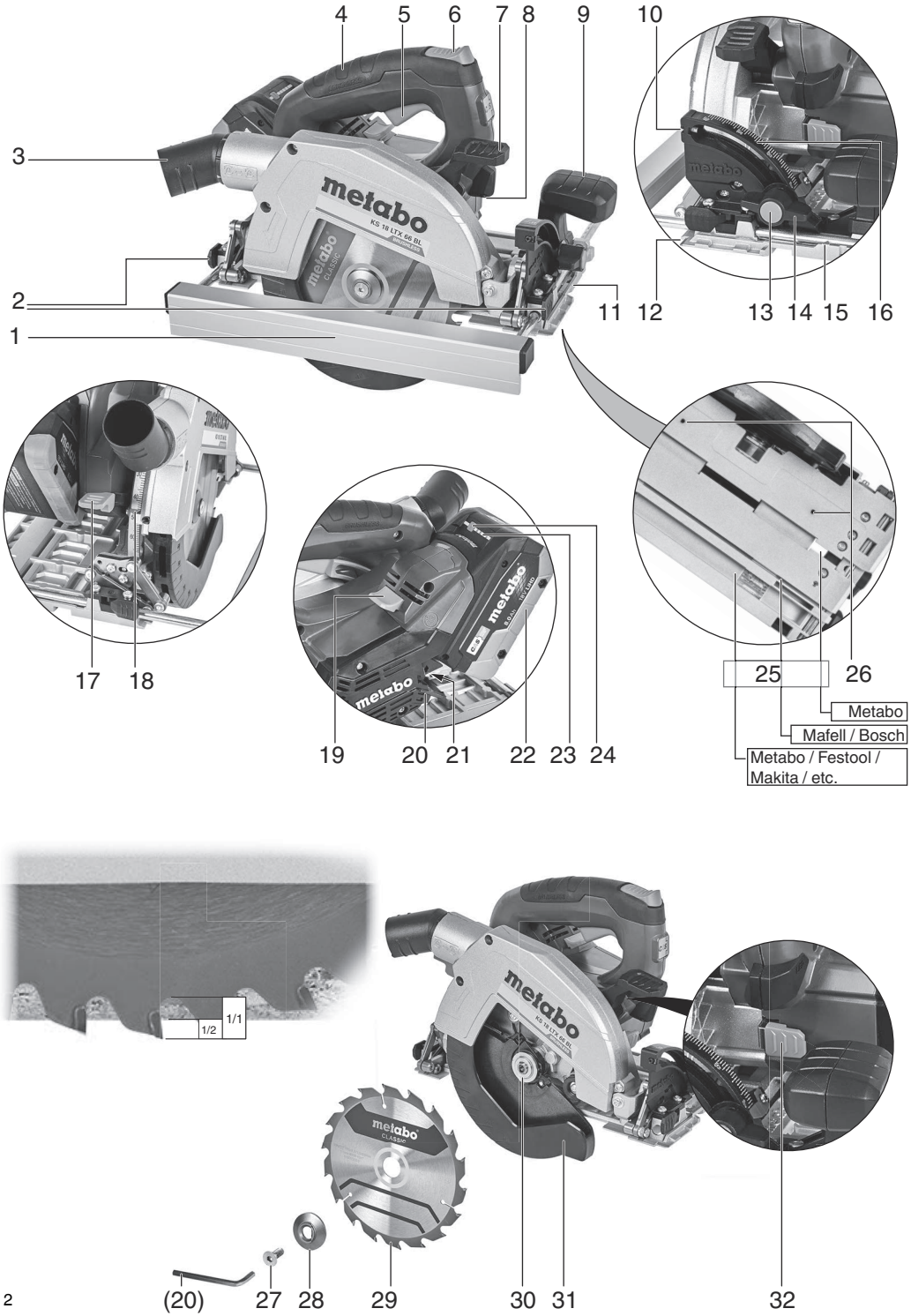
4
5
6
7
8
9
10
3
2
1
11
12
13
14
15
16
17
18
19
20
21
22
23
24
25
26
Metabo
Mafell / Bosch
Metabo / Festool / Makita / etc.
1/1
1/2
(20)
27
28
29
30
31
32

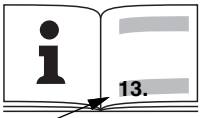

		KS 18 LTX 66 BL *1) Serial Number: 11866..
U	V	18
n_0	/min	4800
T_{max}	mm (in)	66 (2 19/32“)
$T_{90°}$	mm (in)	66 (2 19/32“)
$T_{45°}$	mm (in)	43 (1 11/16“)
A	°	0° - 46°
Ø	mm (in)	165 (6 1/2“)
d	mm (in)	20 (25/32“)
a	mm (in)	1,0 - 2,0 (0.039 - 0,079“)
b	mm (in)	max. 2,6 (max. 0.102)
m	kg (lbs)	4,5 (9.9)
$a_{h,D}/K_{h,D}$	m/s^2	< 2,5 / 1,5
L_{pA}/K_{pA}	dB (A)	87 / 3
L_{WA}/K_{WA}	dB (A)	98 / 3

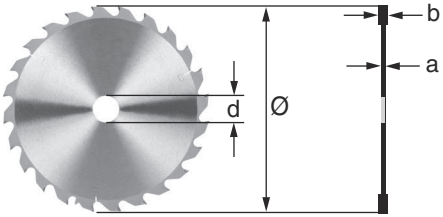

CE *2) 2014/30/EU, 2006/42/EC, 2011/65/EU
*3) EN 62841-1:2015, EN 62841-2-5:2014, EN 50581:2012

2020-10-15 Bernd Fleischmann
Direktor Produktentstehung & Qualität (Vice President Product Engineering & Quality)
*4) Metabowerke GmbH - Metabo-Allee 1 - 72622 Nuertingen, Germany

Ⓐ 

628028000

Ⓑ 

FS 80	629010000
FS 160	629011000
FS 250	629013000
FS 310	629014000

Ⓒ 

KFS 30	629015000
KFS 44	629016000
KFS 70	629017000

Ⓓ 

629021000

Ⓔ 

165x20 mm, 18 WZ, 628294000
165x20 mm , 36WZ, 628295000

Ⓕ 

ASC 145 etc.

Ⓖ 

18 V	5,5 Ah	625368000	LiHD
18 V	8,0 Ah	625369000	LiHD
18 V	10,0 Ah	625549000	LiHD
		etc.	

Ⓗ 

Ⓘ 

6.31362
Ø 35 mm, 3,5 m

Ⓘ 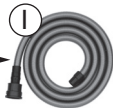

6.31939
Ø 27 mm, 3,5 m, antistatic

Prevod originalnih navodil za uporabo

1. Izjava o skladnosti

S polno odgovornostjo izjavljamo: Te krožne žage, označene s tipom in serijsko številko *1), ustrezajo vsem zadevnim določbam smernic *2) in standardov *3). Direktor razvoja in raziskav *4), Tehnična dokumentacija - glej stran 3.

2. Namen uporabe

Ta električna ročna žaga je namenjena za rezanje lesa, plastike in kovin ter njim podobnih materialov Ne sme se uporabljati za žaganje kovin, razen za tanke aluminijaste pločevine (tanjše od 2 mm) in aluminijaste laminirane lesene ali kompozitne plošče.

Ta stroj ni namenjen potopnim rezom.

Za vsakršne poškodbe oziroma škodo, ki bi nastala zaradi neprimerne uporabe, je odgovoren uporabnik.

Upoštevati je treba splošno veljavna pravila o varstvu pri delu in za preprečevanje nesreč pri delu.

3. Splošna varnostna navodila



Zaradi lastne varnosti in zaščite stroja bodite pozorni na vse dele navodil, ki so označeni s tem znakom.



OPOZORILO – Skrbno in v celoti preberite ta navodila saj zmanjšate možnost poškodb.

Vso dokumentacijo in navodila v primeru prodaje stroja priložite novemu uporabniku!

Posebna varnostna navodila

OPOZORILO – Preberite vsa priložena navodila za varno delo s tem strojem *Neupoštevanje navodil in pravil lahko pripelje do električnega udara, požara ali/in resnih poškodb.*

Shranite vsa varnostna navodila za kasnejšo uporabo. *Termin "stroji" in varnostna opozorila se nanaša na vaš električni ali baterijski stroj.*

3.1 Varno delovišče

a) **Poskrbite, da bo delovno področje čisto dobro osvetljeno.** *Razmetan in temačen prostor kliče po nesreči.*

b) **Ne uporabljajte stroja v bližini vnetljivih tekočin ali plinov zaradi možnosti iskrenja.** *Električno orodje povzroča iskrenje, ki lahko zaneti prah ali ogenj.*

c) **Ne dovolite približevanja opazovalcem in otrokom stroju med obratovanjem.** *Lahko vas zmotijo pri delu in ogrozijo sebe, vas ali stroj.*

3.2 Zaščitite se pred električnim udarom

a) **Vtikač se mora prilegati omrežni vtičnici. Ne modificirajte jih. Ne uporabljajte vmesnih vtičnic za ozemljitve strojev.** *Varni vtiči in vtičnice bodo zmanjšali možnost električnega udara.*

b) **Ko delate z električnimi stroji se izogibajte dotikov z ozemljenimi deli kot so vodne pipe, radiatorje, štedilnike, hladilnike.** *Obstaja velik riziko električnega udara, če je vaše telo ozemljeno.*

c) **Ne izpostavljajte stroja dežju ali vlagi.** *Ne uporabljajte orodja na mokrih ali vlažnih lokacijah saj s tem povečujete nevarnost električnega udara.*

d) **ne zlorabljajte stroja. Električni kabel ni namenjen vleki, nošnji ali vezanju. Ne izpostavljajte el. kabel vročini, olju, ostrim robovom ali premikajočih delov.** *Poškodovan kabel lahko povzroči električni udar.*

e) **Ko delate s strojem zunaj,uporabite podaljške, namenjene delu zunaj.** *Uporaba zunanjih el. podaljškov zmanjša nevarnost el. udara.*

f) **ČE je delo v vlažnem okolju neizbečno, uporabite RCD zaščitno varovalko.** *Uporaba diferencialno tokovnega varovanja (RCD) zmanjša nevarnost el. udara.*

3.3 Osebna varnost

a) **Zavzemite pravilno držo in ravnotežje med delom. Glejte kaj delate. Uporabljajte zdravo pamet. Ne delajte s strojem ko ste utrujeni ali pod vplivom opojnih substanc (alkohola drog, zdravil,..).** *Trenutek nepazljivosti lahko povzroči poškodbo!*

b) **Uporabljajte zaščitna delovna sredstva. Vedno si nadenite zaščitna očala.** *Uporaba zaščitnih osebnih zaščitnih sredstev, kot so zaščitna maska, nedrseča obutev, primerno pokrivalo zmanjšajo možnost poškodb.*

c) **Preprečite nenamenski vklop. Ko stroje ne uporabljate, pred servisiranjem ali zamenjavo orodij ali opreme izvlecite vtič iz omrežne vtičnice oz. izvlecite baterijski paket.** *Pri nošnji orodja lahko hitro s prstom dotaknete prožilo in povzročite poškodbo.*

d) **Odstranite ključe ali napenjala pred vklopom stroja.** *Karkoli od vpenjal lahko ob vključitvi poleti po prostoru in povzroči poškodbo.*

e) **Ne preobremenjujte stroja. Bodite pravilno postavljeni in stabilni med delom.** *To vam omogoča boljši nadzor nad strojem.*

f) **Bodite oblečeni delu primerno. Ne nosite ohlapnih oblačil ali visečega nakita. Lase in viseče dele obleke imejte stran od vrtečih se delov.** *Preprečite, da se vam nebi kaj zapletlo v vrteče se dele.*

g) **Če je pripravam namenjena za priklop odsesavanja in zbiranja prahu, poskrbite, da je naprava pravilno spojena.** *Uporaba odsesanih*

sistemov zmanjša nevarnost poškodb zaradi prahu.

h) **Ne pustite, da izkušnje pridobljene pri pogosti uporabi vam omogočajo, da postanete samozavestni in prezrete načela varnosti.** *Malomaren ukrep lahko povzroči hude poškodbe v delčku sekunde.*

3.4 Uporaba stroja in vzdrževanje.

a) **Ne preobremenjujte strojev. Uporabljajte primeren stroj delo.** *Z pravim strojem boste delo opravili bolje, hitreje in varnejše, če je stroj namenjen takemu delu.*

b) **Ne vklopite stroja če je vklopni gumb ne ostane na položaju vklopljeno/izklopljeno.** *Noben stroj ne more biti pod nadzorom, če stikalo za vklop/izklop ne deluje pravilno in ga je potrebno popraviti.*

c) **Izvlecite wtikač iz omrežne vtičnice in/ali odstranite baterijski paket s stroja predno začnete z nastavitvami, zamenjavami pribora ali ko shranjujte stroj.** *Tako zmanjšamo možnost poškodb ob nenamenskem vklopu stroja.*

d) **Hranite stroje in njihova navodila za uporabo izven dosega otrok ali nepooblaščenih oseb.** *Stroji so lahko v rokah nepoučenih oseb nevarno orodje.*

e) **Skrbno vzdržujte stroj in pribor. Preverite morebitne okvare ali lome na vseh vitalnih in premikajočih delih, ki lahko vplivajo na delovanje stroja. Obrabljene in poškodovane dele zamenjajte oz. pošljite stroj v usposobljeno servisno delavnico.** *Veliko nesreč je posledica slebega vzdrževanja stroja.*

f) **Imejte rezilne površine ostre in čiste.** *Pravilno vzdrževana in servisirana oprema olajša delo in omogoča boljšo kontrolo nad strojem.*

g) **Za vašo varnost uporabljajte samo namensko dodatno opremo, ki je opremljena z navodili za uporabo in jo navaja oz. priporoča proizvajalec stroja.** *Uporaba stroja izven predpisanega namena in uporaba nenamenske dodatne opreme lahko resno ogrozi osebno varnost.*

h) **Ročaji in prijemne površine naj bodo čiste, brez olj ali masti.** *Drseče površine ne omogočajo dobrega in varnega prijema in držanja stroja v primeru nepričakovanih dogodkov.*

3.5 Baterijsko orodje in vzdrževanje

a) **Baterije polnite le s polnilcem po navodilih proizvajalca.** *Polnjenje z drugimi polnilci lahko povzroči uničenje baterijskega paketa ali celo požar.*

b) **Uporabljajte samo originalne baterijske pakete po Metabo specifikaciji.** *Uporaba drugih baterijskih paketov lahko ustvari nevarnost poškodbe.*

c) **Kadar se baterijski paket ne uporablja, ga imejte stran od kovinskih predmetov kot so vijaki, žeblji, podložke. Tako preprečimo možnost kratkega stika.** *Spoj obeh polov baterijskega paketa lahko povzroči požar*

d) **Pod določeni mi pogoji lahko pride do izlitja tekočine iz baterijskega paketa. Vse dele telesa, ki pridejo v kontakt s tem izpirajte z vodo. Če tekočina pride v stik z očmi, poiščite pomoč zdravnika** *Izlita tekočina iz baterijskega paketa lahko povzroči opekline.*

e)**Ne uporabljajte baterijskega paketa če je poškodovan ali modificiran.** *Poškodovani ali modofocirani baterijski paketi lahko nenadno povzročijo požar, eksplozijo ali nevarnosat poškodbe.*

f)**Ne izpostavljajte baterijskega paketa ali stroja ognju ali visokim temperaturam.** *Izpostavitvi ognji ali temperaturi čez 130 °C (265 °F) lahko povzroči eksplozijo.*

g)**Upoštevaljte vsa navodila z apolnjenje in ne polnite če je baterijski paketa ali stroj izpostavljen temperaturam izven obsega, navedenega v teh navodilih.** *Nepravilno polnjenje ali temperature izven dovoljenega obsega lpoveča riziko nastanka požara.*

3.6 Servis

a) **Prepustite servisne posege v vaš stroj le specializiranim servisnim delavnicam, ki bodo uporabili originalne rezervne dele.** *Tako bo zagotovljeno varno delo z pravilno vzdrževanim strojem.*

b)**Nikoli ne popravljajte pokvarjenih bateriskih paketov.** *Servisiranje in testiranje baterijskih paketov lahko opravlja le pooblaščeni servis ali proizvajalec.*

4. Posebna varnostna navodila

4.1 Postopek žaganja

a) **N EVARNO: Držite si roke stran mesta rezanja in rezila. Držite drugo roko na pomožnem ročaju ali ohišju motorja.** Če sta obe roki držalih žage, rezila ne morejo rezati.

b) **Ne segajte pod obdelovancem** Zaščita vas ne more zaščititi pred rezilom pod obdelovancem.

c) **Nastavite globino rezanja na debelino obdelovanca** Več kot cel zob mora gledati iz spodnjega dela obdelovanca.

d) **Nikoli ne držite obdelovanca v rokah ali čez nogo med rezanjem.**
Zavarujte obdelovanec na stabilni površini. Pomembno je, da ga pravilno podprete, da zmanjšate izpostavljenost telesu, rezila ali izgubo nadzora.

e) **Držite električno orodje za izolirane površine pri izvajanju del, pri katerem lahko orodje za rezanje pride v stik s skritim ožičenjem ali kablom.** Stik z "živo" žico bo tudi izpostavil kovinske dele električnega orodja "v živo" in bi lahko povzročil električni udar.

f) **Pri kopiranju vedno uporabite omejevalo ali vodilo z ravnim robom**. To izboljša natančnost reza in zmanjša možnost zagrabite rezila.

g)**Vedno uporabljajte list žage pravilnega premera in vrste zob ter predpisane luknje za pritrditev**. Listi ki ne odgovarjajo se vrtijo

ekscentrično in lahko povzročijo izgubo kontrole pri žaganju.

h)**Nikoli ne uporabljajte poškodovanih ali nepravih podložk in vijakov za pritrditev lista žage**. Proizvajalec izdela podložke in vijake namensko za ta tip žage, da se doseže optimalna natančnost in varnost.

4.2 Vzroki in preventiva za povratni udar:

- Motnja nastane zaradi trenutne blokade lista, spremembe trdote površine obdelave, stisnjenja lista,…. Posledica je nekontrolirano, težko obvladljivo gibanje žage v nasprotno smer od obdelovanca.
- Zgodi se tudi, da takrat odskoči žaga proti uporabniku, kar pa je odvisno tudi od smeri vrtilnega momenta diska in točke poškodbe.
- Na primer, ko se obdelovanec okruši ali stisne se zob lista zadene na poškodovanem mestu ter takrat lahko se odbije od obdelovanca proti operaterju ali celo globlje zaskoči v material.

Povratni udarec je posledica nepravilne uporabe žage in/ali nepravilnih delovnih postopkov ali pogojev in se ji je mogoče izogniti s primernimi varnostnimi ukrepi, kot so navedeni spodaj.

a)**Vedno držite žago trdno z obema rokama in bodite vstabilnem položaju tako lahko zadržite žago v primeru nasprotnega udara. Postavite svoje telo na obe stran rezila, vendar ne v smeri rezanja.** Povratni udar lahko povzroči, da bi žaga skočila nazaj, toda silo povratnega udarca lahko upravljavec nadzoruje, če se sprejmejo previdnostni ukrepi.

b)**Če pride do prijemanja lista žage ali kakršne koli druge motnje med žaganjem takoj spustite prožilo in držite žago pri miru dokler se list žage popolnoma ne zaustavi. Nikoli ne poizkušajte izvleči list žage iz materiala medtem ko se še vrti.** Ugotovite vzrok motnje in jo odpravite preden ponovno zaženete žago.

c)**Ob ponovnem zagonu žage v obdelovancu se prepričajte, da se list žage ne dotika robov reza in zobje žage ne grabijo v material.** Če je list žage prijet v materialu je velika možnost povratnega meta žage.

d(**Podprite dolge panele ter s tem zmanjšate možnost prijemanja lista in povratnega udara.** Daljši kosi zaradi teže sami stiskajo list žage. Podpora mora biti na obeh straneh panela, čim bližje liniji reza in konca.

e)**Ne uporabljajte topih ali poškodovanih listov žage.** Neostri in neprimerni listi žage povzročijo povečano trenje, prijemanje in povratni meta.

f)**Nastavitev globine in kota reza moramo opraviti pred zagonom in vse dobro priviti in zavarovati.** Če se katera od nastavitev sprosti, lahko pride do prijemanja lista žage in povratnega meta.

g)**Posebno previdnost zahteva rez v obstoječe stene ali v zaprte površine.** List žage lahko med potapljanjem naleti na stvari, zaradi katerih pride do povratnega meta.

4.3 Funkcija spodnje zaščite

a)**Preverite pred vsakim rezom, če se spodnja zaščita giblje in zapira brez motenj. Ne uporabljajte žage, če se spodnja zaščita ne premika prosto in se takoj zapre. Nikoli ne zatikajte ali držite zaščite v odprtem položaju.** Če žaga po nesreči pade se lahko zaščita skrivi. Spodnji ščitnik dvignite z izvlečnim ročajem (7) in se prepričajte, da se prosto giblje in se ne dotika rezila ali katerega koli drugega dela, v vseh kotih in globinah reza.

b)**Preverite stanje vzmeti spodnje zaščite. Če ne deluje pravilno ali je poškodovana jo je potrebno servisirati.** Ščitnik se lahko premika počasi zaradi poškodovanih delov, gumijastih oblog ali nakopičenih ostankov

c) **Spodnji zaščitni pokrov se lahko ročno uvleče samo za posebne reze, kot so "rezalniki za potop" in "sestavljeni rezi". Z dvignjenim ročajem (7) dvignite spodnjo zaščito in takoj, ko rezilo vstopi v material, spodnja zaščita mora biti spuščena.** Za vse ostale reze mora spodnja zaščita delovati avtomatično.

d)**Preden odložite žago iz rok na tla se prepričajte, da je spodnja zaščita v celoti prekrila list žage** Nezaščiten list žage lahko povzroči ureznine ali druge poškodbe podlage in ljudi. Prepričajte se, da se je list žage zaustavil po tem ko ste spustili stikalo.

4.4 Dodatna varnostna navodila

Ne uporabljajte abresivnih plošč za obdelavo.

Roke stran od vrtečih se delov! Žaganje in podoben material odstranjujte le, če se list žage ne vrti.


Nadenite si zaščitno masko za prah.


Nadenite si zaščito sluha.


Nosite zaščitna očala.

LED-Lučka (8): ne usmerjajte LED luči direktno v optične naprave.


PREVIDNO Ne glejte v delovno lučko.

Blokado vretena pritisnite le, ko list žage popolnoma stoji.

Ne zmanjšujte hitrosti vrtenja lista s stranskimi pritiski na list žage.

Ne zatikajte premične zaščite lista žage v odprtem položaju.

Premična zaščita lista žage se mora premikati brez vseh zatikanj; tekoče in gladko.

Ko žagate material, ki povzročajo veliko prahu je potrebno edno čiščenje žage. Premična zaščita lista žage se mora premikati brez vseh zatikanj; tekoče in gladko.

Materiale, ki vsebujejo nevarne snovi in pri obdelavi ustvarjajo zdravju neveren prah (kot je azbest) naj obdelujejo le specialisti!

Preverite, da v obdelovancu ni tujkov. Pri delu vedno poskrbite, da v materialu ni žebljev ali drugih podobnih materialov.

Če blokira list žage takoj izklopite žago!

Ne žagajte ekstremno majhnih kosov.

Pri žaganju naj bo obdelovanec pritrjen in naj bo blokiran, da se ne premika

Očistite žvečilne gumije ali lepila, kontaminirana z žago. Umazana rezila povzročajo večje trenje, zagozditev žaginega lista in povečujejo tveganje povratnega udara.

Izogibajte se pregretju zob žage. Izogibajte se taljenju materiala pri žaganju plastik. Izberite list žage, ki je primeren za obdelovani material.

Za čiščenje (npr. izmetni kanal) izklopite stroj, počakajte, da se žagin list ustavi in odstranite baterijski paket.

Ne uporabljajte poškodovanih ali deformiranih baterij!


Baterije naj bodo vedno suhe!

Ne uporabljajte poškodovanih ali deformiranih baterij!


Ne izpostavljajte baterijskih paketov ognju!

Ne odpirajte baterijskih paketov!

Ne prijemajte z prevodnimi materiali kontaktov baterij, da ne nastane kratki stik!

Snemite baterijski paket s stroja, ko ga ne uporabljate.

Odstranite baterijski paket iz stroja preden posegi ali ga nastavljate.

Pred montažo baterijskega paketa se prepričajte, da je stroj izklopljen.


Rahla kislina, vnetljiva snov lahko priteče iz baterijskega paketa!


V kolikor te tekočine pridejo v kontakt z vašo kožo takoj splahnite z veliko vode. Če pa slučajno pride v kontakt z vašimi očmi, jih takoj splahnite z tekočo vodo ter poiščite medicinsko pomoč.

Transport Li-ion baterijskih paketov:

Za pošiljanje Li-ionskih baterijskih paketov veljajo zakoni v zvezi s prevozom nevarnega blaga (UN 3480 in UN 3481). Informirajte se o predpisih, ki veljajo za transport Li-ion baterijskih paketov. Po potrebi se posvetujte z vašim špediterjem. Primerna embalaža je na voljo v Metabo

Pošiljajte le baterijske pakete, ki niso poškodovani ali puščajo. Odstranite baterijske pakete ko pošiljate stroj. Zaščitite kontakte pred kratkim stikom (na primer z lepilnim trakom).

Zmanjšajte izpostavljenost prahu:

OPOZORILO - Nekateri prah, ki nastane pri brušenju, žaganju, vrtanja in drugih gradbenih dejavnosti, vsebuje kemikalije, za katere je znano, da povzročajo raka, okvare pri rojstvu ali drugo škodo na reprodukcijo. Nekaj vzorcev teh kemikalij je:
- Svinec iz barv na osnovi svinca,
- Kristalni silicijev dioksid iz opeke in cementa ter drugi zidarski izdelki in
- Arzen in krom iz kemično obdelanega lesa.

Vaše tveganje zaradi teh izpostavljenosti se razlikuje glede na to, kako pogosto opravljate to vrsto dela. Za zmanjšanje izpostavljenosti tem kemikalijam: delajte v dobro prezračevanem prostoru in delajte z odobreno varnostno opremo, kot so maske za prah, ki so posebej izdelane za filtriranje mikroskopskih delcev.

To velja tudi za prah iz drugih materialov, kot so nekatere vrste lesa (npr. Hrastov prah ali bukev prah), kovine, azbest. Druge znane bolezni so npr. alergijske reakcije, bolezni dihal. Ne dovolite, da prah pride do telesa.

Upoštevajte ustrezne smernice in nacionalne predpise za vaš material, osebje, aplikacijo in kraj uporabe (npr. Predpisi o varnosti in zdravju pri delu, odstranjevanje).

Zbirajte delce in prah, ki nastane med delom in ne odlagajte blizu delovišča.

Uporabite primerni pribor za delo. V tem primeru bodo delci vstopili v ozračje nekontrolirano.

Uporablja naj se odsesavanje prašnih delcev, če narava dela to omogoča.

Zmanjšajte izpostavljenost prahu z naslednjimi ukrepi:
- ne usmerjajte uhajajočih se delcev in pretoka izpušnega zraka proti sebi ali bližnjim osebam ali proti prašnim usedlinam,
- uporabite ekstrakcijsko enoto in / ali čistilnike zraka,
- zagotovite dobro prezračevanje delovnega mesta in ga očistite s sesalnikom. Pometanje ali izpihovanje dviguje prah.
- Umazano delavno obleko operite ali posesajte, ne jo izpihovati. Ne pihajte, premikajte ali ščetkajte zaščitne opreme.

5. Legenda

Glej stran 2.

1 Masa
2 2 vpenjalna vzvoda (za vodilo)
3 Sesalni priklop - izmet odrezkov
4 Ročaj
5 Prožilo
6 Blokirni gumb
7 Vzvod (obračanje premične zaščite)
8 LED lučka
9 Ročaj
10 Nastavitveni vijak (za nastavitev kota žaginega lista 45 °).
11 Plošča vodilna
12 Prikazovalnik reza

13 Gumb za spodrezovanje
14 Blokirni vijak (diagonalni rez)
15 Označevanje (za odčitavanje širine reza pri uporabi mase / vodila)
16 Kotna skala (diagonalni rez)
17 Zaporna ročica (globina reza)
18 Skala globine reza
19 Gumb za sprostitev baterijskega paketa.
20 Imbus ključ
21 Držalo imbus ključa
22 Baterijski paket
23 Prikazovalnik kapacitete baterije
24 Gumb za prikaz kapacitete baterije
25 Žleb za postavitev stroja na vodilne tirnice (različni proizvajalci) / potezno vodilo
26 Nastavitveni vijak (za nastavitev kota žaginega lista 0 °).
27 Pritrdilni vijak lista žage
28 Zunanja podložka lista žage
29 List žage
30 Notranja podložka lista žage
31 Premična zaščita
32 Blokadni gumb gredi

6. Začetno delovanje in nastavitev

⚠ Odstranite baterijski paket iz stroja preden posegi ali ga nastavljate. Pred montažo baterijskega paketa se prepričajte, da je stroj izklopljen.

6.1 Baterijski paket

Priporočamo uporabo baterijske paket LiHD s kapaciteto najmanj 5,5 Ah. Če uporabljate šibkejše baterijske pakete je pričakovati zmanjšano zmogljivost.

Napolnite baterijski paket (22) pred uporabo.

Če pada moč in vrtljaji stroja napolnite baterijski paket.

Navodila za polnjenje baterijskega paketa najdete v navodilih za uporabo polnilnika Metabo.

V primeru baterijskih paketov Li-Ion z zmogljivostjo in prikazom signala (23) (specifično za opremo):
- Pritisnite na gumb (24) in LED diode pokažejo nivo polnosti.
- Če utripa samo ena dioda je paket skorajda prazen in potrebno ga je napolniti.

Odstranitev:
Pritisnite gumb za sprostitev baterijskega paketa (19) in izvlecite baterijski paket (22) .

Vstavljanje:
Potisnite baterijski paket (22) , dokler se ne zaskoči.

6.2 Nastavitev globine reza

Sprostite vzvod (17) za nastavitev. Globino reza odčitajte na skali (18) Potisnite ročico za zaklepanje (17) do konca navzdol.

Priporočljivo je nastaviti globino reza tako, da gre skozi obdelovanec le polovica zoba lista. Glejte slike na strani 3.

6.3 Nastavitev poševnosti za diagonalne reze.

Sprostite blokirni vijak (14). Obrnite motorni del na vodilno ploščo (11). Odčitajte nastavljen kot na skali (16). Privijte blokirni vijak (14)

Za poševni rez večji od 45 ° (spodrez):
Pritisnite gumb za podrezovanje (13) in nato nastavite postrani. (Med naslednjo nastavitvijo se funkcija spodreza samodejno izklopi.)

6.4 Nastavitev odsesovalnega priključka / izmet žaganja

Priključek (3) se da zavrteti v želen položaj za izmet žagovine. Če želite to narediti, potisnite priključek do konca, ga obrnite in ponovno izvlecite. Tako lahko priključek zaklenete v 8 položajih, da se ne more obrniti.

Odsesovanje prahu
Če želite žaganje odstraniti, na priključni kos priključite primerno odsesovalno napravo s sesalno cevjo (3).

7. Uporaba

7.1 Multifunkcionalni »Check« sistem orodja

⚠ Če se stroj izklopi avtomatsko se je aktivirala elektronska zaščita. Oglaša se zvočni signal, (enakomerno piskanje). Zvočni signal bo prenehal v 30 sek., ko je prožilo (5) spuščeno.

⚠ Ob večkratnih zaporednih ponovitvah preobremenitve in izklopih LAHKO pregrejete motor in povzročite okvaro.

Vzrok in odprava:

1. **Baterijski paket je prazen** (elektronika prepreči popolno izpraznitev baterijskega paketa in posledično uničenje členov).
   Če utripa le en LED indikator (23) baterijski paket je popolnoma prazen. Po potrebi pritisnite gumb (24) in preverite LED (23) da vidite stopnjo polnosti. Če je popolnoma prezern, napolnite baterijski paket!
2. Dolga preobremenitev vam lahko aktivira **termični izklop stroja**.
   Stroj še naprej deluje z zmanjšano zmogljivostjo, dokler se temperatura ne vrne v normalno stanje.

   V primeru prekomernega pregrevanja se naprava popolnoma izklopi.

   Pustite baterijski paket in stroj, da se ohladi.

   Opomba Če je baterijski paket zelo vroč, ga vstavite v polnilec in »AIR COOLER« sistem ga bo hitro ohladil.

   Opomba Žaga se bo veliko hitreje ohladila, če bo delovala brez obremenitve.
3. Če je **tok prevelik** (zaradi daljšega preobremenjevanjalista žage) se stroj lahko izklopi.

Izklopite stroj tako, da spustite prožilo (5). Nato nadaljujte z delom kot običajno (v tem primeru preberite zlasti varnostna navodila v poglavju 4 ...povratni met... poleg vseh drugih varnostnih navodil). Preprečite ponavljajoče prijemanje orodja.

4. Ob **povratnem sunku** se stroj izključi. Oglasi se opozorilni signal (3 x pisk in 3 x utripanje LED-lučke (8)).
   Stroj izključite na pritisnem stikalu (5) in počakajte, da se žagin list zaustavi. Centrirajte žagin list v režo za žaganje in preverite, ali so zobje žage zataknjeni v obdelovancu. Nato lahko normalno delate naprej (v tem primeru poleg vseh ostalih varnostnih napotkov upoštevajte predvsem varnostne napotke v poglavju 4.2 Povratni sunek...).

7.2 Vklop in izklop

Vklop: Pritisnite gumb za zaklepanje (6) naprej in pridržite, nato sprožite sprožilec (5).

Izklop: Spustite prožilo (5).

7.3 Navodila za delo

Ne vklopite ali izklapljajte žage ko je list žage v še v obdelovancu.

Pustite, da list žage doseže največje vrtljaje, predno začnete žagati.

Premična zaščita lista žage se sama dviga po obdelovancu med žaganjem!

Spodnji ščitnik odprite ročno samo za posebne ureze, npr. v kotni rez. Dvignite spodnji zaščitni pokrov za ročaj (7) in takoj, ko rezilo vstopi v material, mora biti spodnji zaščitni pokrov sproščen. Za vsa ostala žaganja naj spodnji zaščitni pokrov deluje samodejno.

Med žaganjem ne potegnite lista žage iz materiala v kolikor se leta še vrti. Počakajte, da se list žage popolnoma zaustavi.

Če se list žage blokira, takoj izklopite žago!

Stroja ne odložite, dokler se žagin list popolnoma ne ustavi.

Kako žagati po risu v tem primeru je uporaben merek zaravni rez (12). Levi rob (označen z rdečo) označuje smer reza, če žagin list držite navpično. Desni rob označuje smer reza, če je žagin list nagnjen na 45 °.

Opomba: Pri žaganju brez vzporednih vodil jo vstavite obratno in tako povečajte stabilnost stroja.

Žaganje ob masi, pritrjeni na obdelovanec.za dolge, ravne reze lahko pritrdimo s sponami ravno vodilo na obdelovanec. Vodilno ploščo žage naslonimo na vodilo in jo vodimo ob masi.

Žaganje s paralelnim vodilom
Za vzporedne ravne reze. Vodilo lahko z obeh strani vstavite v zanjo predvideno oporo. Širino reza lahko odčitamo pri oznaki (15). Pritrdite z obema vpenjalnima ročicama (2). Za precizne reze vam priporočamo testni rez.

Žaganje z vodilno letvijo (glej poglavje Dodatna oprema:
Pri žaganju z vodilno letvijo je mogoče žagati ravne reze zmilimetrsko natančnostjo. Ne drseča podloga na vodilni letvi prepreči premikanje med žaganjem in ščiti obdelovanec pred poškodbami. Glej Pripomočki.

Segrevanje baterijskega paketa
Pri največjih obremenitvah (žaganju debelih desk) se zaradi obremenitve motorja segrevajo tudi baterijski paketi (> 60 °C). Za ohranitev baterijskega paketa vam svetujemo ohlajevanje pred nadaljevanjem dela.

8. Vzdrževanje

8.1 Menjava lista žage

List žage mora mirovati.

Izvlecite baterijo iz žage pred posegom!

Nevarnost poškodb, tudi če list žage miruje. Nadenite zaščitne rokavice.

Pritisnite gumb za blokado vretena (32) in ga držite. Vreteno žage počasi obračajte s ključem (20) v pritrdilnem vijaku žaginega lista (27), dokler se blokada ne zaskoči.

Odvijte pritrdilni vijak žaginega lista v nasprotni smeri urnega kazalca in odstranite zunanjo prirobnico žaginega lista (28). Odprite premično zaščito lista (31) in odstranite list žage.

Prepričajte se, da je notranja prirobnica žage (30) vstavljena na pravi način: prirobnica žaginega lista žage (30) ima 2. strani, premer 20 mm in 5/8 "(16 mm). Zagotovite natančno nasedanje luknje žaginega lista na notranjo prirobnico lista žage (30)! Nepravilno nameščeni žagini listi ne potekajo gladko in povzročijo izgubo nadzora.

Vstavite nov žagin list. Prepričajte se, da je smer vrtenja pravilna. Smer vrtenja je označena s puščicami na žagin listu in na zaščiti lista žage. Območje stikov med notranjo prirobnico (30), žagin listom (29), zunanjo prirobnico žaginega lista (28) in pritrdilnim vijakom žaginega lista (27) morajo biti čista.

Vstavite zunanjo podložko (28). Prepričajte se, da je zunanja prirobnica lista žage (28) pravilno vstavljena.

Zategnite vijak za pritrditev žaginega lista (27) s pomočjo Imbus ključa (20) **(največ 5 Nm)**.

Uporabljajte le ostra, nepoškodovana rezila. Ne uporabite liste z polomljenimi zobmi ali s spremenjeno ostrino.

Ne uporabljajte listov žage narejenih iz hitroreznega jekla (HSS)

Ne uporabljajte liste žage, ki dimenzijsko ne odgovarjajo.
Uporabljajte le žagin liste s premerom glede na oznake na žagi.

List žage mora odgovarjati hitrosti vrtenja brez obremenitve

Izberite list žage, ki je primeren za obdelovani material.

Uporabljajte le originalne Metabo liste žage. Žagini listi, ki so predvideni za žaganje lesa ali podobnih materialov, morajo ustrezati EN 847-1.

8.2 Popravljanje kota žaginega lista

Kot žaginega lista je bil tovarniško nastavljen.

Po potrebi lahko kot žaginega lista nastavite za 0 ° in za 45 °. Obrnite oba nastavitvena vijaka (26) (za 0 °) ali nastavitveni vijak (10) (za 45 °).

9. Čiščenje

Izvlecite baterijo iz žage pred posegom!

Zbiralnika prahu je potrebno redno čistiti. To vključuje čiščenje prezračevalnih rež na motorju s sesalnikom Preverite, ali so varnostne naprave, npr. premična zaščita, so v popolnem delovnem stanju.

10. Dodatna oprema

Uporabljajte samo originalne baterijske pakete Metabo ali CAS (akumulatorski sistem Alliance) in dodatke.

Uporabljajte le doatno opremo, ki odgovarja zmogljivosti in nemenbnosti stroja in je specificirana v teh navodilih.

Glej stan 4.

A Vrečka za odrezke
B Vodilna letev
C Vzporedna tirnica
D Hitro delujoča spona. Za pritrditev vodilne letve.
E Listi krožne žage. Za čiste rezultate rezanja pri ravnih in prečnih rezih iz mehkega in trdega lesa.
F Polnilec baterijskih paketov
G Baterijski paketi z različnimi kapacitetami. Kupujte baterijske pakete samo z napetostjo, primerno za vaš stroj.
H Metabo univerzalni sesalnik
I Sesalna cev

Za celotno ponudbo dodatne opreme si poglejte www.metabo.com ali katalog Metabo.

11. Servisiranje

Popravila električnih orodij smejo opravljati samo ustrezno usposobljeni električarji!

Če vaše Metabo električno orodje potrebuje popravilo, naj ga popravijo na zato pooblaščenem servisu. Prosimo pred predajo aparata servisu opišite okvaro. Za naslov poglejte na www.metabo.si

Lista rezervnih delov Vam je voljo na spletni strani www.metabo.com.

12. Zaščita okolja

Upoštevajte tudi nacionalne predpise o zbiranju odpadnih strojev, embalaže in dodatne opreme.

Samo za članice EU: Ne odlagajte izrabljenih strojev med hišne odpadke. upoštevanjem smernice 2002/96/EC za izrabljeno elektronsko in električno opremo in z upoštevanjem nacionalnih zakonskih aktov se izrabljeni električni stroji zbirajo posebej in se jih okolju prijazno reciklira.

Baterijski paketi se ne smejo zavreči skupaj z gospodinjskimi odpadki. Vrnite poškodovane ali pokvarjene baterijske pakete vašemu trgovcu.

Ne vrzite baterijskih paketov v vodo.

Izpraznite bateriski paket preden ga oddate v reciklažo. Zaščitite kontakte pred kratkim stikom (na primer z lepilnim trakom).

13. Tehnični podatki

Legenda znakov v tabeli na strani 3.

Pridržujemo si pravico do sprememb zaradi tehnološkega napredka.

U = napetost baterije
n_0 = Vrtljaji brez obremenitve
T_{max} = Največja globina reza
$T_{90°}$ = Nastavljiva globina reza (90°)
$T_{45°}$ = Nastavljiva globina reza (45°)
A = Nastavljivi kot reza
Ø = Premer lista žage
d = Premer vpenjalne odprtine lista žage
a = Največja debelina osnove lista žage
b = Največja širina lista žage
m = teža

Vse vrednosti so določene z upoštevanjem standarda EN 62841.

Dovoljenja temperatura med delom:
-20 ° C do 50 ° C (omejena zmogljivost pri temperaturah pod 0 ° C). Dovoljena temperatura okolice za shranjevanje: 0 °C do 30 °C

⎓ enosmerna napetost

Objavljeni tehnični podatki so predmet tolerančnih meritev (kot je navedeno v veljavnih standardih).

Vrednosti emisij
Te vrednosti se lahko uporabi kot uvodna ocenitev izpostavljenosti in ob primerjavi z drugumi stroji. Dejanska obremenitev je lahko višja ali nižja, odvisno od pogojev delovanja, stanja električnega orodja ali uporabljene opreme. Ocena izpostavljenosti vibracijam lahko upošteva čas, ko se stroj izklaplja ali obratuje brez obremenitve. To lahko pomembno dvigne nivo z izpostavljenosti preko vsega delovnega perioda.

Vrednost vibracij (vektorski seštevek treh smeri) izmerjenih po standardu EN 62841:

$a_{h, D}$ = Vrednost emisije vibracij (Žaganje vezane plošče)
$K_{h,D}$ = Nevarno (tresljaji)

Tipični A-efektivno opažen nivo zvoka:

L_{pA} = Nivo zvočnega tlaka
L_{WA} = Nivo zvočne moči

K_{pA}, K_{WA}= Nevarno

Tipični prag zvočnega tlaka gre lahko preko je 80 dB(A) med obratovanjem.

Nadenite si ustrezno zaščito sluha!

GARANCIJSKI LIST

Firma in sedež garanta: Metabo d.o.o. Poslovna cona A 12 SI-4208 ŠENČUR
Datum dobave stroja: _____
Oznaka in tip stroja:_____
Serijska številka stroja:_____
Trajanje garancijskega roka: 12 mesecev po dobavi stroja
Čas zagotavljanja vzdrževanja, nadomestne dele in priklopne aparate: 3 leta po preteku garancije
Ozemeljsko območje veljavnosti garancije: Območje R Slovenije
Garant jamči za lastnosti, ki so navedene v Priročniku z navodili za uporabo in vzdrževanje ali brezhibno delovanje v garancijskem roku, ki začne teči z dobavo blaga potrošniku.

Pravice potrošnika:

1. Če stroj, za katerega je izdana obvezna garancija, ne izpolnjuje specifikacij ali nima lastnosti, navedenih v garancijskem listu ali oglaševalskem sporočilu, lahko potrošnik najprej zahteva odpravo napak (potrošnik mora upoštevati zaporedje zahtevkov, kot so navedeni v nadaljevanju). Če napake niso odpravljene v skupno 30 dneh od dneva, ko je garant ali pooblaščeni servis od potrošnika prejel zahtevo za odpravo napak, mora garant potrošniku brezplačno zamenjati stroj z enakim, novim in brezhibnim strojem.
2. Rok iz prejšnjega odstavka se lahko podaljša na najkrajši čas, ki je potreben za dokončanje popravila ali zamenjave, vendar za največ 15 dni. O številu dni za podaljšanje roka in razlogih za njegovo podaljšanje garant obvesti potrošnika pred potekom roka iz prejšnjega odstavka.
3. Če garant v roku za odpravo napake stroja ne popravi ali ne zamenja z novim, lahko potrošnik zahteva vračilo celotne kupnine od garanta ali zahteva sorazmerno znižanje kupnine.

Stroške za material, nadomestne dele, delo, prenos in prevoz izdelkov, ki nastanejo pri odpravljanju okvar oziroma nadomestitvi stroja z novim, plača garant.

Uveljavljanje garancije:

Potrošnik uveljavlja garancijo pri pooblaščenih servisih Garanta, navedenih na garancijskemu listu le ob predloženemu pravilno izpolnjenemu garancijskemu listu in originalnemu računu. Uveljavljanje pravic iz naslova garancije potrošnik uveljavlja osebno, pisno po pošti ali po elektronski pošti. Stroške krije Garant, potrošnik pa je dolžen poskrbeti za pravilno embaliranje stroja, skladno s pravili dostavne službe.

Opozorilo

Potrošnik ima zakonsko pravico, da zoper garanta v primeru neskladnosti blaga brezplačno uveljavlja jamčevalne zahtevke in da garancija ne izključuje njegovih pravic, ki izhajajo iz obveznega jamstva za skladnost blaga.
Garancija ne velja:
V primeru nepooblaščenega posega v blago,
V primeru mehanskih ali električnih okvar zaradi nepravilne uporabe blaga
V primeru poškodb med transportom po izročitvi blaga dostavni službi
V primeru, da k zahtevku za popravilo v garancijskem roku nista priložena garancijski list in originalni račun,
Za celotni potrošni material (krtačke, kabli, maziva, ležaji, itd.).
Ob nakupu blaga garant zagotavlja potrošniku:
tudi navodila za sestavo in uporabo ter seznam pooblaščenih servisov;
servis, ki ima pooblastilo garanta za izvajanje servisnih del na blagu ter z njim sklenjeno pogodbo za dobavo nadomestnih delov, če sam ne opravlja te dejavnosti;
brezplačno odpravo napak v času garancijskega roka;
proti plačilu popravilo, vzdrževanje blaga, nadomestne dele in priklopne aparate vsaj tri leta po poteku garancijskega roka tako, da servis opravlja sam ali ima sklenjeno pogodbo o servisiranju z drugo osebo.

Pooblaščeni servisi za uveljavljanje garancije:
VARESI d.o.o. Cesta v Gorice 2a 1000 Ljubljana Tel: 01/505 75 81 metabo@varesi.si
Elektroservis Povše d. o. o. Kersnikova cesta 2 D 3320 Velenje Tel: 0590-39-252, 031/599-001 info@elektroservis-povse.com

Metabo 3-letna garancija
XXL garancija je na voljo za vse kupce Metabo strojev v roku 4.tedne od dobave stroja.
Potrdilo o 3-letni garanciji in vsi pogoji so objavljeni na navedeni spletni strani https://portal.metabo-service.com/sl-SI/service-portal/
Obiščite jo in izpolnite potrebne podatke za 3-letno XXL Metabo garancijo.

170 27 6891_sl_0523 (incl.SHW)

Metabowerke GmbH
Metabo-Allee 1
72622 Nuertingen
Germany
www.metabo.com

metabo®

PROFESSIONAL POWER TOOL SOLUTIONS