metabo®

KHE 3560 Q
MHE 4



sl Prevod originalnih navodil za uporabo 4

www.metabo.com

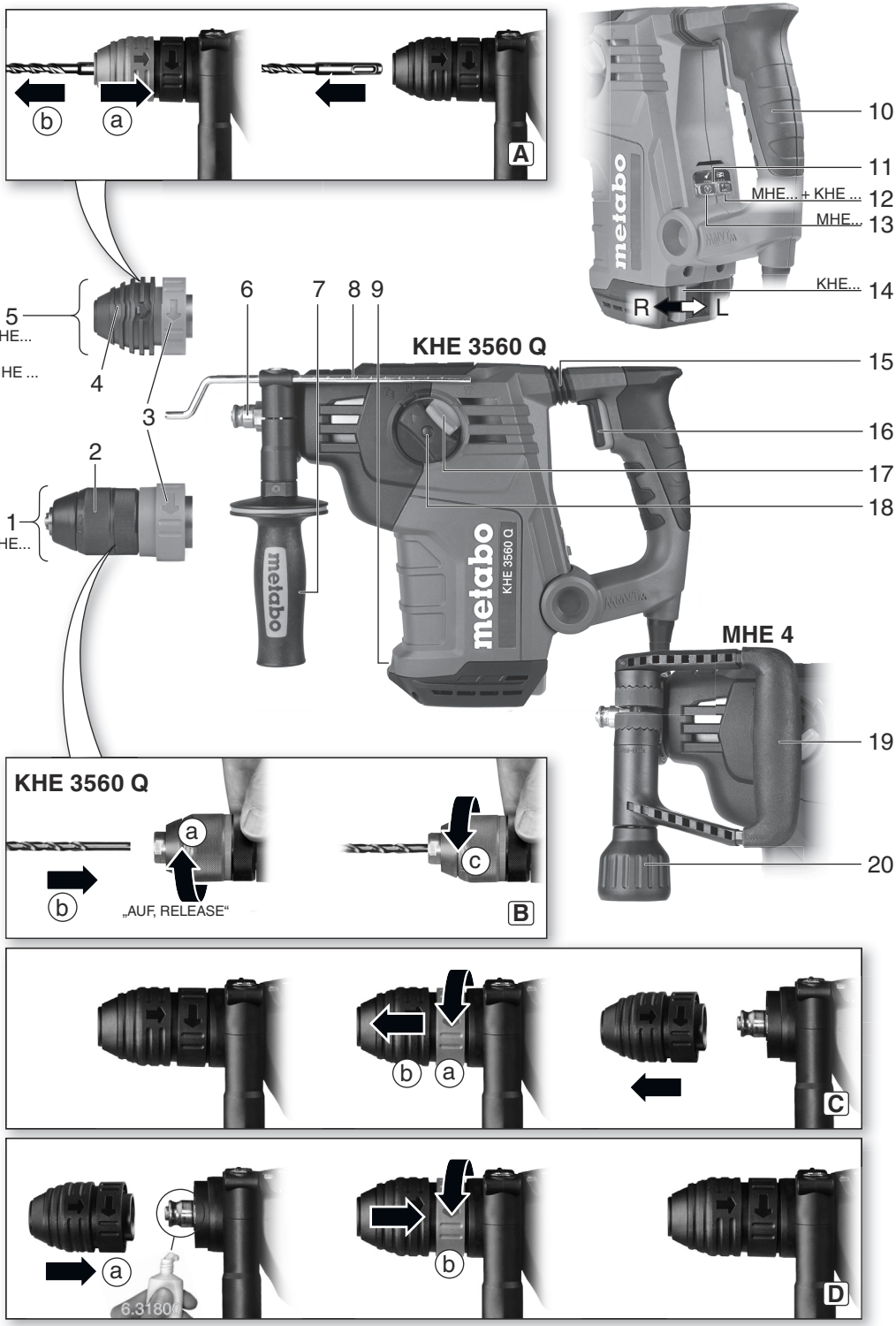
A
b
a
10
11
MHE... + KHE ...
12
MHE...
13
KHE...
14
R
L
metabo
5
KHE...
+
MHE ...
4
3
6
7
8
9
KHE 3560 Q
15
16
17
18
2
1
KHE...
metabo
KHE 3560 Q
MHE 4
19
20
KHE 3560 Q
a
b
c
„AUF, RELEASE“
B
C
D
6.31800

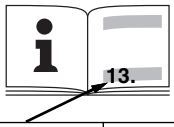		**KHE 3560 Q** *1) Serial Number: 00811..	**MHE 4** *1) Serial Number: 00812..
		SDS-plus	SDS-plus
P_1	W	1050	1050
P_2	W	400	400
n_0	/min	0 - 810	-
n_1	/min	810	-
s_{max}	/min bpm	4350	4350
W (EPTA 05/2009)	J	4,2	4,2
D_1	mm (in)	32 ($1\ ^1/_4$)	-
D_2	mm (in)	82 ($3\ ^7/_{32}$)	-
m	kg (lbs)	5 (11)	5 (11)
D	mm (in)	60 ($2\ ^3/_8$)	60 ($2\ ^3/_8$)
$a_{h,HD}/K_{h,HD}$	m/s^2	17,2 / 1,5	-
$a_{h,Cheq}/K_{h,Cheq}$	m/s^2	12,8 / 1,5	13,9 / 1,5
L_{pA}/K_{pA}	dB (A)	93 / 3	94 / 3
L_{WA}/K_{WA}	dB (A)	101 / 3	-
$L_{WA(M)}$*5)	dB (A)	-	102
$L_{WA(G)}$*6)	dB (A)	-	104

CE *2) 2014/30/EU, 2006/42/EC, 2011/65/EU, MHE 4: 2000/14/EC
*3) EN 62841-1:2015+A11:2022, EN IEC 62841-2-6:2020+A11:2020, EN IEC 63000:2018
*4) MHE 4 220-240V: #0158 DEKRA Testing and Certification GmbH,
Handwerkstraße 15, 70565 Stuttgart, Germany

2024-12-05, Bernd Fleischmann ppa. B. Fl
Chief Technology Officer Koki Holdings Co., Ltd.
*7) Metabowerke GmbH - Metabo-Allee 1 - 72622 Nuertingen, Germany

Prevod originalnih navodil za uporabo

1. Izjava o skladnosti

S polno odgovornostjo izjavljamo, da ta vrtalna in kombinirana kladiva, označena s tipom in serijsko številko *1), ustrezajo vsem zadevnim določbam smernic *2) in standardov *3). Direktor razvoja in raziskav *7), Tehnična dokumentacija - glej stran 3.

MHE4: 2000/14/ES: Postopki ugotavljanja skladnosti v skladu s Prilogo VI.
Imenovano telo *4), izmerjena raven zvočne moči LWA(M) *5), zajamčena raven zvočne moči LWA(G) *6),
- glej stran 3.

2. Namen uporabe

Z ustreznim priborom je KHE 3560 Q primeren za udarno vrtanje z SDS-Plus svedri za beton, klesanje betona, kamna in podobnih materialov, vrtanje v ploščice ali podobne materiale z vrtalnimi kronami.

MHE 4 je zasnovan za delo z dleti v betonu, kamnu in podobnih materialih, če se uporablja v kombinaciji z ustreznim priborom.

Za vsakršne poškodbe oziroma škodo, ki bi nastala zaradi neprimerne uporabe, je odgovoren uporabnik.

Upoštevati je treba splošno veljavna pravila o varstvu pri delu in za preprečevanje nesreč pri delu.

3. Splošna varnostna navodila



Upoštevajte besedila, označena s tem simbolom, da zagotovite lastno varnost in varnost svojega električnega orodja!



OPOZORILO – Za zmanjšanje tveganja poškodb preberite navodila za uporabo.

Električno orodje vedno predajte naprej skupaj s temu dokumenti.

Splošna varnostna opozorila za električna orodja

OPOZORILO Preberite vse varnostne napotke, navodila, slike in tehnične podatke, priložene temu električnemu orodju. *Če spodaj navedenih napotkov ne upoštevate, lahko pride do električnega udara, požara in/ali težkih poškodb.*

Vse varnostne napotke in navodila hranite za prihodnjo uporabo. *V varnostnih opozorilih uporabljen izraz „električno orodje“ se nanaša na električno orodje z električnim pogonom (z električnim kablom) in na akumulatorska električna orodja (brez električnega kabla).*

3.1 Varnost na delovnem mestu

a) **Delovno območje vzdržujte čisto in dobro osvetljeno.** *Nered in neosvetljena delovna mesta lahko povzročijo nezgode.*

b) **Z električnim orodjem ne delajte v eksplozivnem okolju, v katerem so vnetljive tekočine, plini ali prahi.** *Električna orodja povzročajo iskrenje, zaradi katerega se lahko prah ali hlapi vnamejo.*

c) **Ko uporabljate električno orodje, otrokom ali drugim navzočim ne dovolite, da bi se vam približali.** *Odvračanje pozornosti lahko povzroči izgubo nadzora nad električnim orodjem.*

3.2 Električna varnost

a) **Priključni vtič električnega orodja se mora prilegati v vtičnico. Vtiča ni dovoljeno nikakor spreminjati. Pri ozemljenih električnih orodjih ne uporabljajte adapterskih vtičev.** *Nespremenjeni vtiči in ustrezne vtičnice zmanjšujejo tveganje električnega udara.*

b) **Izogibajte se telesnemu stiku z ozemljenimi površinami, kot so na primer cevi, grelci, štedilniki in hladilniki.** *Tveganje električnega udara je večje, če je vaše telo ozemljeno.*

c) **Električna orodja ne izpostavljajte dežju ali vlagi.** *Vdor vode v električno orodje povečuje tveganje za električni udar.*

d) **Kabel uporabljajte pravilno. Ne uporabljajte ga za prenašanje orodja, obešanje ali izklapljanje vtiča iz vtičnice. Kabel zavarujte pred vročino, oljem, ostrimi robovi ali premikajočimi se deli.** *Poškodovani ali zapleteni kabli povečujejo tveganje električnega udara.*

e) **Pri uporabi električnega orodja na prostem uporabljajte samo podaljške, ki so primerni za zunanjo uporabo.** *Uporaba podaljška, primernega za zunanjo uporabo, zmanjša tveganje električnega udara.*

f) **Če se ni mogoče izogniti uporabi električnega orodja v vlažnem okolju, uporabite zaščitno stikalo za okvarni tok.** *Uporaba zaščitnega stikala zmanjšuje tveganje električnega udara.*

3.3 Osebna varnost

a) **Bodite pozorni in pazite, kaj počnete, z električnim orodjem pa ravnajte premišljeno in varno. Električnega orodja ne uporabljajte, če ste utrujeni ali pod vplivom drog, alkohola ali zdravil.** *Trenutek nepozornosti pri uporabi električnega orodja lahko vodi do resnih poškodb.*

b) **Nosite osebno zaščitno opremo in vedno tudi zaščitna očala.** *Uporaba osebne zaščitne opreme, ko so protiprašne maske, protizdrsni varnostni čevlji, zaščitna čelada ali glušniki glede na vrsto in uporabo električnega orodja zmanjša tveganje poškodb.*

c) **Preprečite nenamerni zagon. Pred priključitvijo električnega orodja na električno omrežje in/ali na akumulatorsko baterijo in pred dviganjem ali nošenjem se prepričajte, da je električno orodje izklopljeno.** *Če imate med prenašanjem električnega orodja prst na stikalu ali*

električno orodje vključeno priključite na električno omrežje, lahko pride do nesreč.

d) **Odstranite vse ključe in izvijače za prilagajanje orodja preden orodje vključite.** *Ključ ali izvijač, ki ga ne odstranite z vrtečega se dela električnega orodja, lahko povzroči telesne poškodbe.*

e) **Preprečite neobičajno držo telesa. Poskrbite za varno stabilnost in vedno vzdržujte ravnotežje.** *To omogoča boljši nadzor nad električnim orodjem v nepričakovanih situacijah.*

f) **Oblecite se primerno. Ne nosite ohlapnih oblačil ali nakita. Las in oblačil ne približujte premikajočim se delom.** *Ohlapna oblačila, nakit ali dolgi lasje se lahko ujamejo v premikajoče se dele.*

g) **Če imate na voljo naprave za priklop sesalnika za prah ali zbiralnih posod, se prepričajte, da so te ustrezno priključene.** *Uporaba sistema za odsesavanje prahu lahko zmanjša nevarnosti, povezane s prahom.*

h) **Ne glede na to, kako dolgo že uporabljate električno orodje in ste z njim seznanjeni, vselej upoštevajte varnostne pravila za uporabo električnega orodja in jih nikakor ne prezrite.** *V delčku sekunde lahko nepozorno dejanje pripelje do hude poškodbe.*

3.4 Uporaba in vzdrževanje električnega orodja

a) **Električnega orodja ne preobremenjujte. Za delo uporabite ustrezno električno orodje.** *Pravo električno orodje bo delo boljše in varneje opravilo, in sicer z zmogljivostjo, za katero je bilo oblikovano.*

b) **Ne uporabljajte električnega orodja, ki ima pokvarjeno stikalo.** *Vsako električno orodje, ki ga ni mogoče vklopiti ali izklopiti, je nevarno in ga je treba popraviti.*

c) **Izvlecite vtič iz vtičnice in/ali odstranite akumulatorsko baterijo, če jo je mogoče izvzeti, še preden električno orodje popravljate, menjujete pribor ali ga shranite.** *Ti previdnostni ukrepi preprečijo nenamerni zagon električnega orodja.*

d) **Neuporabljeno električno orodje hranite izven dosega otrok. Osebam, ki električnega orodja ne poznajo ali niso prebrale teh navodil za uporabo, orodja ne dovolite uporabljati.** *Električna orodja so nevarna, če jih uporabljajo neizkušene osebe.*

e) **Električno orodje in njegove dodatke skrbno negujte. Preverite, ali premični deli brezhibno delujejo in se ne zatikajo in da deli niso zlomljeni ali poškodovani, tako da delovanje orodja ni moteno. Poškodovane dele pred uporabo električnega orodja popravite.** *Slabo vzdrževana električna orodja so vzrok za mnoge nezgode.*

f) **Rezila vzdržujte ostra in čista.** *Skrbno negovana rezalna orodja z ostrimi robovi se manj zatikajo in so lažje vodljiva.*

g) **Električno orodje, dodatke, nastavke itd. uporabljajte v skladu s temi navodili. Pri tem upoštevajte delovne pogoje in dejavnost, ki jo boste opravljali.** *Uporaba električnih orodij v namene, ki so drugačni od predpisanih, lahko privede do nevarnih situacij.*

h) **Ročaji in površine za prijemanje naj bodo suhe, čiste in brez olja in maščobe.** *Gladki ročaji in površine za prijemanje ne omogočajo varne uporabe in nadzora orodja v nepričakovanih situacijah.*

3.5 Servisiranje

a) **Vaše električno orodje naj popravlja samo kvalificirano strokovno osebje ob obvezni uporabi originalnih rezervnih delov.** *Tako je zagotovljeno, da varnost električnega orodja ostane ohranjena.*

4. Posebna varnostna navodila

4.1 Varnostna navodila za vse operacije

a) Nosite zaščito za sluh. Izpostavljenost hrupu lahko poškoduje sluh.

b) Uporabite pomožni ročaj(-e), če je priložen orodju. Izguba nadzora lahko povzroči poškodbe.

c) Električno orodje držite za izolirane prijemalne površine, ko izvajate delo, pri katerem se lahko pribor dotakne skrite napeljave ali lastnega kabla. Med delom lahko prerežete »živo« žico ali lastni kabel kotne brusilke in preko kovinskih delov brusilke lahko pride do električnega udara, ki lahko ogrozi delavca.

4.2 Varnostna navodila pri uporabi dolgih svedrov z vrtalnimi kladivi

a) Vedno začnite vrtati pri nizki hitrosti in s konico svedra v stiku z obdelovancem. Pri višjih hitrostih se bo sveder verjetno upognil, če se bo vrtel prosto, brez stika z obdelovancem, povzroči lahko poškodbo.

b) Pritiskajte samo v neposredni liniji s svedrom in ne pritiskajte premočno. Sveder se lahko upogne ali zlomi in pri tem zgubite kontrolo, lahko pride do poškodb.

4.3 Dodatna varnostna navodila

Pred kakršnim koli posegom v stroj izvlecite vtič iz omrežne vtičnice.

Vedno delajte s pravilno zmontiranim stranskim ročajem.

Stroj vedno držite z obema rokama na predvidenih ročajih, zavzemite varno držo in se osredotočite na delo.

Nosite osebno zaščitno opremo in vedno nosite varnostna očala. Zaščitna oprema, kot so maska za prah, nedrseči zaščitni čevlji, zaščitne rokavice, čelada ali zaščita za sluh, ki se uporablja v ustreznih pogojih, bo zmanjšala telesne poškodbe.

Preverite, da na mestu, kjer želite vrtati, ni v notranjosti nobenih **električnih kablov, plinskih ali vodnih cevi.**(uporabite detektor kovin).

Delajte samo z ustrezno vgrajenim orodjem. Potegnite pribor, da preverite, ali je pravilno nameščen. (Pribor mora biti mogoče premakniti nekaj centimetrov v osni smeri.)

Ne dotikajte se vrtečih delov.

Ko delate nad tlemi, se prepričajte, da je območje pod teboj čisto.

Nikoli se ne dotikajte pribora ali delov blizu pribora neposredno po delu, ker so lahko zelo vroči in lahko povzročijo opekline na koži,

Napajalni kabel vedno položite tako, da bo vodil proč od zadnje strani stroja.

Poškodovan ali počen stranski ročaj je potrebno zamenjati. Ne delajte s poškodovanim stranskim ročajem.

Če se sproži Metabo varnostna sklopka, takoj ugasnite vrtalnik!

Varnostna sklopka: če pribor zagrabi ali zatakne, je napajanje motorja omejeno. Zaradi velike sile, ki nastane, je potrebno stroj vedno držati z obema rokama, stojte stabilno in bodite koncentrirani na delo.

LED-Lučka (9): ne usmerjajte LED luči direktno v optične naprave.



PREVIDNO Ne glejte v delovno lučko.

Zmanjšajte izpostavljenost prahu:

OPOZORILO - Nekateri prahovi, ki nastane pri brušenju, žaganju, vrtanju in drugih gradbenih dejavnosti, vsebuje kemikalije, za katere je znano, da povzročajo raka, okvare pri rojstvu ali drugo škodo na reprodukcijo. Nekaj vzorcev teh kemikalij je:
- Svinec iz barv na osnovi svinca,
- kristalni silicijev dioksid iz opeke in cementa ter drugih zidarskih izdelkov in
- arzen in krom iz kemično obdelanega lesa.

Vaše tveganje zaradi teh izpostavljenosti se razlikuje glede na to, kako pogosto opravljate to vrsto dela. Da zmanjšate svojo izpostavljenost tem kemikalijam, delajte v dobro prezračenem prostoru in delajte z odobreno varnostno opremo, kot so tiste maske za prah, ki so posebej zasnovane za filtriranje mikroskopskih delcev.

To velja tudi za prah iz drugih materialov, kot so nekatere vrste lesa (na primer hrastov ali bukov prah), kovine, azbest. Druge znane bolezni so npr. alergijske reakcije, bolezni dihal. Ne dovolite, da prah pride do telesa.

Upoštevajte ustrezne smernice in nacionalne predpise za vaš material, osebje, aplikacijo in kraj uporabe (npr. Predpisi o varnosti in zdravju pri delu, odstranjevanje).

Zbirajte delce in prah, ki nastane med delom in ne odlagajte blizu delovišča.

Uporabite primerni pribor za delo. V tem primeru bodo delci vstopili v ozračje nekontrolirano.

Uporablja naj se odsesavanje prašnih delcev, če narava dela to omogoča.

Zmanjšajte izpostavljenost prahu z naslednjimi ukrepi:
- ne usmerjajte uhajajočih se delcev in pretoka izpušnega zraka proti sebi ali bližnjim osebam ali proti prašnim usedlinam,
- uporabite odsesovalno enoto in / ali čistilec zraka,
- zagotovite dobro prezračevanje delovnega mesta in ga očistite s sesalnikom. Pometanje ali izpihovanje dviguje prah.
- Umazano delavno obleko operite ali posesajte, ne jo izpihovati. Ne pihajte, premikajte ali ščetkajte zaščitne opreme.

5. Legenda

Glej stran 3.

1 Hitrozamenljiva glava
2 Obroč hitrozamenljive glave
3 Zaklep vpenjalna glave*
4 Blokada orodja
5 SDS Glava
6 Gred
7 Dodatni ročaj *
8 Omejevalo globine *
9 LED lučka za osvetlitev
10 Ročaj
11 LED Indikator
12 Gumb za zmanjšanje energije udarca (pri mehkejših materialih)
13 Gumb za neprekinjeno delovanje (samo MHE 4)*
14 Aktivirajte smerno stikalo (samo KHE ...) *
15 Metabo VibraTech (MVT) ročaj
16 Vklopno stikalo
17 Zaklep
18 Stikalo (za zamenjavo načina obratovanja)
19 Palični ročaj (dodatni ročaj) *
20 Pritrdilno gumb *

* odvisno od tipa/izvedbe

6. Pred uporabo

Pred uporabo preverite, če se omrežna napetost in frekvenca ujemata z vrednostmi na tipski ploščici stroja.

Omrežje naj bo varovano z avtomatskim odklopnikom občutljivosti 30 mA.

Uporabljajte le električne podaljške s presekom vsaj 1,5 mm Električni podaljški morajo ustrezati porabi energije naprave (glej tehnične specifikacije). Če uporabljate kabelski kolut, mora vedno kabel biti razvit.

6.1 Montirajte premični ročaj ali dodatni ročaj

Iz varnostnih razlogov vedno uporabljajte premični ročaj (19) ali priloženo dodatni ročaj (7).

MHE 4:

Sprostite vpenjalni obroč tako, da zavrtite vpenjalni gumb (20) v nasprotni smeri urnega kazalca. Nastavite premični ročaj (19) na želeni položaj in kot. Trdno privijte pritrdilni gumb.

KHE 3560 Q:

Odprite vpenjalni obroč tako, da zavrtite dodatni ročaj (7) v nasprotni smeri urnega kazalca. Dodatni

ročaj zavarujte pod potrebnim kotom. Zategnite dodatni ročaj.

7. Uporaba

7.1 Nastavite omejevala globine vrtanja

Odvijte stranski ročaj (7) Nastavite omejevalo (8) na primerno globino vrtanja in privijte nazaj stranski ročaj (7).

7.2 Vklop in izklop

Za zagon stroja pritisnemo prožilo (16).

Hitrost se lahko nastavlja s pritiskom na prožilo.

Za izklop spustite prožilo (16)

Samo za MHE4: Neprekinjeno delovanje:

Stroj lahko vklopite s pritiskom na gumb (13) za neprekinjeno delovanje.

Za izklop pritisnite (13) gumb ponovno.

Zaradi moči in navora med obratovanjem polirka stalno sili iz prijema rok. Zato vedno držite stroj z obema rokama za ročaje, stojte varno ter stabilno in bodite skoncentrirani na delo.

7.3 Izbira načina delovanja

Izberite želeno delovanje z vrtenjem gumba (18), ki ga sprostite z blokado (17).

Vrtanje (pritrdite hitro-vpenjalno glavo (1)) / udarno vrtanje (uporabite vpenjalno glavo SDS-Plus (5))

Klesanje
(samo ob uporabi SDS glave (5))

Nastavitev pozicije dleta.
Obrnite dleto na željeno pozicijo. Nato izberite "Dletenje" , da pritrdite dleto in preprečite njegovo vrtenje.

Ko je vpeto dleto v glavo stroja lahko vklopite le klesanje .

Izogibajte se »pajsanju« s strojem ko je vpeto v dleto. Stroj ni namenjen delovanju kot vzvod.

7.4 Nastavitev energije udarca (KHE 3560 Q)

Lahko pritisnete gumb (12), da spremenite moč udarca (in hitrost) (od 100 % do 70 %).

Gumb (12) **sveti** : zmanjšana sila udarca, Zmanjšana hitrost **cca 70 %**

Gumb (12) **ni osvetljen** . največja energija udarca. Visoka hitrost **100%**

Pravilno nastavitev najdete s poskusi in napakami. Primer: če je delo končano na mehkem, krhkem materialu ali če želite, da se poškodb na površini čim manj, delajte z „zmanjšano silo udarca“.

Uporabite nastavitev "največja udarna sila" za delo s trdimi materiali.

7.5 Izbor smeri vrtenja

Nikoli ne menjajte smeri vrtenja na stikalu za izbor smeri vrtenja (14) dokler se motor stroja popolnoma ne ustavi.

Izbor smeri vrtenja:
R = vrtenje v smeri urinega kazalca (za vrtanje, udarno vrtanje, dletenje)
L = vrtenje v nasprotni smeri urnega kazalca (za rahljanje blokiranega pribora)

7.6 Menjava vpenjalne glave (KHE 3560 Q)

Pred zamenjavo glave se prepričajte, da je glavno vreteno (6) čisto. Nanesite tanko plast masti na gred. (Posebna mast: Naročniška št: 631800000)

Lahko montirate le original Metabo glave

Snemanje glave:
Glej stran 2, slika C.

- Obrnite zaporo vpenjalne glave (3) v smeri puščice(a) do konca in potegnite vpenjal no glavo iz vretena (b).

Montaža glave:
Glej stran 2, slika D.

- Nastavite glavo na vreteno (6) v smeri (a).
- Obrnite zaporo vpenjalne glave (3) v smeri puščice (b) dokler vpenjalna glava popolnoma ne zdrsne na vreteno, nato sprostite glavo.
- Preverite, da je glava pravilno v ležišču.

Opomba: Če želite preprečiti vrtenje vretena med menjavo vpenjalne glave, preklopite gumb za preklop (18) na dletanje .

7.7 Zamenjava pribora v SDS glavi

Pred vstavljanjem pribora v vpenjalno glavo očistite trn pribora in namažite s posebno mastjo, (naročniška št: 631800000)! Uporabljajte samo SDS-Plus pribor.

Vstavljanje pribora:
- Trn pribora vstavite v odprtino vpenjalne glave in ga vrtite. dokler se avtomatsko ne zaskoči. Pribor je avtomatsko zaklenjeno.

Snemanje pribora:
Glej stran 2. sliko A.

- Obrnite zaklep orodja (4) v smeri puščice (a) in izvlecite orodje (b).

7.8 Menjava orodja z vpenjalno glavo (ne velja za MHE 4)

Pri vrtanju z vrtalnimi kronami ne uporabljajte hitrov-penjalne glave.

Vstavljanje orodja (glej stran 2. sliko B)**:**
Zavrtite obroč (2) v smeri »OPEN,RELEASE« (a). Vstavite orodje globoko kolikor gre (b) in zavrtite spodnji obroč v obratni smeri dokler ne začutite mehanskega odpora (c). **Pozor! Glava še ni do konca privita!**
Nadaljujte z obračanjem **(slišati morate »klik«)** , dokler ne morete več zaviti - **šele zdaj** je orodje **varno** vpeto.

Pri mehkejših vpetih materialih je potrebno ponovno priviti glavo čez nekaj časa uporabe.

Opombe: Rokanje, ki se lahko zasliši po odprtju vpenjalne glave (odvisno od funkcije), je mogoče odpraviti z obračanjem tulca v drugo smer.

Pri mehkejših vpetih materialih je potrebno ponovno priviti glavo čez nekaj časa uporabe.

Če je vpenjalna glava zelo tesno zaprta: izvlecite omrežni vtič. Vpenjalno glavo držite za glavo vpenjalne glave z viličastim ključem in močno obrnite tulko (2) v smeri “OPEN, RELEASE”.

7.9 Metabo VibraTech (MVT) Ročaj

Zmanjšuje tresljaje in stres v rokah.

Z občutkom pritiskajte stroj v smeri delovanja, ne pretiravajte s silo pritiskanja. Tresljaji se najbolje absorbirajo v centralnem položaju (15).

8. Vzdrževanje in čiščenje

ventilacijske odprtine:
Od časa do časa očistite ventilacijske odprtine na vrtalniku.

Vedno imejte **vreteno (6)** čisto in ga malo namažite. (Namenska mast, naročniška št: 631800000)

KHE 3560 Q: Čiščenje hitrov-penjalnih glav (1): daljši uporabi postavite stroj vertikalno in popolnoma odprite čeljusti hitro-vpenjalne glave. Iztresite iz vpenjalne glave prah in odrezke. Čeljusti vpenjalne glave očistite od časa do časa s pomočjo čistilnega spreja.

9. Težave

Samo KHE 3560 Q: indikator signala (11) utripa 1 sekundo. Stroj se IZKLOPI sam.
Varnostni izklop:
Če je tok prevelik (zaradi daljšega prijemanja orodja) se stroj lahko izklopi. Izklopite stroj tako, da spustite prožilo (16). Ponovno ga vklopite in delajte z njim normalno naprej. Preprečite ponavljajoče prijemanje orodja.

Indikator signala (11) hitro utripa. brusilka se ne zažene.
Zaščita pred ponovnim zagonom.
Zaščita ponovnega zagona je aktivirana. Če pride do izpada ali prekinitve napajanja, stikalo pa je še vklopljeno, ob ponovnem priklopu stroj ne deluje. Izklopite in ponovno vklopite stroj.

Indikator signala (11) utripa počasi:
Oglene ščetke obrabljene.
Oglene ščetke so skoraj popolnoma obrabljene (preostali čas delovanja cca. 8 ur). Nadaljevanje obratovanja stroja pomeni popolno obrabo krtačk in avtomatski izklop stroja. Naj vam pooblaščeni servis zamenja krtačke.

Indikator signala (11) sveti rdeče:
Temperatura motorja je previsoka.
Prenehajte z delom in pustite, da se motor ohladi.

Indikator signala (11) dvakrat utripne:
Potreben preizkus stroja.
Motor je bil blokiran; preverite, ali obstaja težava s strojem.

Indikator signala (11) utripne 4-krat:
Stroj je preobremenjen.
Zmanjšajte obremenitev na obdelovalno površino.

10. Dodatna oprema

Uporabljajte le originalno dodatno opremo Metabo.

Uporabljajte le dodatno opremo, ki odgovarja zmogljivosti in nemenbnosti stroja in je specificirana v teh navodilih.

Za celotno paleto dodatne opreme glejte www.metabo.com ali glavni katalog.

11. Servisiranje

Popravila električnih orodij smejo opravljati samo usposobljeni električarji!

Okvarjeni omrežni kabel je treba zamenjati samo s posebnim, originalnim kablom Metabo, ki je na voljo v Metabo servisih.

Če vaše Metabo električni stroji potrebujejo popravilo, naj ga popravijo na zato pooblaščenem servisu. Prosimo pred predajo stroja servisu opišite okvaro. Za naslov poglejte na www.metabo.si

Lista rezervnih delov Vam je voljo na spletni strani www.metabo.com.

12. Zaščita okolja

Upoštevajte tudi nacionalne predpise o zbiranju odpadnih strojev, embalaže in dodatne opreme.

Embalažne materiale je treba odstraniti v skladu z njihovimi oznakami v skladu z občinskimi smernicami. Dodatne informacije najdete na www.metabo.com v razdelku »Servis«.

Samo za članice EU: Ne odlagajte izrabljenih strojev med hišne odpadke. V skladu z evropsko direktivo 2012/19 / EU o ravnanju z odpadki iz električne in elektronske opreme ter za izvajanje v nacionalni zakonodaji je treba rabljena električna orodja ločeno zbirati in reciklirati na okolju prijazen način.

13. Tehnični podatki

Razlaga opomb ki se nanašajo na specifikacije na strani 3.
Spremembe so mogoče zaradi tehničnega napredka.

P_1 = vhodna moč
P_2 = moč na gredi
n_0 = Nazivno število vrtljajev v prostem teku
n_1 = vrtljaji pod obremenitvijo
s_{max} = Največje št. udarcev
W = Moč enega udarca
D_1 = Največji premer vrtanja v beton s svedri
D_2 = Največji premer vrtanja v beton s udarnimi kronami

m = teža stroja brez kabla
D = premer prstana ohišja
Vse vrednosti so določene z upoštevanjem standarda EN 62841.

⧈ Polirka je v zaščitnem razredu II.

~ AC napetost

Objavljeni tehnični podatki so predmet tolerančnih meritev (kot je navedeno v veljavnih standardih).

Vrednosti emisij
Te vrednosti se lahko uporabi kot uvodna ocenitev izpostavljenosti in ob primerjavi z drugumi stroji. Dejanska obremenitev je lahko višja ali nižja, odvisno od pogojev delovanja, stanja električnega stroja ali uporabljene opreme. Ocena izpostavljenosti vibracijam lahko upošteva čas, ko se stroj izklaplja ali obratuje brez obremenitve. To lahko pomembno dvigne nivo z izpostavljenosti preko vsega delovnega perioda.

Skupna vrednost tresljajev (vektorski seštevek treh smeri) izmerjenih po standardu EN 62841:
$a_{h,\ HD}$ = Emisija tresljajev (udarno vrtanje v beton)
$a_{h,\ Cheq}$ = Emisija tresljajev (klesanje)
$K_{h,HD/Cheq}$ = Nevarno (tresljaji)

Tipični A-efektivno opažen nivo zvoka:
L_{pA} = Nivo zvočnega tlaka
L_{WA} = Nivo zvočne moči
K_{pA}, K_{WA} = Nevarno
Meritve opravljene skladno z EN 62841.
$L_{WA(M)}$ = izmerjena raven zvočne moči v skladu z 2000/14/EC
$L_{WA(G)}$ = zagotovljena raven zvočne moči v skladu z 2000/14/EC



Tipični prag zvočnega tlaka gre lahko preko je 80 dB(A) med obratovanjem.

Nadenite si ustrezno zaščito sluha!

GARANCIJSKI LIST

Firma in sedež garanta: Metabo d.o.o. Poslovna cona A 12 SI-4208 ŠENČUR
Datum dobave stroja: _____
Oznaka in tip stroja:_____
Serijska številka stroja:_____
Trajanje garancijskega roka: 12 mesecev po dobavi stroja
Čas zagotavljanja vzdrževanja, nadomestne dele in priklopne aparate: 3 leta po preteku garancije
Ozemeljsko območje veljavnosti garancije: Območje R Slovenije
Garant jamči za lastnosti, ki so navedene v Priročniku z navodili za uporabo in vzdrževanje ali brezhibno delovanje v garancijskem roku, ki začne teči z dobavo blaga potrošniku.

Pravice potrošnika:

1. Če stroj, za katerega je izdana obvezna garancija, ne izpolnjuje specifikacij ali nima lastnosti, navedenih v garancijskem listu ali oglaševalskem sporočilu, lahko potrošnik najprej zahteva odpravo napak (potrošnik mora upoštevati zaporedje zahtevkov, kot so navedeni v nadaljevanju). Če napake niso odpravljene v skupno 30 dneh od dneva, ko je garant ali pooblaščeni servis od potrošnika prejel zahtevo za odpravo napak, mora garant potrošniku brezplačno zamenjati stroj z enakim, novim in brezhibnim strojem.
2. Rok iz prejšnjega odstavka se lahko podaljša na najkrajši čas, ki je potreben za dokončanje popravila ali zamenjave, vendar za največ 15 dni. O številu dni za podaljšanje roka in razlogih za njegovo podaljšanje garant obvesti potrošnika pred potekom roka iz prejšnjega odstavka.
3. Če garant v roku za odpravo napake stroja ne popravi ali ne zamenja z novim, lahko potrošnik zahteva vračilo celotne kupnine od garanta ali zahteva sorazmerno znižanje kupnine.

Stroške za material, nadomestne dele, delo, prenos in prevoz izdelkov, ki nastanejo pri odpravljanju okvar oziroma nadomestitvi stroja z novim, plača garant.

Uveljavljanje garancije:

Potrošnik uveljavlja garancijo pri pooblaščenih servisih Garanta, navedenih na garancijskemu listu le ob predloženemu pravilno izpolnjenemu garancijskemu listu in originalnemu računu. Uveljavljanje pravic iz naslova garancije potrošnik uveljavlja osebno, pisno po pošti ali po elektronski pošti. Stroške krije Garant, potrošnik pa je dolžen poskrbeti za pravilno embaliranje stroja, skladno s pravili dostavne službe.

Opozorilo

Potrošnik ima zakonsko pravico, da zoper garanta v primeru neskladnosti blaga brezplačno uveljavlja jamčevalne zahtevke in da garancija ne izključuje njegovih pravic, ki izhajajo iz obveznega jamstva za skladnost blaga.
Garancija ne velja:
V primeru nepooblaščenega posega v blago,
V primeru mehanskih ali električnih okvar zaradi nepravilne uporabe blaga
V primeru poškodb med transportom po izročitvi blaga dostavni službi
V primeru, da k zahtevku za popravilo v garancijskem roku nista priložena garancijski list in originalni račun,
Za celotni potrošni material (krtačke, kabli, maziva, ležaji, itd.).
Ob nakupu blaga garant zagotavlja potrošniku:
tudi navodila za sestavo in uporabo ter seznam pooblaščenih servisov;
servis, ki ima pooblastilo garanta za izvajanje servisnih del na blagu ter z njim sklenjeno pogodbo za dobavo nadomestnih delov, če sam ne opravlja te dejavnosti;
brezplačno odpravo napak v času garancijskega roka;
proti plačilu popravilo, vzdrževanje blaga, nadomestne dele in priklopne aparate vsaj tri leta po poteku garancijskega roka tako, da servis opravlja sam ali ima sklenjeno pogodbo o servisiranju z drugo osebo.

Pooblaščeni servisi za uveljavljanje garancije:

VARESI d.o.o. Cesta v Gorice 2a 1000 Ljubljana Tel: 01/505 75 81 metabo@varesi.si
Elektroservis Povše d. o. o. Kersnikova cesta 2 D 3320 Velenje Tel: 0590-39-252, 031/599-001 info@elektroservis-povse.com

Metabo 3-letna garancija
XXL garancija je na voljo za vse kupce Metabo strojev v roku 4.tedne od dobave stroja.
Potrdilo o 3-letni garanciji in vsi pogoji so objavljeni na navedeni spletni strani https://portal.metabo-service.com/sl-SI/service-portal/
Obiščite jo in izpolnite potrebne podatke za 3-letno XXL Metabo garancijo.

170279661_sl_1224 (incl.SHW)



Metabowerke GmbH
Metabo-Allee 1
72622 Nuertingen
Germany
www.metabo.com

metabo®