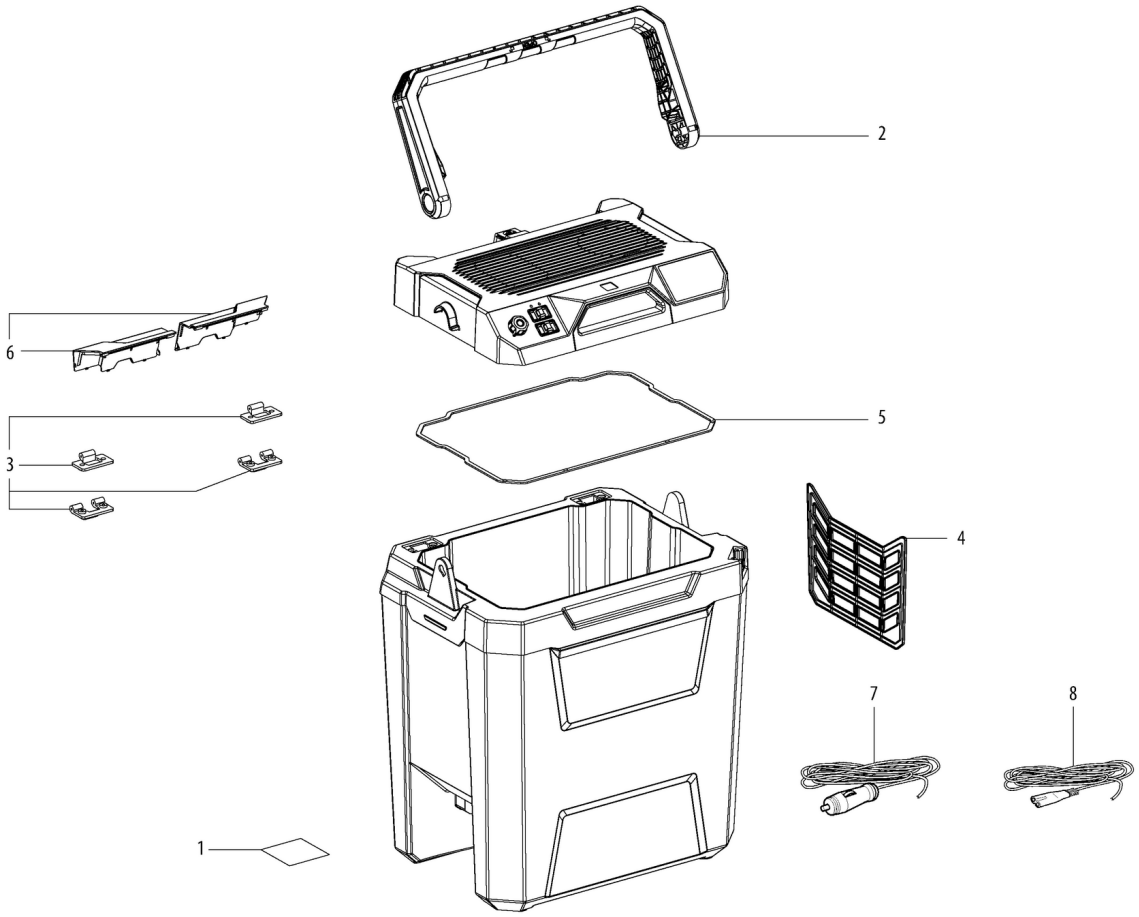
2
6
5
3
4
7
8
1

Številka	Znesek	Številka za naročanje	Opis	PG
1	1	338077450	Rating plate 00791XXX KB 18 BL	11
2	1	343456310	Handle	19
3	1	316078280	HINGE cpl.	13
4	1	344103050	PARTITION PANE	13
5	1	344103040	Gasket	12
6	1	316078290	Flap cpl.	13
7	1	316078300	Cable,12 V compl.	16
8	1	316078310	Cable EU compl.	15