metabo®

KB 18 BL



sl Prevod originalnih navodil za uporabo 4

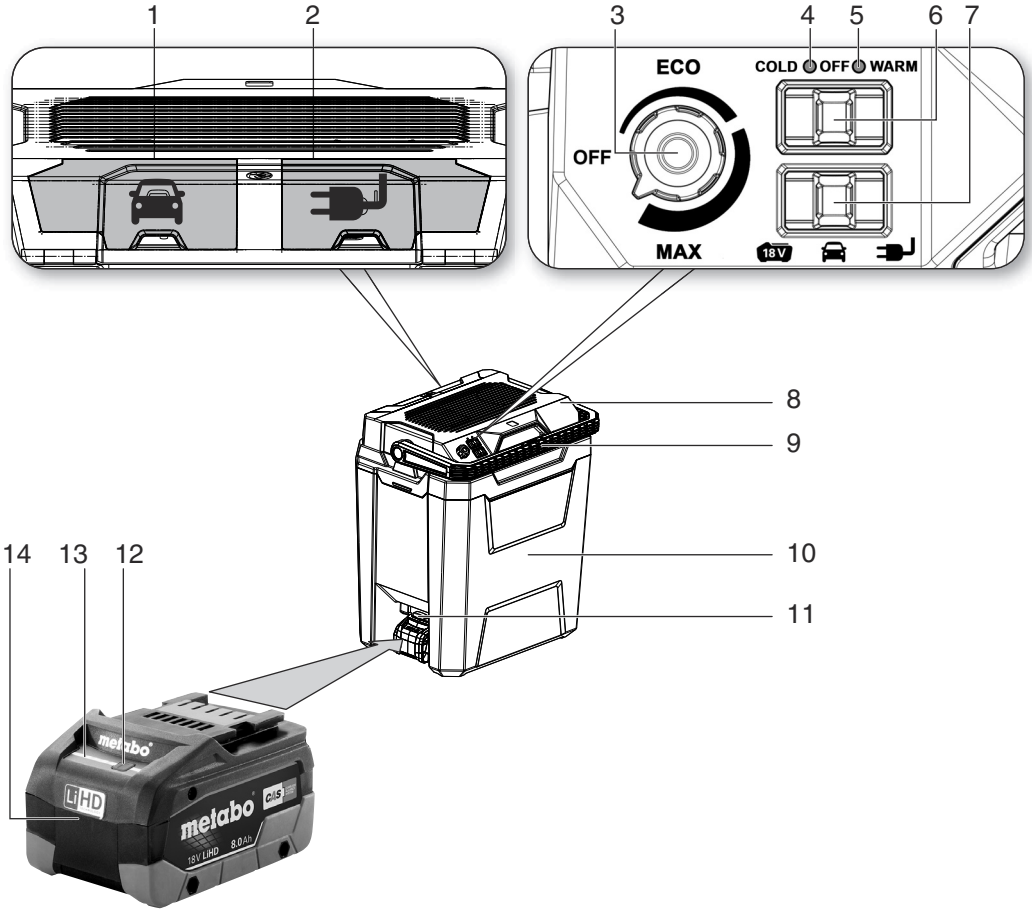
1
2
3
4
5
6
7
ECO
COLD
OFF
WARM
OFF
MAX
18V
8
9
10
11
14
13
12
metabo
LiHD
metabo
18V LiHD 8.0Ah

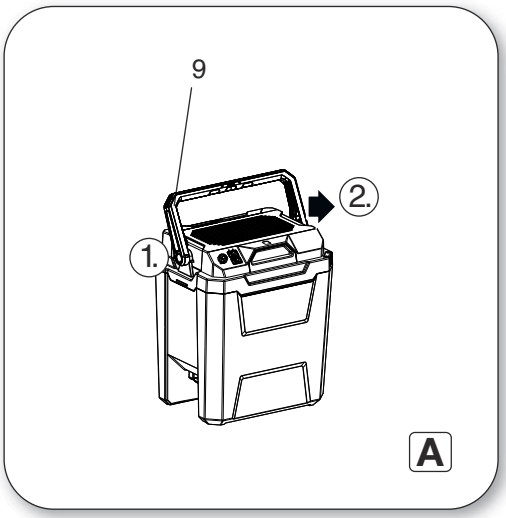
9
2.
1.
A

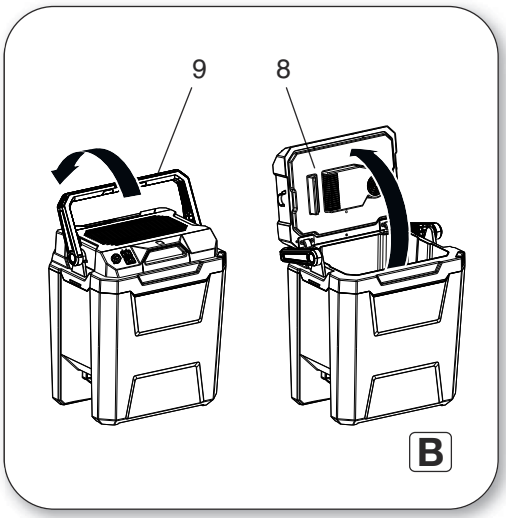
9
8
B

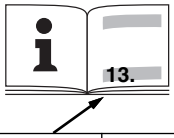		**KB 18 BL** *1) Serial Number: 00791..
U	**V**	18 ⎓ / 12 ⎓ / 24 ⎓ / 220-240 ~
W_D	**kWh**	55
I	**l**	24
I_B	**l**	29
T_{Temp}	**°C**	18
K_{Class}	**-**	ST
L_{Eco}	**dB (A)**	34
L_{Max}	**dB (A)**	54
A_0	**mm**	490 x 425 x 325
A_B	**mm**	815 x 520 x 430
m	**kg**	6,3
W	**kWh**	0,149 kWh / 24 h (230 V)
P_C	**W**	50 W (18 V), 42 W (12 V), 55 W (24 V), 50 W (220-240 V ~)
P_W	**W**	48 W (18 V), 40 W (12 V), 45 W (24 V), 43 W (220-240 V ~)
$F_{12/24V}$	**A**	8

CE *2) 2014/35/EU, 2014/30/EU, 2011/65/EU, 2009/125/EC
*3) EN 60335-1, EN 60335-2-24, EN IEC 63000

ppa. B. F

2026-07-30, Bernd Fleischmann
Chief Technology Officer Koki Holdings Co., Ltd.
*4) Metabowerke GmbH - Metabo-Allee 1 - 72622 Nuertingen, Germany

Prevod originalnih navodil za uporabo

1. Izjava o skladnosti

S polno odgovornostjo izjavljamo, da ta hladilna torba, označena s tipom in serijsko številko * 1), izpolnjuje vse ustrezne zahteve direktiv * 2) in standardov * 3). Direktor razvoja in raziskav *4), Tehnična dokumentacija - glej stran 3.

2. Namen uporabe

Ta hladilna škatla je primerna za hlajenje ali shranjevanje tople pakirane hrane in pijače.

Namenjen je zasebni uporabi pri kampiranju, v avtomobilu ali podobno. Ni namenjen za profesionalno ali komercialno uporabo.

Ni namenjen za uporabo na prostem.

Ni namenjeno za uporabo na območjih, ki so pod posebnimi pogoji, kot so jedke ali eksplozivne atmosfere (prah, para ali plin).

Torba naj ne bo izpostavljena dežju.

Bodite pozorni na predpise in zakone, ki veljajo za posamezne države.

Za vsakršne poškodbe oziroma škodo, ki bi nastala zaradi neprimerne uporabe, je odgovoren uporabnik.

Upoštevati je treba splošno veljavna pravila o varstvu pri delu in za preprečevanje nesreč pri delu.

3. Splošna varnostna navodila



Zaradi lastne varnosti in zaradi zaščite vaše električne naprave bodite pozorni na vse dele besedila, ki so označeni s tem simbolom!



POZOR – Preberite navodila za uporabi da zmanjšate možnost poškodb.

OPOZORILO – Preberite vsa priložena navodila za varno delo. *Neupoštevanje navodil in pravil lahko pripelje do električnega udara, požara ali/in resnih poškodb oseb.*

Shranite ta varnostna navodila za kasnejšo uporabo.
Vso dokumentacijo in navodila v primeru prodaje stroja priložite novemu uporabniku!

4. Posebna varnostna navodila

Preverite, ali je torba poškodovana. Poškodovane torba ne smete zagnati.

Ta fen lahko uporabljajo otroci od osmega leta starosti, poleg tega pa osebe z oslabljenimi fizičnimi, senzoričnimi ali duševnimi sposobnostmi ali pomanjkanjem izkušenj ali znanja, če so nadzorovane ali so se učile o uporabi in razumele s tem povezana tveganja. Otroci se ne smejo igrati s to napravo. Otrok ne sme izvajati čiščenja in vzdrževanja, če ni pod nadzorom.

Torbo držite stran od otrok. Nevarnost zadušitve.

Pred vsemi deli vzdrževanja in čiščenja: napravo odklopite iz napajanja. Izvlecite vtič in odstranite baterijo.

Napravo takoj izključite iz napajanja, ..
... če so tekočina ali predmeti vstopili v pokrov.
... če je bila naprava izpostavljena dežju, vlagi ali tekočinam.
... če naprava ne deluje pravilno,
... če je naprava padla,
... v primeru emisije dima,
... v primeru nenavadnih zvokov ali vonjev,
... v primeru škode.
V vseh teh primerih odstranite baterijo. Ne nadaljujte z uporabo. Torbo naj pregleda usposobljen strokovnjak in ga po potrebi popravi. Glej poglavje11.

Ne vdihavajte dima iz ognja naprave. Če ste morali vdihniti dim: posvetujte se z zdravnikom, dim lahko škoduje vašemu zdravju.

Naprave ne spreminjajte.

Ko prevažate napravo v vozilu, jo zavarujte pred premiki. Ne prevažajte v potniškem prostoru, ampak v prtljažniku.

Nevarnost nesreče. Priključne kable namestite tako, da nihče ne bo oviran.

Ne uporabljajte obeh povezovalnih kablov hkrati, da se izognete poškodbam.

Povezovalnih kablov držite stran od ostrih robov, ne upogibajte se, ne zavezujte in nanje ne polagajte ničesar.

Nevarnost požara. Naprave ne izpostavljajte visokim temperaturam ali odprtemu ognju.

Ne izpostavljajte neposredni sončni svetlobi ali virom toplote.

Naprave ne držite stran od vlage, dežja in mokrote. V napravo ne sme priti tekočina. V nasprotnem primeru obstaja nevarnost električnega udara in poškodbe naprave. Ne uporabljajte ga v bližini vode.

V napravo nikoli ne vstavljajte tekočin ali ledu. V posodo položite samo hrano v embalaži in pijače v posodi.

Ne izpostavljajte ga pretiranim vibracijam, udarcem ali udarcem.

V prezračevalne reže ne puščajte nobenih tujih predmetov.

Nevarnost pregrevanja. Vedno imejte prezračevalne reže proste, ne prekrivajte, blokirajte ali ne vstavljajte ničesar noter. Vedno imejte dovolj razdalje do sten in predmetov, da lahko zrak prosto kroži.

Ne uporabljajte adapterjev ali podaljškov.

Nevarnost električnega udara. Povezovalni kabli naj bodo suhi. Ne dotikajte se z mokrimi rokami.

Pri odklopu napajanja: Ne vlecite za kabel. Namesto tega vzemite vtič.

Naprave ne uporabljajte v eksplozivnih atmosferah, na primer v prisotnosti vnetljivih tekočin, plinov ali prahu. *Orodja ustvarjajo iskre, ki lahko vnamejo prah ali dima.*

Vtiči naprave se mora ujemati z vtičnico. Ne modificirajte jih. *Varni vtiči in vtičnice bodo zmanjšali možnost električnega udara.*

Napravo naj servisira usposobljena servisna oseba, ki uporablja samo originalne nadomestne dele. *S tem boste zagotovili varno delovanje naprave.*

Da bi se izognili kontaminaciji živil, je treba upoštevati naslednja navodila:

- Če je pokrov odprt dlje časa, lahko pride do znatnega povišanja temperature v predelih naprave.
- Surovo meso in ribe shranjujte v primernih posodah, tako da se ne dotikajo ali kapljajo na drugo hrano.
- Redno čistite površine, ki lahko pridejo v stik s hrano.
- Če naprava dlje časa ostane prazna, jo izklopite, odmrznite, očistite in pokrov pustite odprt, da preprečite rast plesni. .

Ko naprave ne uporabljate, jo izključite iz vseh virov napajanja (omrežno napajanje, 12/24-voltni priključek za napajanje, baterijski paket).

4.1 Posebna varnostna navodila za akumulatorje in naprave, ki jih napajajo baterijski paketi.

Baterijske pakete napolnite le na polnilcih, ki jih navja proizvajalec. *Polnjenje z drugimi polnilci lahko povzroči uničenje baterijskega paketa ali celo požar.*

Naprave uporabljajte samo s posebej določenimi baterijskimi paketi. *Uporaba drugih baterijskih paketov lahko ustvari nevarnost poškodbe.*

Ko jih ne uporabljate, hranite baterijske pakete stran od sponk za papir, kovancev, ključev, vijakov ali drugih majhnih kovinskih predmetov, ki bi lahko premostili kontakte. *Spoj obeh polov baterijskega paketa lahko povzroči požar*

Ob nepravilni uporabi lahko iz baterijskih paktov odteka tekočina. Izogibajte se kontaktom. Vse dele telesa, ki pridejo v kontakt s to tekočino izpirajte z vodo. Če tekočina pride v stik z očmi, poiščite pomoč zdravnika. *Izlita tekočina iz baterijskega paketa lahko povzroči opekline.*

Ne uporabljajte. baterijskega paketa ali orodja, ki je poškodovan ali spremenjen. *Poškodovani ali modofocirani baterijski paketi lahko nenadno povzročijo požar, eksplozijo ali nevarnosat poškodbe.*

Ne izpostavljajte baterijskega paketa ali orodja ob ognju ali previsoki temperaturi. *Izpostavitvi ognji ali temperaturi čez 130 °C (265 °F) lahko povzroči eksplozijo.*

Upoštevajte vsa navodila za polnjenje in baterijskih paketov ne polnite zunaj temperaturnega območja, navedenega v navodilih. *Nepravilno polnjenje ali temperature izven dovoljenega obsega lpoveča riziko nastanka požara.*

Nikoli ne popravljate poškodovanih baterijskih paketov. *Servisiranje in testiranje baterijskih paketov lahko opravlja le pooblaščeni servis ali proizvajalec.*

Pred kakršnim koli posegom (nastavitve, čiščenje, prilagoditve,...)odstranite baterijski paket s stroja.



Baterijski paketi naj bodo vedno suhi!



Ne izpostavljajte baterijskih paketov ognju!



Ne uporabljajte poškodovanih ali deformiranih baterijskih paketov!
Ne odpirajte baterijskih paketov!
Ne prijemajte z prevodnimi materiali kontaktov baterij, da ne nastane kratki stik!



Rahla kislina, vnetljiva snov lahko priteče iz baterijskega paketa!



V kolikor te tekočine pridejo v kontakt z vašo kožo takoj splahnite z veliko vode. Če pa slučajno pride v kontakt z vašimi očmi, jih takoj splahnite z tekočo vodo ter poiščite medicinsko pomoč.

Če se stroj pokvari, takoj odstranite baterijski paket.

Transport Li-ion baterijskih paketov:

Za pošiljanje Li-ionskih baterijskih paketov veljajo zakoni v zvezi s prevozom nevarnega blaga (UN 3480 in UN 3481). Informirajte se o predpisih, ki veljajo za transport Li-ion baterijskih paketov. Po

potrebi se posvetujte z vašim špediterjem. Primerna embalaža je na voljo v Metabo.

Pošiljajte le baterijske pakete, ki niso poškodovani ali puščajo. Med transportom odstranite baterijski paket iz naprave. Zaščitite kontakte na baterijskem paketu pred kratkim stikom (na primer z lepilnim trakom).

5. Legenda

Glej stran 2.

1 Shramba kablov (priključni kabel vžigalnika)
2 Shramba kablov (omrežni priključni kabel).
3 Vrtljivi gumb (vklop / izklop / uravnavanje moči)
4 Prikaz delovanja "hladno"
5 Prikaz delovanja "toplo"
6 Stikalo za način delovanja (toplo, hladno)
7 Stikalo za napajanje
8 Pokrov
9 Nosilni ročaj
10 Posoda
11 Gumb za deblokado baterije
12 Gumb prikazovalnika polnosti*
13 Prikazovalnik polnosti in delovanja*
14 Baterijski paket*

* ni vključeno v obseg dobave / odvisno od opreme

6. Pred uporabo

Pred zagonom preverite poškodbe. Poškodovane naprave ne smete zagnati.

Pred uporabo preverite, če se omrežna napetost in frekvenca ujemata z vrednostmi na tipski ploščici stroja.

Priključitev na električno omrežje: Vedno namestite RCD z največjim izklopnim tokom 30 mA občutljivosti.

Priporočamo, da hladilno omaro očistite pred prvo uporabo, glejte poglavje 8.

6.1 Montaža nosilnega ročaja

Glej sliko A, Stran 2.

Vstavite nosilni ročaj (9) pod prikazanim kotom, najprej na eni strani: Vstavite nos (na ročaju za nošenje) v pravokotni del odprtine (na spoju posode). Nato vstavite nosilni ročaj tudi na drugi strani, medtem ko ga rahlo razmaknete.

6.2 Nastavitve

OPOZORILO: Pri nastavitvi enote se prepričajte, da napajalni kabel ni stisnjen ali poškodovan.

OPOZORILO: Vtičnic ne postavljajte na zadnjo stran ohišja. Omrežni vtiči morajo biti vedno lahko dostopni.

6.3 Napajanje / povezava z električno energijo

Baterijski paket

Baterijski paket (14) je potrebno napolniti pred uporabo. Če pada moč in vrtljaji stroja napolnite baterijski paket.

Primerna temperatura za shranjevanje baterijskih paketov je med 10°C in 30°C.

V primeru Li-Ion baterijskih paketov s prikazom polnosti (13) (glede na opremo):
- Pritisnite na gumb (12) in LED diode pokažejo nivo polnosti.
- Če utripa samo ena dioda je paket skorajda prazen in potrebno ga je napolniti.

Menjava baterijskega paketa

Ko baterijskega paketa ne uporabljate, jo odstranite.

Odstranljivo:
Pritisnite gumb za sprostitev baterijskega paketa (11) in odstranite baterijski paket.

Vstavljanje:
Potisni baterijski paket (14) dokler se ne zaskoči v ohišju.

Napetost napajanja 12 / 24 voltov

Priključni kabel vzemite iz predala za kabel (1), ga popolnoma razvijte in ga priključite v ustrezno 12/ 24-voltno vtičnico za vžigalnik v vozilu.

Nekatere vtičnice za vžigalnik napajajo tudi, ko je motor vozila ugasnjen. Hladilnik, ki ostane vklopljen, lahko izprazni akumulator vašega vozila do te mere, da se motor ne zažene. Ko zapustite vozilo, izklopite hladilnik.

Priključitev v omrežje

Izvlecite omrežni priključni kabel iz shrambe za kable (2), popolnoma ga odvijte in priključite v ustrezno omrežno vtičnico.

7. Uporaba

Ni namenjeno neprekinjenemu delovanju. Najdaljši čas delovanja je 6 dni. Ko je dosežen največji čas delovanja, napravo izklopite za vsaj 2 uri.

7.1 Priključite na napetost

Glejte poglavje 6.3.

7.2 Nastavite uporabljeno napajanje

Nastavite s stikalom (7).

= vtič za avto-vtičnico
= delovanje na baterijski paket
= omrežni kabel

7.3 Izbira načina delovanja

S stikalom (6) nastavite način delovanja:
“COLD“ = hlajenje
“OFF“ = Izklop
“WARM“ = gretje

7.4 Vklop / izklop, nastavitev moči

Vklop: Obrnite vrtljivi gumb (3) v smeri urnega kazalca.

Povečajte moč: Obrnite vrtljivi gumb (3) v smeri urnega kazalca.

Zmanjšajte moč: Obrnite vrtljivi gumb (3) v nasprotni smeri urnega kazalca.

Izklop: Obrnite vrtljivi gumb (3) v nasprotni smeri urnega kazalca do zaustavitve (v položaj »OFF«).

"OFF" = Izklop
"ECO" = energetsko varčno delovanje
"MAX" = največja moč

Opomba:
Položaj MAX: Najvišja notranja temperatura, ki jo je mogoče doseči, je za 20 ° C hladnejša od zunanje temperature (pri 23 ° C zunanje temperature). Najvišja notranja temperatura približno 65 ° C (pri 23 ° C zunanje temperature).

ECO položaj: Poraba energije ustreza energijskemu razredu A +++. Najvišja notranja temperatura, ki jo je mogoče doseči, je za 8 do 11 ° C hladnejša od zunanje temperature (pri 23 ° C zunanje temperature).

7.5 Odpiranje / zapiranje pokrova

Glej sliko A, Stran 2.

Odpiranje: Če želite odpreti pokrov (8): Ročico za nošenje (9) preklopite nazaj. Nato pokrov (8) odprite nazaj.

Zapiranje: Zaprite pokrov (8) in nosilni ročaj (9) zložite naprej.

7.6 Nasveti za varčevanje z energijo

- Ne izpostavljajte neposredni sončni svetlobi.
- V načinu hlajenja: uporabite že ohlajeno hrano in pijačo.
- Ne odpirajte pokrova dlje, kot je potrebno, popolnoma ga zaprite.
- Poskrbite, da zrak lahko kroži med hrano.

8. Čiščenje

NEVARNO! Napravo odklopite iz napajanja. Izvlecite vtič, odstranite baterijski paket.. Nevarnost električnega udara

NEVARNO! Pazite, da v notranjost pokrova ne pride nobena tekočina, da se izognete nevarnostim!

Pokrov očistite z rahlo navlaženo krpo. Ne uporabljajte topil ali detergentov, ki napadajo plastiko. Odzračevalne reže posesajte ali očistite z mehko krtačo.

Notranjost posode očistite z vodo in tekočino za pomivanje posode. Dobro posušite

9. Vodnik za odpravljanje težav

Naprava ne deluje:
- Preverite, ali sta vtič ali baterija vstavljena do konca.
- Če je trenutno izbirno stikalo (7) v položaju "baterija": preverite stanje napolnjenosti baterijskega paketa (glejte poglavje 6.3). Po potrebi napolnite baterijski paket
- Če je stikalo za izbiro toka nastavljeno na 12/24 V: Vklopite kontakt vozila.
- Ali je naprava vklopljena z vrtljivim gumbom (3) in stikalom za način delovanja (6)?

Naprava se ne ohladi pravilno:
- Napravo postavite na hladnejše mesto. Ne izpostavljajte neposredni sončni svetlobi.
- Prepričajte se, da prezračevalne reže niso pokrite. Zagotoviti je treba zadostno kroženje zraka.
- Povečajte moč: Regulator moči zavrtite (3) v smeri urnega kazalca.

Naprava se ne ogreje pravilno:
- Prepričajte se, da prezračevalne reže niso pokrite. Zagotoviti je treba zadostno kroženje zraka.
- Povečanje moči: Zavrtite regulator moči (3) v smeri urnega kazalca.

10. Dodatna oprema

18V ⎓ Metabo / CAS Uporabljajte samo originalne baterijske pakete Metabo ali CAS (akumulatorski sistem Alliance) in dodatke.

Uporabljajte le pribor, ki odgovarja zmogljivosti in namembnosti stroja in je specificirana v teh navodilih.

Polnilci: ASC Ultra, ASC 30-36, ASC 145 DUO, itn.

Baterijski paketi z različnimi kapacitetami. Baterije kupujte samo z napetostjo, ki ustreza vašemu električnemu orodju.

Opomba: Priporočamo uporabo baterijskih paketov> 4,0 Ah.

Naroč.številka: 5.5 Ah 6.25368 (LiHD)
Naroč.številka: 8.0 Ah 6.25369 (LiHD)
Naroč.številka: 10.0 Ah 6.25549 (LiHD)
itn

Popoln program dodatne opreme najdete na spletni strani www.metabo.com ali v katalogu Metabo.

11. Popravila

Popravilo električnih naprav sme opraviti samo usposobljen električar!

Če je omrežni kabel te naprave poškodovan, ga mora zamenjati proizvajalec ali pooblaščeni servisni center, da se izognete nevarnosti.

Če vaše Metabo električno orodje potrebuje popravilo, naj ga popravijo na zato pooblaščenem servisu. Za naslov servisa poglejte na www.metabo.si

Lista rezervnih delov Vam je voljo na spletni strani www.metabo.si.

12. Zaščita okolja

Napravo / izolacijo je treba pravilno odstraniti. Uporablja se gorljiv plin za pihanje izolacije (ciklopentan).

Upoštevajte nacionalne predpise o okolju prijaznem odstranjevanju in recikliranju odsluženih naprav, embalaže in dodatkov.

Embalažne materiale je treba odstraniti v skladu z njihovimi oznakami v skladu z občinskimi smernicami. Dodatne informacije najdete na www.metabo.com v razdelku »Servis«.



Samo za članice EU: Ne odlagajte izrabljenih strojev med hišne odpadke. V skladu z evropsko direktivo 2002/96 / ES o električnih in elektronskih odpadkih ter izvajanju nacionalne zakonodaje je treba rabljena električna orodja zbirati ločeno in odstraniti na okolju prijazen način v reciklažnih centrih.

Baterijski paketi se ne smejo zavreči skupaj z gospodinjskimi odpadki. Vrnite poškodovane ali pokvarjene baterijske pakete vašemu trgovcu.

Ne vrzite baterijskih paketov v vodo.

Pred odstranjevanjem baterijskega paketa izpraznite v električno napravo. Zaščitite kontakte pred kratkim stikom (na primer z lepilnim trakom).

13. Tehnični podatki

Legenda znakov v tabeli na strani 3.
Pridržujemo si pravico do sprememb zaradi tehnološkega napredka.

U	= delovna napetost
W_D	= letna poraba energije na podlagi standardnih rezultatov preskusov v 24 urah. (Dejanska poraba je odvisna od uporabe in lokacije)
I	= uporabna prostornina (vsebina)
I_B	= bruto nominalna prostornina
T_{Temp}	= načrtovana temperatura
K_{Class}	= podnebni razred
L_{Eco}	= emisije hrupa na ravni „ECO“
L_{Max}	= emisije hrupa na ravni „MAX“
A_0	= mere (v x š x g)
A_B	= prostorske zahteve v obratovanju (v x š x g), da se zagotovi zadostno kroženje zraka in omogoči dostop do ohlajenega blaga
m	= teža brez baterijskega paketa
W	= poraba energije
P_C	= izhod (hlajenje)
P_W	= izhod (gretje)

F12/24V=varovalka (12/24 V)
Izolacija: PU pena
⎓ enosmerna napetost
⧈ Naprava zaščitnega razreda II

Objavljeni tehnični podatki so predmet toleranènih meritev (kot je navedeno v veljavnih standardih).



Ocena hrane
Ta simbol, veljaven po vsej EU, označuje materiale, ki so primerni za stik z živili v skladu z ES 1935/2004.

GARANCIJSKI LIST

Firma in sedež garanta: Metabo d.o.o. Poslovna cona A 12 SI-4208 ŠENČUR
Datum dobave stroja: _____
Oznaka in tip stroja:_____
Serijska številka stroja:_____
Trajanje garancijskega roka: 12 mesecev po dobavi stroja
Čas zagotavljanja vzdrževanja, nadomestne dele in priklopne aparate: 3 leta po preteku garancije
Ozemeljsko območje veljavnosti garancije: Območje R Slovenije
Garant jamči za lastnosti, ki so navedene v Priročniku z navodili za uporabo in vzdrževanje ali brezhibno delovanje v garancijskem roku, ki začne teči z dobavo blaga potrošniku.

Pravice potrošnika:

1. Če stroj, za katerega je izdana obvezna garancija, ne izpolnjuje specifikacij ali nima lastnosti, navedenih v garancijskem listu ali oglaševalskem sporočilu, lahko potrošnik najprej zahteva odpravo napak (potrošnik mora upoštevati zaporedje zahtevkov, kot so navedeni v nadaljevanju). Če napake niso odpravljene v skupno 30 dneh od dneva, ko je garant ali pooblaščeni servis od potrošnika prejel zahtevo za odpravo napak, mora garant potrošniku brezplačno zamenjati stroj z enakim, novim in brezhibnim strojem.
2. Rok iz prejšnjega odstavka se lahko podaljša na najkrajši čas, ki je potreben za dokončanje popravila ali zamenjave, vendar za največ 15 dni. O številu dni za podaljšanje roka in razlogih za njegovo podaljšanje garant obvesti potrošnika pred potekom roka iz prejšnjega odstavka.
3. Če garant v roku za odpravo napake stroja ne popravi ali ne zamenja z novim, lahko potrošnik zahteva vračilo celotne kupnine od garanta ali zahteva sorazmerno znižanje kupnine.

Stroške za material, nadomestne dele, delo, prenos in prevoz izdelkov, ki nastanejo pri odpravljanju okvar oziroma nadomestitvi stroja z novim, plača garant.

Uveljavljanje garancije:

Potrošnik uveljavlja garancijo pri pooblaščenih servisih Garanta, navedenih na garancijskemu listu le ob predloženemu pravilno izpolnjenemu garancijskemu listu in originalnemu računu. Uveljavljanje pravic iz naslova garancije potrošnik uveljavlja osebno, pisno po pošti ali po elektronski pošti. Stroške krije Garant, potrošnik pa je dolžen poskrbeti za pravilno embaliranje stroja, skladno s pravili dostavne službe.

Opozorilo

Potrošnik ima zakonsko pravico, da zoper garanta v primeru neskladnosti blaga brezplačno uveljavlja jamčevalne zahtevke in da garancija ne izključuje njegovih pravic, ki izhajajo iz obveznega jamstva za skladnost blaga.
Garancija ne velja:
V primeru nepooblaščenega posega v blago,
V primeru mehanskih ali električnih okvar zaradi nepravilne uporabe blaga
V primeru poškodb med transportom po izročitvi blaga dostavni službi
V primeru, da k zahtevku za popravilo v garancijskem roku nista priložena garancijski list in originalni račun,
Za celotni potrošni material (krtačke, kabli, maziva, ležaji, itd.).
Ob nakupu blaga garant zagotavlja potrošniku:
tudi navodila za sestavo in uporabo ter seznam pooblaščenih servisov;
servis, ki ima pooblastilo garanta za izvajanje servisnih del na blagu ter z njim sklenjeno pogodbo za dobavo nadomestnih delov, če sam ne opravlja te dejavnosti;
brezplačno odpravo napak v času garancijskega roka;
proti plačilu popravilo, vzdrževanje blaga, nadomestne dele in priklopne aparate vsaj tri leta po poteku garancijskega roka tako, da servis opravlja sam ali ima sklenjeno pogodbo o servisiranju z drugo osebo.

Pooblaščeni servisi za uveljavljanje garancije:

VARESI d.o.o. Cesta v Gorice 2a 1000 Ljubljana Tel: 01/505 75 81 metabo@varesi.si
Elektroservis Povše d. o. o. Kersnikova cesta 2 D 3320 Velenje Tel: 0590-39-252, 031/599-001 info@elektroservis-povse.com

Metabo 3-letna garancija
XXL garancija je na voljo za vse kupce Metabo strojev v roku 4.tedne od dobave stroja.
Potrdilo o 3-letni garanciji in vsi pogoji so objavljeni na navedeni spletni strani https://portal.metabo-service.com/sl-SI/service-portal/
Obiščite jo in izpolnite potrebne podatke za 3-letno XXL Metabo garancijo.

170277831_sl_0726



Metabowerke GmbH
Metabo-Allee 1
72622 Nuertingen
Germany
www.metabo.com

metabo®