metabo®

# DS 125 M
# DS 150 M

# DS 150 Plus
# DS 200 Plus
# DSD 200 Plus

# BS 200 Plus

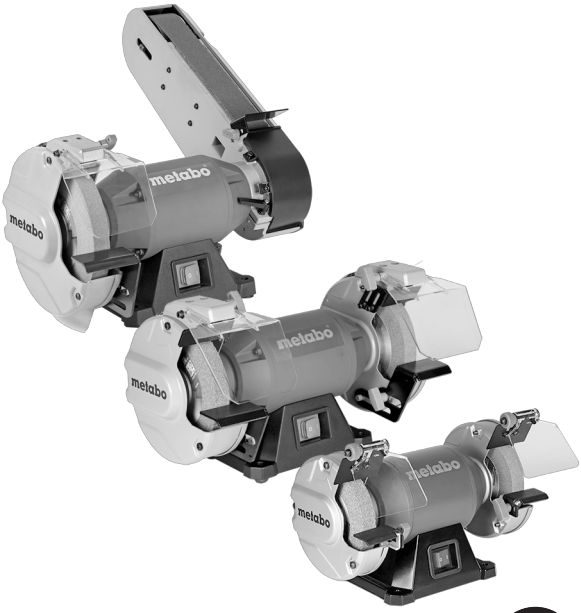


**sl** Prevod originalnih navodil za uporabo 6

www.metabo.com

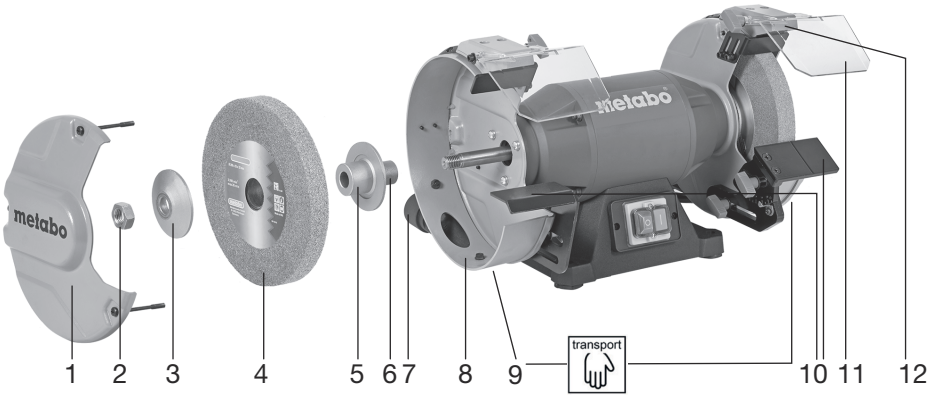
metabo
metabo
transport
1
2
3
4
5
6
7
8
9
10
11
12

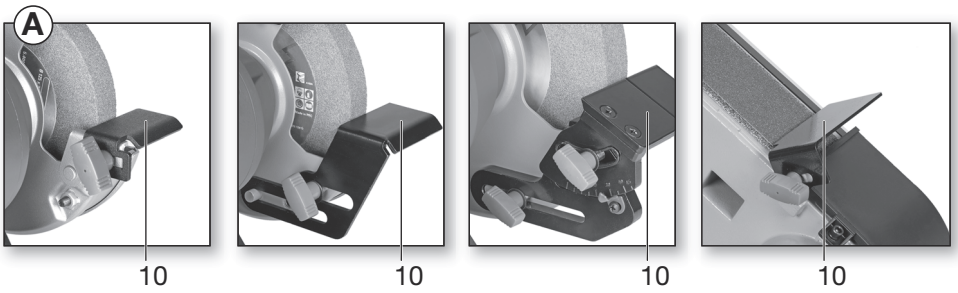
A
10
10
10
10

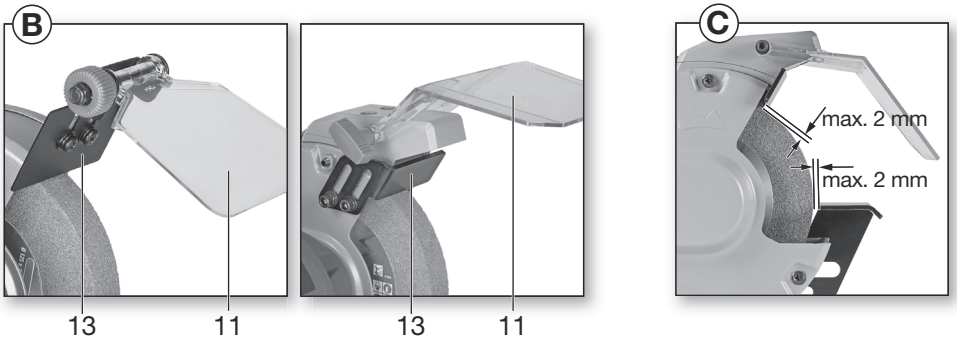
B
13
11
13
11
C
max. 2 mm
max. 2 mm

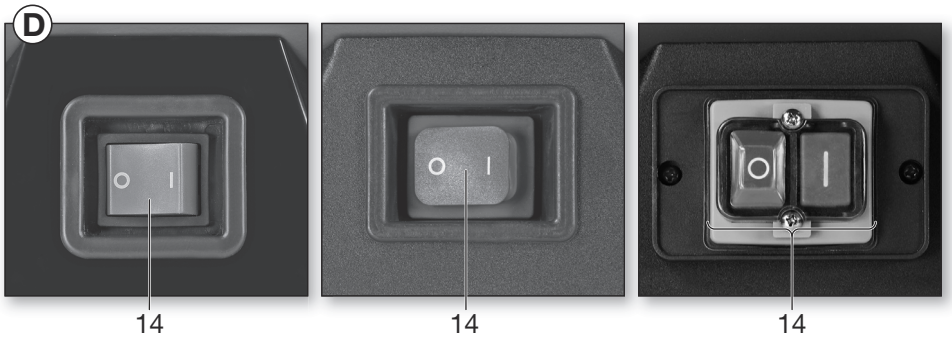
D
14
14
14

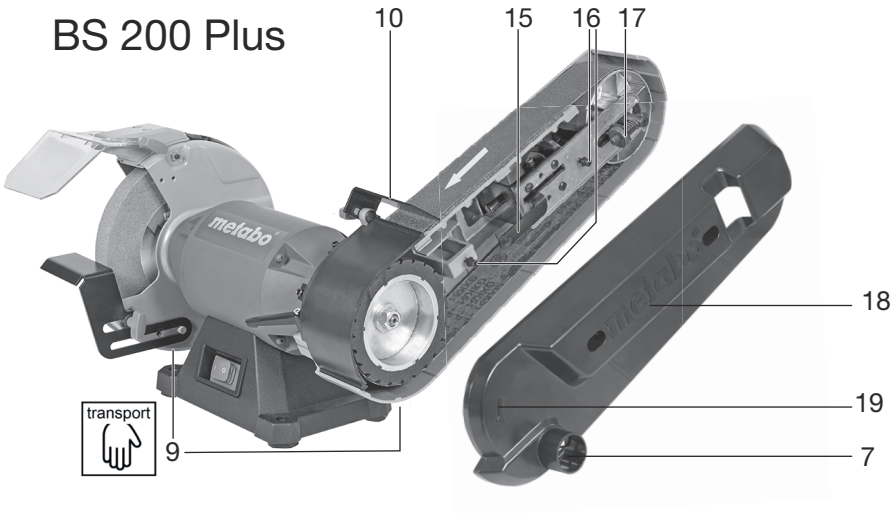
BS 200 Plus
10
15
16
17
18
19
7
9
transport
metabo


E
II
I
III
metabo
metabo

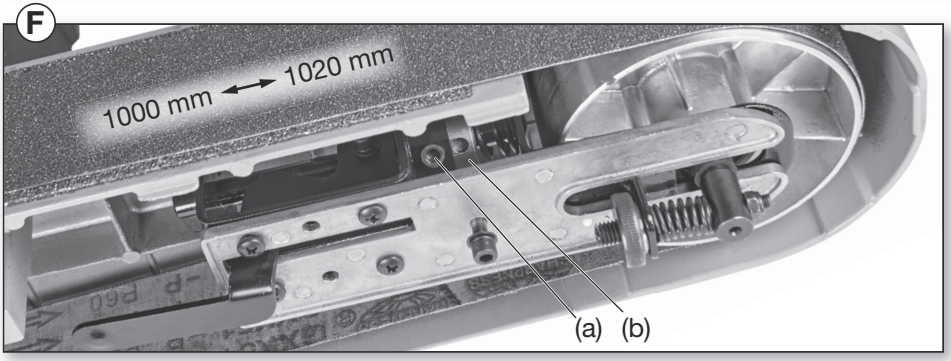
F
1000 mm
1020 mm
(a)
(b)

# BS 200 Plus

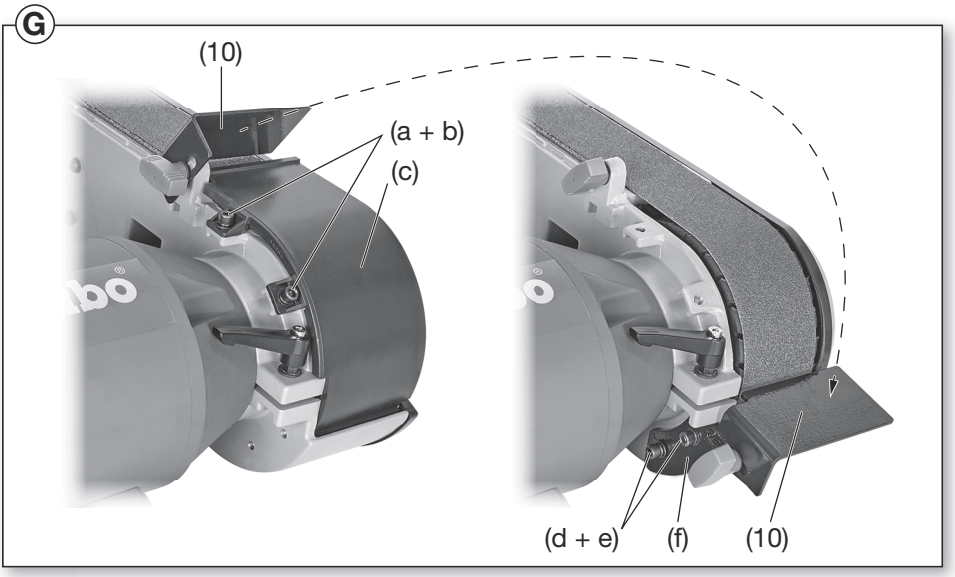

| 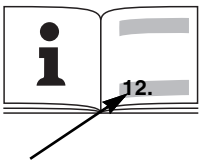 | | DS 125 M *1) Serial Number: 04125... | DS 150 M *1) Serial Number: 04150... | DS 150 Plus *1) Serial Number: 04160... | DS 200 Plus *1) Serial Number: 04200... | DSD 200 Plus *1) Serial Number: 04210... | BS 200 Plus *1) Serial Number: 04220... |
|---|---|---|---|---|---|---|---|
| **$D_{min}$ x B** | mm (in) | 84 x 20 ($3\ ^{5}/_{16}$ x $^{25}/_{32}$) | 87 x 20 ($3\ ^{7}/_{16}$ x $^{25}/_{32}$) | | 150 x 25 ($5\ ^{29}/_{32}$ x 5) | | |
| **$D_{max}$ x B** | mm (in) | 125x20 ($5$ x $^{3}/_{4}$) | 150x20 ($6$ x $^{3}/_{4}$) | | 200x25 (8 x 1) | | |
| **d** | mm (in) | 20 ($^{3}/_{4}$) | | | 32 ($1\ ^{1}/_{4}$) | | |
| **$B_{max}$** | mm (in) | 20 ($^{3}/_{4}$) | | | 25 ( 1 ) | | |
| **A** | mm (in) | - | | | | | 50 x 1000/1020 |
| **$n_0$** | $min^{-1}$ (rpm) | 2980 | | | | | |
| **$v_0$** | m/s | 19,5 | 23,4 | 23,4 | 31,2 | 31,2 | 19,0 |
| **$P_1$** | W | 125 | 200 | 200 | 370 | 480 | 370 |
| **$P_2$** | W | 200 | 370 | 400 | 600 | 750 | 600 |
| **$P_3$** | W | 110 | 260 | 265 | 420 | 520 | 420 |
| **$M_K$** | Nm | 1,1 | 1,5 | 1,75 | 3,1 | 6,35 | 2,7 |
| **m** | kg (lbs) | 6,7 | 8,7 | 10,2 | 17,5 | 17,8 | 16,9 |
| **$L_{pA}/K_{pA}$** | dB(A) | 69,44 / 3 | 68,8 / 3 | 69,7 / 3 | 70,33 / 3 | 73,42 / 3 | 79,14 / 3 |
| **$L_{WA}/K_{pA}$** | dB(A) | 79,44 / 3 | 78,8 / 3 | 79,7 / 3 | 80,33 / 3 | 83,42 / 3 | 89,14 / 3 |

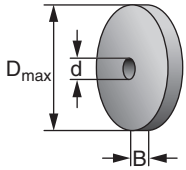


CE *2) 2014/30/EU, 2006/42/EC, 2011/65/EU
*3) EN 62841-1:2015+A11:2022, EN 62841-3-4:2016+A11:2017+A12:2020+A1:2020, EN IEC 63000:2018

ppa. B. F.

2025-04-07, Bernd Fleischmann
Chief Technology Officer Koki Holdings Co., Ltd.
*4) Metabowerke GmbH - Metabo-Allee 1 - 72622 Nuertingen, Germany

# Prevod originalnih navodil za uporabo

## 1. Izjava o skladnosti

S polno odgovornostjo izjavljamo, da ti namizni brusilniki, označeni po vrsti in serijski številki *1), izpolnjujejo vse ustrezne zahteve direktiv *2) in standardov *3). Direktor razvoja in raziskav *4), Tehnična dokumentacija - glej stran 4.

## 2. Namen uporabe

Brusilniki so primerni za suho, obrobno brušenje kovin - samo v suhih prostorih in za občasno brušenje. Obdelovanec se vodi ročno.

Tračni brusilnik (BS 200 Plus) je primeren tudi za suho brušenje kovinskih in lesenih izdelkov.

DS 150 Plus, DS 200 Plus, DSD 200 Plus, BS 200 Plus je mogoče (na levi strani) opremiti tudi z ustreznimi žičnimi ščetkami Metabo (ni zajeto v obsegu dobave).

Brusilniki niso primerni za brušenje aluminija, magnezija ali drugih materialov, pri katerih lahko pride do požara ali eksplozije.

Niso primerni za poliranje.

Ni primeren za brušenje materialov, ki bi lahko povzročili zdravju škodljiv prah.

Za vsakršne poškodbe oziroma škodo, ki bi nastala zaradi neprimerne uporabe, je odgovoren uporabnik.

Upoštevati je treba splošno veljavna pravila o varstvu pri delu in za preprečevanje nesreč pri delu.

Način delovanja S2 (30 min) se nanaša na kratkotrajno delovanje z največ 30 minut delovanja. Stroj je treba po 30 minutah izklopiti in ohladiti.

## 3. Splošna varnostna navodila



Upoštevajte besedila, označena s tem simbolom, da zagotovite lastno varnost in varnost svojega električnega orodja!



**OPOZORILO** – Za zmanjšanje tveganja poškodb preberite navodila za uporabo.

Električno orodje vedno predajte naprej skupaj s temu dokumenti.

**Splošna varnostna opozorila za električna orodja**

**OPOZORILO Preberite vse varnostne napotke, navodila, slike in tehnične podatke, priložene temu električnemu orodju.** *Če spodaj navedenih napotkov ne upoštevate, lahko pride do električnega udara, požara in/ali težkih poškodb.*

**Vse varnostne napotke in navodila hranite za prihodnjo uporabo.** *V varnostnih opozorilih uporabljen izraz „električno orodje“ se nanaša na električno orodje z električnim pogonom (z električnim kablom) in na akumulatorska električna orodja (brez električnega kabla).*

### 3.1 Varnost na delovnem mestu

a) **Delovno območje vzdržujte čisto in dobro osvetljeno.** *Nered in neosvetljena delovna mesta lahko povzročijo nezgode.*

b) **Z električnim orodjem ne delajte v eksplozivnem okolju, v katerem so vnetljive tekočine, plini ali prahi.** *Električna orodja povzročajo iskrenje, zaradi katerega se lahko prah ali hlapi vnamejo.*

c) **Ko uporabljate električno orodje, otrokom ali drugim navzočim ne dovolite, da bi se vam približali.** *Odvračanje pozornosti lahko povzroči izgubo nadzora nad električnim orodjem.*

### 3.2 Električna varnost

a) **Priključni vtič električnega orodja se mora prilegati v vtičnico. Vtiča ni dovoljeno nikakor spreminjati. Pri ozemljenih električnih orodjih ne uporabljajte adapterskih vtičev.** *Nespremenjeni vtiči in ustrezne vtičnice zmanjšujejo tveganje električnega udara.*

b) **Izogibajte se telesnemu stiku z ozemljenimi površinami, kot so na primer cevi, grelci, štedilniki in hladilniki.** *Tveganje električnega udara je večje, če je vaše telo ozemljeno.*

c) **Električna orodja ne izpostavljajte dežju ali vlagi.** *Vdor vode v električno orodje povečuje tveganje za električni udar.*

d) **Kabel uporabljajte pravilno. Ne uporabljajte ga za prenašanje orodja, obešanje ali izklapljanje vtiča iz vtičnice. Kabel zavarujte pred vročino, oljem, ostrimi robovi ali premikajočimi se deli.** *Poškodovani ali zapleteni kabli povečujejo tveganje električnega udara.*

e) **Pri uporabi električnega orodja na prostem uporabljajte samo podaljške, ki so primerni za zunanjo uporabo.** *Uporaba podaljška, primernega za zunanjo uporabo, zmanjša tveganje električnega udara.*

f) **Če se ni mogoče izogniti uporabi električnega orodja v vlažnem okolju, uporabite zaščitno stikalo za okvarni tok.** *Uporaba zaščitnega stikala zmanjšuje tveganje električnega udara.*

### 3.3 Osebna varnost

a) **Bodite pozorni in pazite, kaj počnete, z električnim orodjem pa ravnajte premišljeno in varno. Električnega orodja ne uporabljajte, če ste utrujeni ali pod vplivom drog, alkohola ali zdravil.** *Trenutek nepozornosti pri uporabi električnega orodja lahko vodi do resnih poškodb.*

b) **Nosite osebno zaščitno opremo in vedno tudi zaščitna očala.** *Uporaba osebne zaščitne opreme, ko so protiprašne maske, protizdrsni varnostni čevlji, zaščitna čelada ali glušniki glede na vrsto in uporabo električnega orodja zmanjša tveganje poškodb.*

c) **Preprečite nenamerni zagon. Pred priključitvijo električnega orodja na električno omrežje in/ali na akumulatorsko baterijo in pred**

**dviganjem ali nošenjem se prepričajte, da je električno orodje izklopljeno.** *Če imate med prenašanjem električnega orodja prst na stikalu ali električno orodje vključeno priključite na električno omrežje, lahko pride do nesreč.*

d) **Odstranite vse ključe in izvijače za prilagajanje orodja preden orodje vključite.** *Ključ ali izvijač, ki ga ne odstranite z vrtečega se dela električnega orodja, lahko povzroči telesne poškodbe.*

e) **Preprečite neobičajno držo telesa. Poskrbite za varno stabilnost in vedno vzdržujte ravnotežje.** *To omogoča boljši nadzor nad električnim orodjem v nepričakovanih situacijah.*

f) **Oblecite se primerno. Ne nosite ohlapnih oblačil ali nakita. Las in oblačil ne približujte premikajočim se delom.** *Ohlapna oblačila, nakit ali dolgi lasje se lahko ujamejo v premikajoče se dele.*

g) **Če imate na voljo naprave za priklop sesalnika za prah ali zbiralnih posod, se prepričajte, da so te ustrezno priključene.** *Uporaba sistema za odsesavanje prahu lahko zmanjša nevarnosti, povezane s prahom.*

h) **Ne glede na to, kako dolgo že uporabljate električno orodje in ste z njim seznanjeni, vselej upoštevajte varnostne pravila za uporabo električnega orodja in jih nikakor ne prezrite.** *V delčku sekunde lahko nepozorno dejanje pripelje do hude poškodbe.*

### 3.4 Uporaba in vzdrževanje električnega orodja

a) **Električnega orodja ne preobremenjujte. Za delo uporabite ustrezno električno orodje.** *Pravo električno orodje bo delo boljše in varneje opravilo, in sicer z zmogljivostjo, za katero je bilo oblikovano.*

b) **Ne uporabljajte električnega orodja, ki ima pokvarjeno stikalo.** *Vsako električno orodje, ki ga ni mogoče vklopiti ali izklopiti, je nevarno in ga je treba popraviti.*

c) **Izvlecite vtič iz vtičnice in/ali odstranite akumulatorsko baterijo, če jo je mogoče izvzeti, še preden električno orodje popravljate, menjujete pribor ali ga shranite.** *Ti previdnostni ukrepi preprečijo nenamerni zagon električnega orodja.*

d) **Neuporabljeno električno orodje hranite izven dosega otrok. Osebam, ki električnega orodja ne poznajo ali niso prebrale teh navodil za uporabo, orodja ne dovolite uporabljati.** *Električna orodja so nevarna, če jih uporabljajo neizkušene osebe.*

e) **Električno orodje in njegove dodatke skrbno negujte. Preverite, ali premični deli brezhibno delujejo in se ne zatikajo in da deli niso zlomljeni ali poškodovani, tako da delovanje orodja ni moteno. Poškodovane dele pred uporabo električnega orodja popravite.** *Slabo vzdrževana električna orodja so vzrok za mnoge nezgode.*

f) **Rezila vzdržujte ostra in čista.** *Skrbno negovana rezalna orodja z ostrimi robovi se manj zatikajo in so lažje vodljiva.*

g) **Električno orodje, dodatke, nastavke itd. uporabljajte v skladu s temi navodili. Pri tem upoštevajte delovne pogoje in dejavnost, ki jo boste opravljali.** *Uporaba električnih orodij v namene, ki so drugačni od predpisanih, lahko privede do nevarnih situacij.*

h) **Ročaji in površine za prijemanje naj bodo suhe, čiste in brez olja in maščobe.** *Gladki ročaji in površine za prijemanje ne omogočajo varne uporabe in nadzora orodja v nepričakovanih situacijah.*

### 3.5 Servisiranje

a) **Vaše električno orodje naj popravlja samo kvalificirano strokovno osebje ob obvezni uporabi originalnih rezervnih delov.** *Tako je zagotovljeno, da varnost električnega orodja ostane ohranjena.*

## 4. Posebna varnostna navodila



Zaradi lastne varnosti in zaščite stroja bodite pozorni na vse dele navodil, ki so označeni s tem znakom.

a) **Ne uporabljajte poškodovane dodatne opreme. Pred vsako uporabo pregledujte dodatno opremo, na primer obdelovalni kolut, da ne bo ostružkov in razpok. Po prvi montaži opreme vedno naredite testni zagon. Stroj odmaknite od sebe tako, da je oprema iz smeri vrtenja ter vklopite stikalo. Naj deluje cca 1 minuto brez obremenitve pod največjimi predpisanimi vrtljaji in opazujte, da ni nobenih nepravilnosti v delovanju.** Poškodovana oprema bo nakazala probleme že pri testnem zagonu.

b) **Nazivna hitrost dodatne opreme mora biti vsaj enaka največji hitrosti, označeni na električnem orodju.** Prehitro vrteča oprema se lahko polomi in povzroči poškodbe.

c) **Nikoli ne brusi na straneh brusnega koluta.** Stransko brušenje lahko povzroči, da se kolo zlomi in razleti.

Brusilni disk se mora ujemati s strojem. Upoštevajte največji premer in debelino brusilne plošče. Premer luknje mora ustrezati zadnji prirobnici brez zračnosti. Ne uporabljajte vmesnikov ali reduktorjev.

Ne vrtajte brusnih plošč.

Ne obrezujte diskov.

Brusilne plošče morajo biti popolnoma nameščene in se prosto vrteti.

Pred uporabo brusnih kolutov se prepričajte, da na njih ni napak. Za odkrivanje razpok je treba opraviti zvočni pregled.

Poškodovanih, ekscentričnih, vibrirajočih ali globoko nabrazdanih brusnih kolutov ne smete uporabljati.

Pri vpenjanju brusilnih plošč je dovoljeno uporabljati samo prirobnice, ki so vključene v dobavo. Vmesne plasti med prirobnico in brusilnim orodjem morajo biti iz elastičnih materialov, npr. mehak karton itd.

Zaščitite brusilne plošče pred udarci, udarci in maščobo.

Brusilne plošče uporabljajte in shranjujte pazljivo in v skladu z navodili proizvajalca plošč. Upoštevajte navedeno smer vrtenja na obdelovalnih ploščah pri montaži na kotno brusilko (označba smeri vrtenja se nahaja na ohišju zobnikov)

Ne dotikajte se vrteče se brusilne plošče!

Vedno uporabljajte **ščitnik** (8), **oporo obdelovanca** (10), **prozoren ščitnik/**zaščito za oči (11) in **odbojnik isker** (13) kot je potrebno za orodja;

Delajte samo, če sta nameščena varnostni pokrov (1) in pokrov brusilnega traku (18).

Pred brušenjem obrnite varovala za oči (11) navzdol.

Za brušenje uporabite obod (ne strani) brusnih plošč.

Ne zmanjšujte hitrosti brusilne plošče s pritiskanjem ob straneh.

Obdelovanec, ki ga je treba obdelati, mora biti dovolj velik ali dovolj majhen, da ga lahko varno držite z obema rokama.

Delujte samo, če so brusne plošče nameščene, da zmanjšate tveganje stika z vrtljivim vretenom.

Po dolgotrajnem delovanju lahko pride do visokih temperatur.

LED-Lučka (12):ne usmerjajte je direktno v optične naprave.



PREVIDNO Ne glejte v delovno lučko.



**P**OZOR



Vedno nosite zaščitna očala, zaščito za sluh in zaščitne rokavice. Uporabite drugo razpoložljivo osebno zaščitno opremo, npr. primerna zaščitna delovna oblačila. Poskrbite, da iskre in vroči odrezki, ki nastanejo med delom ne bodo leteli na operaterja, opazovalce in na vnetljive materiale. Delovišče mora biti zaščiteno z ognjevarnimi zaščitami. Pri delu na področjih, ki so nagnjeni k požarni ogroženosti, vedno imejte gasilni aparat pri roki.

Obdelovanec se lahko med brušenjem segreje.

Pazite, da voda ne bo v bližini delov električnega stroja ali v bližini ljudi v delovnem območju.

Če pride do blokade brusnega materiala, nemudoma izklopite brusilnik, pustite, da se motor ustavi in iztaknite brusilnik. Ugotovite vzrok blokade in ga odpravite.

Redno čistite, preverjajte in izvajajte vzdrževalna dela na stroju in varovalnih napravah. Redno čistite notranjost brusnih kolutov in ohišja brusilnega traku. Brusilni koluti in brusilni trak morajo imeti možnost, da se v ohišju prosto vrtijo.

Izvlecite vtikač, ko brusilnika ne uporabljate, pred kakršnimi koli prilagoditvami ali spremembami, popravili ali vzdrževanjem.

Redno preverjajte napajalni kabel na brusilniku in naj ga popravi pooblaščeni strokovnjak, če je poškodovan.

Redno kontrolirajte stanje el.kabla in ga po potrebi zamenjajte.

Preverite morebitne poškodbe brusilnika! Pred uporabo brusilnika je treba skrbno preveriti zaščitne naprave ali rahlo poškodovane komponente, da se prepričate, da delujejo brezhibno in kot je predvideno. Preverite, ali so gibljivi deli v brezhibnem stanju in ne zagozdeni in preverite, ali so poškodovani. Vsi deli morajo biti pravilno nameščeni in izpolnjevati vse potrebne pogoje za zagotovitev brezhibnega delovanja stroja. Poškodovane zaščitne naprave in dele mora v skladu s specifikacijami popraviti ali zamenjati pooblaščena strokovna delavnica.

**Zmanjšajte izpostavljenost prahu:**

**OPOZORILO** - Nekateri prahovi, ki nastane pri brušenju, žaganju, vrtanju in drugih gradbenih dejavnosti, vsebuje kemikalije, za katere je znano, da povzročajo raka, okvare pri rojstvu ali drugo škodo na reprodukcijo. Nekaj vzorcev teh kemikalij je:
- Svinec iz barv na osnovi svinca,
- kristalni silicijev dioksid iz opeke in cementa ter drugih zidarskih izdelkov in
- arzen in krom iz kemično obdelanega lesa.

Vaše tveganje zaradi teh izpostavljenosti se razlikuje glede na to, kako pogosto opravljate to vrsto dela. Za zmanjšanje izpostavljenosti tem kemikalijam: delajte v dobro prezračevanem prostoru in delajte z odobreno varnostno opremo, kot so maske za prah, ki so posebej izdelane za filtriranje mikroskopskih delcev.

To velja tudi za prah iz drugih materialov, kot so nekatere vrste lesa (na primer hrastov ali bukov prah), kovine, azbest. Druge znane bolezni so npr. alergijske reakcije, bolezni dihal. Ne dovolite, da prah pride do telesa.

Upoštevajte ustrezne smernice in nacionalne predpise za vaš material, osebje, aplikacijo in kraj uporabe (npr. Predpisi o varnosti in zdravju pri delu, odstranjevanje).

Zbirajte delce in prah, ki nastane med delom in ne odlagajte blizu delovišča.

Uporabite primerni pribor za delo. V tem primeru bodo delci vstopili v ozračje nekontrolirano.

Uporablja naj se odsesavanje prašnih delcev, če narava dela to omogoča.

Zmanjšajte izpostavljenost prahu z naslednjimi ukrepi:
- ne usmerjajte uhajajočih se delcev in pretoka izpušnega zraka proti sebi ali bližnjim osebam ali proti prašnim usedlinam,
- uporabite odsesovalno enoto in / ali čistilec zraka,
- zagotovite dobro prezračevanje delovnega mesta in ga očistite s sesalnikom. Pometanje ali izpihovanje dviguje prah.
- Umazano delavno obleko operite ali posesajte, ne jo izpihovati. Ne pihajte, premikajte ali ščetkajte zaščitne opreme.

## 5. Legenda

Glejte stran 2, stran 3 in stran 4.
Ilustracije so primeri.

1 Pokrov zaščite
2 Matica
3 Prirobnica
4 Brusni kolut
5 Zadnja prirobnica
6 Distančnik*
7 priklop za odsesovanje*
8 Zaščita
9 Mesta prijema za transport
10 Podpora obdelovanca
11 Zaščita za oči
12 LED luč (delovna luč)*
13 Usmernik isker
14 On/Off stikalo
15 Ročica (za zamenjavo brusnega traku) *
16 Vijaki za pritrditev pokrova brusilnega traku *
17 Vrtljivi gumb za nastavitev teka traku *
18 Pokrov brusnega traku *
19 Puščica (smer kroženja brusnega traku) *

*odvisno od modela/obsega opreme v dobavi

## 6. Pred uporabo

### 6.1 Transport

Med transportom (9) je potrebno brusilnik dvigniti in nositi na mestih za držanje, označenih na strani 3.

### 6.2 Priključitev v omrežje

Pred uporabo preverite, če se omrežna napetost in frekvenca ujemata z vrednostmi na tipski ploščici stroja.

Brusilnik ustreza zaščitnemu razredu I in ga je zato treba priključiti samo na ozemljene vtičnice v skladu s specifikacijami.

Omrežje naj bo varovano z avtomatskim odklopnikom občutljivosti 30 mA.

**DSD 200 Plus (trifazna različica):**

Prepričajte se, da imajo brusni koluti pravilno smer vrtenja (pravilno smer vrtenja označuje puščica na stranskih zaščitnih pokrovih). Če se brusno kolo vrti v napačno smer: brusilnik izključite iz električnega omrežja. Vtič je sestavljen iz dveh fazno prevodnih zatičev, ki so nameščeni na vrtljivi vtičnici (stikalo za spreminjanje faze). Za vrtenje tega stikala uporabite primeren izvijač.

### 6.3 Namestitev opore za obdelovanec

Namestite oporo obdelovanca (10), kot je prikazano na ilustracijah A, stran 2.

### 6.4 Namestitev deflektorja isker in zaščite za oči

Namestite usmerjevalnik isker (13) in varovala za oči (11), kot je prikazano na ilustracijah B, stran 2.

### 6.5 Samo po potrebi: BS 200 Plus nastavite na drugo dolžino traku (1000 mm ali 1020 mm)

Glej stran 3, sl.F.

Odstranite brusni list (poglavje8.3) Sprostite vijak (a) in ga odvijte, dokler ni mogoče premakniti tulca (b). S premikanjem zgornjega valja brusilnega traku premaknite pušo (b) do omejevalnika in vstavite vijak (a) do konca.

### 6.6 Varna namestitev stroja

Stroj postavite na stabilno delovno mizo. Prepričajte se, da je naprava varno nameščena.

Stroj lahko pritrdite tudi z vijaki (vijaki niso vključeni v dobavo). V ta namen pritrdite pritrdilne vijake skozi luknje na gumijastih nogah.

Če uporabljate stojalo ali stenski nosilec (glejte poglavje Pribor): privijte stroj.

### 6.7 Priključek za odsesavanje prahu (odvisno od izvedbe)

Če vaš stroj ni opremljen s priključkom za odsesavanje prahu (7), namestite napravo za odsesavanje, ki je primerna za stabilne brusilnike. Notranji premer izvlečnega priključnega dela: 35 mm. Zunanji premer izvlečnega priključnega dela: 41 mm. Pred vklopom stroja se prepričajte, da je naprava za odsesavanje priključena in da se pravilno uporablja.

### 6.8 Testni zagon

Pred prvo uporabo preglejte brusne plošče.

**Testni zagon**
Testni zagon pred prvo uporabo je treba izvesti prib.5 minut brez obremenitve. Ko se to izvaja, se morajo vse osebe izogibati nevarnemu območju.

V primeru kakršnih koli tresljajev: preverite pravilno vgradnjo in sestavo brusa. Glejte poglavje 8.2

Priporočamo, da brusno ploščo pred uporabo očistite. S tem se odpravijo proizvodna toleranca.

## 7. Uporaba

### 7.1 Prilagoditev nosilca obdelovanca

Podpore obdelovanca (10) pogosto prilagajajte, da kompenzirate obrabo brusnih kolutov (4).

Nosilec obdelovanca mora biti vedno nastavljen tako, da je kot med nosilcem obdelovanca in orodjem vedno večji od 85 °

Razdalja med nosilcem obdelovanca in materialom za brušenje mora biti čim manjša in nikoli večja od 2 mm (glej sliko C, stran 2).

Če je brusni kolut tako močno obrabljen, da razdalje 2 mm ni več mogoče nastaviti, ga je potrebno zamenjati.

### 7.2 Nastavitev usmernika iskre

Redno nastavljajte usmerjevalnike isker (13), da kompenzirate obrabo brusnih kolutov (4).

Sprostite 2 vijaka na usmerjevalniku isker in premaknite usmerjevalnik isker.

Razdalja med usmernikom iskri in brusilno ploščo mora biti čim manjša in nikoli večja od 2 mm (glej sliko C, stran 2).

Če je brusni kolut tako močno obrabljen, da razdalje 2 mm ni več mogoče nastaviti, ga je potrebno zamenjati.

### 7.3 Vklop in izklop

Pritisnite stikalo (14) (glejte slike D, stran 2).

**I** = Stikalo vklop
**0** = Stikalo izklop

Da preprečite nenadni vklop; preverite če je stikalo na brusilki v položaju izklopa preden priklopite vtič v el. omrežje.

**Zaščita pred ponovnim zagonom (za DSD 200 Plus):** Ko se po izpadu elektrike ponovno vzpostavi napajanje, se naprava – ki je še vedno vklopljena – zaradi varnosti ne bo samodejno zagnala. Potrebno je stikalo izklopiti in ponovno vklopiti-stroj deluje.

### 7.4 Tračno brušenje

- Stojte pred brusilnikom.
- Obdelovanec držite z obema rokama, postavite obdelovanec na nosilec obdelovanca (10) in ga nežno pritisnite ob brusni trak. Za optimalne rezultate brušenja obdelovanec nežno premikajte sem ter tja. To pomaga tudi pri enakomerni porazdelitvi obrabe na brusnem materialu.

### 7.5 Nastavitev teka traku(samo BS 200 Plus)

Odklopite napajalni kabel; Brusilni trak zavrtite ročno. Z vrtljivim gumbom (17) nastavite brusilni trak tako, da teče centralno po valju brusilnega traku.

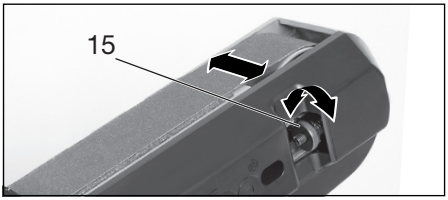


### 7.6 Nastavitev kota tračne brusilne roke (samo BS 200 Plus)

Glej stran 3, sl. E.

(I) Odvijte ročico / vijak (odvisno od opreme) na roki brusilnega traku.
(II) Roko za brusilni trak postavite v želeni položaj
(III) Ponovno privijte vijak na roki za brušenje.

### 7.7 Brušenje na okroglem delu tračne brusilne roke (samo BS 200 Plus)

Glej stran 3, sl. G

- Odstranite vijake (a + b), odstranite pokrov (c) in jih postavite na stran.
- Nosilec (f) pritrdite z vijaki (d + e), kot je prikazano.
- Odstranite nosilec (10) na ravnem delu roke brusilnega traku in ga pritrdite na nosilec (f), kot je prikazano.

Brušenje na ravnem delu tračne brusilne roke:
Ponovno pritrdite pokrov (c) in namestite tudi nosilec obdelovanca (10), kot je prikazano na sl. A, stran 2.

## 8. Vzdrževanje in čiščenje

Redno čistite, preverjajte in izvajajte vzdrževalna dela na stroju in varovalnih napravah. Redno čistite notranjost brusnih kolutov in ohišja brusilnega traku. Brusilna koluta in brusilni trak morajo imeti možnost, da se v ohišju prosto vrtijo.

Pred kakršnimi koli nastavitvami, čiščenjem, vzdrževanjem ali popravili odklopite omrežni vtič.

### 8.1 Popravljanje brusne plošče

Pred ponovno uporabo rabljene in ekscentrične brusne plošče popravite s palico za obdelavo (glejte poglavje 9.) (odstranjenje topih abrazivih zrn).

Nežno premaknite palico za obdelavo proti vrteči se brusni plošči (kot pri brušenju): Poravnajte, dokler ni več neravnovesja ali dokler niso vidna sveža abrazivna zrna po celotni brusilni površini.

### 8.2 Menjava brusilnega koluta

Uporabljajte samo originalne brusilne plošče Metabo.

Dovoljena hitrost vrtenja, navedena na brusnem disku, mora biti enaka ali večja od največje hitrosti v prostem teku, ki je navedena na identifikacijski tablici stroja.

Kontrola brusilnega koluta:
obesite brusilni kolut na navoj Rahlo potrkajte s kosom trdega lesa. Če je brusilni kolut v brezhibnem stanju, boste slišali jasen ton. Če zaslišite klopotajoč, doneč ali votel zvok, je brusni kolut poškodovano.

Ne uporabljajte poškodovanih brusnih kolutov.

**Testni zagon**
Testni zagon pred prvo uporabo je treba izvesti prib.5 minut brez obremenitve. Ko se to izvaja, se morajo vse osebe izogibati nevarnemu območju.

**Brusilni kolut**
- Odstranite vijake s pokrova zaščite (1) in odstranite pokrov (1).
- Brusilni kolut (4) držite trdno v položaju, kot je prikazano. Druga možnost: vstavite šestkotni ključ v vreteno in držite vreteno, da preprečite, da bi se zavrtelo. **Pozor! Nevarnost poškodb! Nadenite si zaščitne rokavice!**



- Odstranite matico (2) z viličastim ključem. **Pozor! Levi navoj na levi strani stroja** , to je, da sprostite matico (2) na levi strani stroja, zavrtite v smeri urinega kazalca!
- Odstranite vpenjalno prirobnico (3) in brusni kolut (4).
- Zavarujte nov brusilni kolut (4) v obratnem vrstnem redu.
- Ponovno namestite varnostni pokrov (1). Privijte vijake.
- Nastavite usmerjevalnik isker (13) in oporo obdelovanca (10), kot je opisano v poglavjih 7.2 in 7.1.

### 8.3 Zamenjava brusnega traku (samo BS 200 Plus)

Odstranite stranski pokrov brusnega traku (18): spustite dva vijaka (16), potisnite pokrov brusnega traku (18) (bajonetni zatič) in odstranite.

Izvlecite ročico (15) do konca. To razbremeni napetost brusnega traku in ga je zdaj mogoče odstraniti z valjev.

Novi brusilni trak namestite na valje, tako da se njegova smer kroženja (puščice na notranji strani brusilnega traku) ujema s puščico (19) na stranskem pokrovu brusilnega stroja (18).

Vrnite ročico (15) v prvotni položaj, da zategnete brusilni trak.

Namestite stranski pokrov brusnega traku (18) na dva vijaka (16) in potisnite (bajonetni zatič). Privijte oba vijaka.

Nastavite napetost brusnega traku7.5.

Za brusilne trakove, glejte poglavje9. (pribor).

## 9. Dodatna oprema

Uporabljajte le originalno dodatno opremo Metabo.

Vprašajte Vašega trgovca Metabo orodja za dodatno opremo!

Če želite, da trgovec izbere pravi pribor, mora poznati natančno oznako modela vašega električnega orodja.

⚠ Žične krtače so dovoljene samo za DS 150 Plus, DS 200 Plus, DSD 200 Plus, BS 200 Plus. Maks. dovoljena širina: 28 mm. Žične ščetke lahko namestite samo na levo stran. Sestava je v bistvu enaka kot pri brusnih ploščah (glej poglavje 8.1), vendar je treba vstaviti ustrezno priložen redukcijski tulec.

A Žične ščetke ..... Naročniška št.:
D= 150 mm: ..... 629070000
D= 200 mm: ..... 629072000

B Brusilni koluti ..... Naročniška št.:
D= 125 mm:
36 P: ..... 629088000
60 N: ..... 629089000
D= 150 mm:
36 P: ..... 630632000
60 N: ..... 630633000
D= 200 mm:
36 P: ..... 630784000
60 N: ..... 630785000

C Stojalo
Naročniška št.: ..... 623875000

D Stenska konzola
Primerna za vse dvojne brusilnike Metabo s ∅ plošče do 200 mm (od ML 2005), razen BS 175, DS 250 D, DS 150 Plus
Naroč. št.: ..... 623862000

E Stenska konzola
Primerna za vse dvojne brusilnike Metabo s ∅ plošče do 200 mm (od ML 2010), razen BS 200 Plus
Naroč. št.: ..... 623865000

F Brusilni trak 50 x **1020**
3 x P 60 ..... 629063000
3 x P 80 ..... 629064000
3 x P 100 ..... 629065000
3 x P 120 ..... 629066000
3 x P 180 ..... 629067000
3 x P 240 ..... 629068000
3 x P 400 ..... 629069000

G Palica za obdelavo
100 x 20 x 20 mm ..... 629099000

Za celotno ponudbo dodatne opreme si poglejte www.metabo.com ali katalog Metabo.

## 10. Servisiranje

⚠ Popravila električnih orodij smejo opravljati samo ustrezno usposobljeni električarji!

Okvarjeni omrežni kabel je treba zamenjati samo s posebnim, originalnim kablom Metabo, ki je na voljo v Metabo servisih.

Če vaše Metabo električni stroji potrebujejo popravilo, naj ga popravijo na zato pooblaščenem servisu. Prosimo pred predajo stroja servisu opišite okvaro. Za naslov poglejte na www.metabo.si

Lista rezervnih delov Vam je voljo na spletni strani www.metabo.com.

## 11. Zaščita okolja

Metabo embalaža je 100 % reciklažna.

Izrabljeni električni stroji in pribor vsebujejo precejšnje količine dragocenih surovin in gumijastih materialov, ki jih je mogoče reciklirati.

Ta navodila so tiskana na beljenem papirju brez uporabe klora.

Samo za članice EU: Ne odlagajte izrabljenih strojev med hišne odpadke. V skladu z evropsko direktivo 2012/19 / EU o

ravnanju z odpadki iz električne in elektronske opreme ter za izvajanje v nacionalni zakonodaji je treba rabljena električna orodja ločeno zbirati in reciklirati na okolju prijazen način.

## 12. Tehnični podatki

Razlaga opomb ki se nanašajo na specifikacije na strani 4.
Spremembe so mogoče zaradi tehničnega napredka.

$D_{min}$ = minimalni premer brusnega koluta
$D_{max}$ = maximalni premer brusnega koluta
d = Premer luknje brusnega koluta
$B_{max}$ = največja debelina brusnega koluta
A = Brusilni trak (dolžina x širina)
$n_0$ = nazivna hitrost
$v_0$ = Hitrost traku v prostem teku
$P_1$ = Nazivna vhodna moč (S1)
$P_2$ = Nazivna izhodna moč (S2 30min)
$P_3$ = Izhodna moč (S2 30min)
$M_K$ = Navor lomljenja
m = teža

Tipični A-efektivno opažen nivo zvoka:
$L_{pA}$ = Nivo zvočnega tlaka
$L_{WA}$ = Nivo zvočne moči
$K_{...}$ = Negotovost (raven zvoka)

Tipični prag zvočnega tlaka tega električnega stroja gre lahko preko 80 dB(A).

**Nadenite si ustrezno zaščito sluha!**

Meritve opravljene skladno z EN 62841.
~AC (izmenična) napetost

**Vrednosti emisij**
Te vrednosti se lahko uporabi kot uvodna ocenitev izpostavljenosti in ob primerjavi z drugumi stroji. Dejanska obremenitev je lahko višja ali nižja, odvisno od pogojev delovanja, stanja električnega stroja ali uporabljene opreme. Ocena izpostavljenosti vibracijam lahko upošteva čas, ko se stroj izklaplja ali obratuje brez obremenitve. To lahko pomembno dvigne nivo z izpostavljenosti preko vsega delovnega perioda.

Naprava je bila preizkušena s S2 (30 min).

Objavljeni tehnični podatki so predmet tolerančnih meritev (kot je navedeno v veljavnih standardih).

# GARANCIJSKI LIST

**Firma in sedež garanta:** Metabo d.o.o. Poslovna cona A 12 SI-4208 ŠENČUR
**Datum dobave stroja:** _____
**Oznaka in tip stroja**:_____
**Serijska številka stroja**:_____
**Trajanje garancijskega roka**: 12 mesecev po dobavi stroja
Čas zagotavljanja vzdrževanja, nadomestne dele in priklopne aparate: 3 leta po preteku garancije
Ozemeljsko območje veljavnosti garancije: Območje R Slovenije
Garant jamči za lastnosti, ki so navedene v Priročniku z navodili za uporabo in vzdrževanje ali brezhibno delovanje v garancijskem roku, ki začne teči z dobavo blaga potrošniku.

**Pravice potrošnika:**

1. Če stroj, za katerega je izdana obvezna garancija, ne izpolnjuje specifikacij ali nima lastnosti, navedenih v garancijskem listu ali oglaševalskem sporočilu, lahko potrošnik najprej zahteva odpravo napak (potrošnik mora upoštevati zaporedje zahtevkov, kot so navedeni v nadaljevanju). Če napake niso odpravljene v skupno 30 dneh od dneva, ko je garant ali pooblaščeni servis od potrošnika prejel zahtevo za odpravo napak, mora garant potrošniku brezplačno zamenjati stroj z enakim, novim in brezhibnim strojem.
2. Rok iz prejšnjega odstavka se lahko podaljša na najkrajši čas, ki je potreben za dokončanje popravila ali zamenjave, vendar za največ 15 dni. O številu dni za podaljšanje roka in razlogih za njegovo podaljšanje garant obvesti potrošnika pred potekom roka iz prejšnjega odstavka.
3. Če garant v roku za odpravo napake stroja ne popravi ali ne zamenja z novim, lahko potrošnik zahteva vračilo celotne kupnine od garanta ali zahteva sorazmerno znižanje kupnine.

Stroške za material, nadomestne dele, delo, prenos in prevoz izdelkov, ki nastanejo pri odpravljanju okvar oziroma nadomestitvi stroja z novim, plača garant.

**Uveljavljanje garancije:**

Potrošnik uveljavlja garancijo pri pooblaščenih servisih Garanta, navedenih na garancijskemu listu le ob predloženemu pravilno izpolnjenemu garancijskemu listu in originalnemu računu. Uveljavljanje pravic iz naslova garancije potrošnik uveljavlja osebno, pisno po pošti ali po elektronski pošti. Stroške krije Garant, potrošnik pa je dolžen poskrbeti za pravilno embaliranje stroja, skladno s pravili dostavne službe.

**Opozorilo**

Potrošnik ima zakonsko pravico, da zoper garanta v primeru neskladnosti blaga brezplačno uveljavlja jamčevalne zahtevke in da garancija ne izključuje njegovih pravic, ki izhajajo iz obveznega jamstva za skladnost blaga.
Garancija ne velja:
V primeru nepooblaščenega posega v blago,
V primeru mehanskih ali električnih okvar zaradi nepravilne uporabe blaga
V primeru poškodb med transportom po izročitvi blaga dostavni službi
V primeru, da k zahtevku za popravilo v garancijskem roku nista priložena garancijski list in originalni račun,
Za celotni potrošni material (krtačke, kabli, maziva, ležaji, itd.).
Ob nakupu blaga garant zagotavlja potrošniku:
tudi navodila za sestavo in uporabo ter seznam pooblaščenih servisov;
servis, ki ima pooblastilo garanta za izvajanje servisnih del na blagu ter z njim sklenjeno pogodbo za dobavo nadomestnih delov, če sam ne opravlja te dejavnosti;
brezplačno odpravo napak v času garancijskega roka;
proti plačilu popravilo, vzdrževanje blaga, nadomestne dele in priklopne aparate vsaj tri leta po poteku garancijskega roka tako, da servis opravlja sam ali ima sklenjeno pogodbo o servisiranju z drugo osebo.

**Pooblaščeni servisi za uveljavljanje garancije**:

**VARESI d.o.o. Cesta v Gorice 2a 1000 Ljubljana Tel: 01/505 75 81 metabo@varesi.si**
**Elektroservis Povše d. o. o. Kersnikova cesta 2 D 3320 Velenje Tel: 0590-39-252, 031/599-001 info@elektroservis-povse.com**

*Metabo 3-letna garancija*
*XXL garancija je na voljo za vse kupce Metabo strojev v roku 4.tedne od dobave stroja.*
*Potrdilo o 3-letni garanciji in vsi pogoji so objavljeni na navedeni spletni strani https://portal.metabo-service.com/sl-SI/service-portal/*
*Obiščite jo in izpolnite potrebne podatke za 3-letno XXL Metabo garancijo.*

170278351_sl_0425 (incl.SHW)

Metabowerke GmbH
Metabo-Allee 1
72622 Nuertingen
Germany
www.metabo.com

metabo®