metabo®

AG 18
AG 18 Pro



sl Prevod originalnih navodil za uporabo 4

www.metabo.com

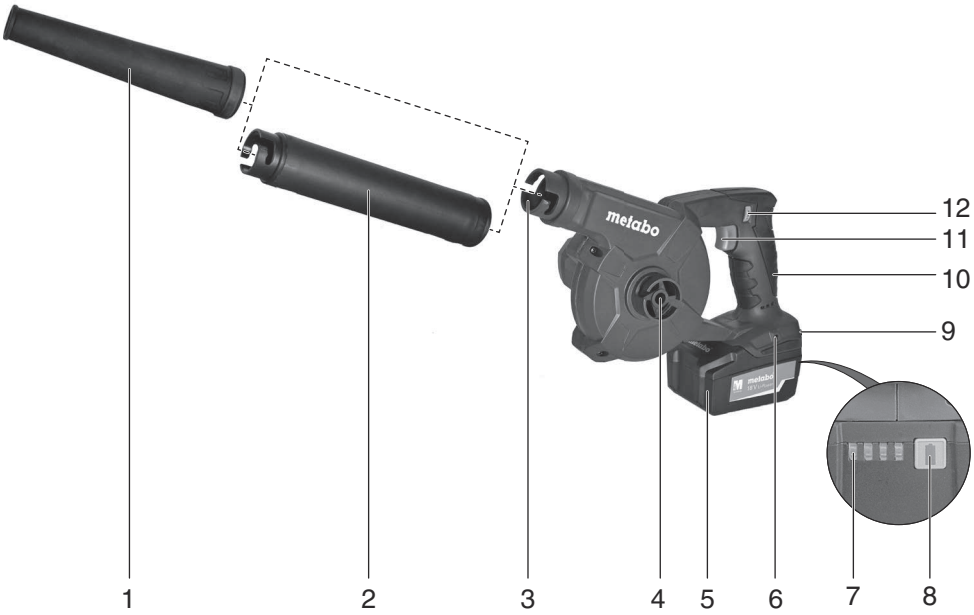

18 V	1,5 Ah	6.25589
18 V	2,0 Ah	6.25596
18 V	3,0 Ah	6.25594
18 V	4,0 Ah	6.25591
18 V	5,2 Ah	6.25592
		etc.

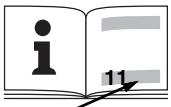		**AG 18** *1) Serial Number: 02242..	**AG 18 Pro** *1) Serial Number: 22423..
U	V	18	18
$\mathbf{n_0}$	min^{-1} (rpm)	0-11500; 0-15000; 0-18000	0-11500; 0-15000; 0-18000
$\mathbf{V_{air}}$	m^3/min (cfpm)	1,0; 1,55; 2,60 (31; 54; 91)	1,0; 1,55; 2,60 (31; 54; 91)
$\mathbf{v_{air,max}}$	m/s (mph)	74 (166)	74 (166)
m	kg (lbs)	1,87 (4.12)	1,87 (4.12)
$\mathbf{a_h/K_h}$	m/s^2	2,5 / 1,5	2,5 / 1,5
$\mathbf{L_{pA},K_{pA}}$	dB(A)	78,5 / 3	78,5 / 3
$\mathbf{L_{WA},K_{WA}}$	dB(A)	90 / 3	90 / 3

CE *2) 2014/30/EU, 2006/42/EC, 2011/65/EU
*3) EN 60745-1:2009+A11:2010, EN ISO 12100:2010, EN IEC 63000:2018

ppa. B. F

2025-01-13, Bernd Fleischmann
Chief Technology Officer Koki Holdings Co., Ltd.
*4) Metabowerke GmbH - Metabo-Allee 1 - 72622 Nuertingen, Germany

Prevod originalnih navodil za uporabo

1. Izjava o skladnosti

S tem izjavljamo, da akumulatorski puhalniki, označeni s tipom in serijsko številko *1), izpolnjujejo vse ustrezne zahteve direktiv *2) in standardov *3). Direktor razvoja in raziskav *4), Tehnična dokumentacija - glej stran 3.

2. Uporaba v skladu z določili

Lahek, kompakten akumulatorski puhalnik za odpihovanje naslednjih stvari s strojev, obdelovancev, delovnih mest itd. na prostem:

... za odpihovanje odrezkov, ki bi zamašili sesalno cev sesalnika.

... za odpihovanje spiralastih ostružkov, ki bi se zlahka ujeli v ščetine čopiča.

... za odpihovanje odrezkov, drobtin ali smeti z neravnih tal, ki jih krtača ne more pravilno pomesti.

Za vsakršne poškodbe oziroma škodo, ki bi nastala zaradi neprimerne uporabe, je odgovoren uporabnik.

Upoštevati je treba splošno veljavna pravila o varstvu pri delu in za preprečevanje nesreč pri delu.

3. Splošna varnostna navodila



Upoštevajte besedila, označena s tem simbolom, da zagotovite lastno varnost in varnost svojega električnega orodja!



OPOZORILO – Za zmanjšanje tveganja poškodb preberite navodila za uporabo.

Električno orodje vedno predajte naprej skupaj s temu dokumenti.

Splošna varnostna opozorila za električna orodja

OPOZORILO Preberite vse varnostne napotke, navodila, slike in tehnične podatke, priložene temu električnemu orodju. *Če spodaj navedenih napotkov ne upoštevate, lahko pride do električnega udara, požara in/ali težkih poškodb.*

Vse varnostne napotke in navodila hranite za prihodnjo uporabo. *V varnostnih opozorilih uporabljen izraz „električno orodje“ se nanaša na električno orodje z električnim pogonom (z električnim kablom) in na akumulatorska električna orodja (brez električnega kabla).*

3.1 Varnost na delovnem mestu

a) **Delovno območje vzdržujte čisto in dobro osvetljeno.** *Nered in neosvetljena delovna mesta lahko povzročijo nezgode.*

b) **Z električnim orodjem ne delajte v eksplozivnem okolju, v katerem so vnetljive tekočine, plini ali prahi.** *Električna orodja povzročajo iskrenje, zaradi katerega se lahko prah ali hlapi vnamejo.*

c) **Ko uporabljate električno orodje, otrokom ali drugim navzočim ne dovolite, da bi se vam približali.** *Odvračanje pozornosti lahko povzroči izgubo nadzora nad električnim orodjem.*

3.2 Električna varnost

a) **Priključni vtič električnega orodja se mora prilegati v vtičnico. Vtiča ni dovoljeno nikakor spreminjati. Pri ozemljenih električnih orodjih ne uporabljajte adapterskih vtičev.** *Nespremenjeni vtiči in ustrezne vtičnice zmanjšujejo tveganje električnega udara.*

b) **Izogibajte se telesnemu stiku z ozemljenimi površinami, kot so na primer cevi, grelci, štedilniki in hladilniki.** *Tveganje električnega udara je večje, če je vaše telo ozemljeno.*

c) **Električna orodja ne izpostavljajte dežju ali vlagi.** *Vdor vode v električno orodje povečuje tveganje za električni udar.*

d) **Kabel uporabljajte pravilno. Ne uporabljajte ga za prenašanje orodja, obešanje ali izklapljanje vtiča iz vtičnice. Kabel zavarujte pred vročino, oljem, ostrimi robovi ali premikajočimi se deli.** *Poškodovani ali zapleteni kabli povečujejo tveganje električnega udara.*

e) **Pri uporabi električnega orodja na prostem uporabljajte samo podaljške, ki so primerni za zunanjo uporabo.** *Uporaba podaljška, primernega za zunanjo uporabo, zmanjša tveganje električnega udara.*

f) **Če se ni mogoče izogniti uporabi električnega orodja v vlažnem okolju, uporabite zaščitno stikalo za okvarni tok.** *Uporaba zaščitnega stikala zmanjšuje tveganje električnega udara.*

3.3 Osebna varnost

a) **Bodite pozorni in pazite, kaj počnete, z električnim orodjem pa ravnajte premišljeno in varno. Električnega orodja ne uporabljajte, če ste utrujeni ali pod vplivom drog, alkohola ali zdravil.** *Trenutek nepozornosti pri uporabi električnega orodja lahko vodi do resnih poškodb.*

b) **Nosite osebno zaščitno opremo in vedno tudi zaščitna očala.** *Uporaba osebne zaščitne opreme, ko so protiprašne maske, protizdrsni varnostni čevlji, zaščitna čelada ali glušniki glede na vrsto in uporabo električnega orodja zmanjša tveganje poškodb.*

c) **Preprečite nenamerni zagon. Pred priključitvijo električnega orodja na električno omrežje in/ali na akumulatorsko baterijo in pred dviganjem ali nošenjem se prepričajte, da je električno orodje izklopljeno.** *Če imate med prenašanjem električnega orodja prst na stikalu ali električno orodje vključeno priključite na električno omrežje, lahko pride do nesreč.*

d) **Odstranite vse ključe in izvijače za prilagajanje orodja preden orodje vključite.** *Ključ ali izvijač, ki ga ne odstranite z vrtečega se dela električnega orodja, lahko povzroči telesne poškodbe.*

e) **Preprečite neobičajno držo telesa. Poskrbite za varno stabilnost in vedno vzdržujte ravnotežje.** *To omogoča boljši nadzor nad električnim orodjem v nepričakovanih situacijah.*
f) **Oblecite se primerno. Ne nosite ohlapnih oblačil ali nakita. Las in oblačil ne približujte premikajočim se delom.** *Ohlapna oblačila, nakit ali dolgi lasje se lahko ujamejo v premikajoče se dele.*
g) **Če imate na voljo naprave za priklop sesalnika za prah ali zbiralnih posod, se prepričajte, da so te ustrezno priključene.** *Uporaba sistema za odsesavanje prahu lahko zmanjša nevarnosti, povezane s prahom.*
h) **Ne glede na to, kako dolgo že uporabljate električno orodje in ste z njim seznanjeni, vselej upoštevajte varnostne pravila za uporabo električnega orodja in jih nikakor ne prezrite.** *V delčku sekunde lahko nepozorno dejanje pripelje do hude poškodbe.*

3.4 Uporaba in vzdrževanje električnega orodja

a) **Električnega orodja ne preobremenjujte. Za delo uporabite ustrezno električno orodje.** *Pravo električno orodje bo delo boljše in varneje opravilo, in sicer z zmogljivostjo, za katero je bilo oblikovano.*
b) **Ne uporabljajte električnega orodja, ki ima pokvarjeno stikalo.** *Vsako električno orodje, ki ga ni mogoče vklopiti ali izklopiti, je nevarno in ga je treba popraviti.*
c) **Izvlecite vtič iz vtičnice in/ali odstranite akumulatorsko baterijo, če jo je mogoče izvzeti, še preden električno orodje popravljate, menjujete pribor ali ga shranite.** *Ti previdnostni ukrepi preprečijo nenamerni zagon električnega orodja.*
d) **Neuporabljeno električno orodje hranite izven dosega otrok. Osebam, ki električnega orodja ne poznajo ali niso prebrale teh navodil za uporabo, orodja ne dovolite uporabljati.** *Električna orodja so nevarna, če jih uporabljajo neizkušene osebe.*
e) **Električno orodje in njegove dodatke skrbno negujte. Preverite, ali premični deli brezhibno delujejo in se ne zatikajo in da deli niso zlomljeni ali poškodovani, tako da delovanje orodja ni moteno. Poškodovane dele pred uporabo električnega orodja popravite.** *Slabo vzdrževana električna orodja so vzrok za mnoge nezgode.*
f) **Rezila vzdržujte ostra in čista.** *Skrbno negovana rezalna orodja z ostrimi robovi se manj zatikajo in so lažje vodljiva.*
g) **Električno orodje, dodatke, nastavke itd. uporabljajte v skladu s temi navodili. Pri tem upoštevajte delovne pogoje in dejavnost, ki jo boste opravljali.** *Uporaba električnih orodij v namene, ki so drugačni od predpisanih, lahko privede do nevarnih situacij.*
h) **Ročaji in površine za prijemanje naj bodo suhe, čiste in brez olja in maščobe.** *Gladki ročaji in površine za prijemanje ne omogočajo varne uporabe in nadzora orodja v nepričakovanih situacijah.*

3.5 Uporaba in vzdrževanje akumulatorskih orodij

a) **Akumulatorske baterije polnite samo s polnilniki, ki jih priporoča proizvajalec.** *Polnilnik, ki je namenjen določeni vrsti akumulatorskih baterij, se lahko vname, če ga boste uporabljali za polnjenje drugačnih akumulatorskih baterij.*
b) **V električnih orodjih uporabljajte samo za to predvidene akumulatorje.** *Uporaba drugih akumulatorskih baterij lahko povzroči telesne poškodbe ali požar.*
c) **Neuporabljenega akumulatorja ne hranite v bližini pisarniških sponk, kovancev, ključev, žebljev, vijakov ali drugih majhnih kovinskih predmetov, ki lahko povzročijo premostitev stikov.** *Kratek stik med akumulatorskimi kontakti ima lahko za posledico opekline ali požar.*
d) **Pri napačni uporabi lahko iz akumulatorja izteka tekočina. Izogibajte se stiku z njo. Če tekočina vseeno po naključju pride v stik s kožo, jo sperite z vodo. Če pride tekočina v oči, poiščite tudi zdravniško pomoč.** *Iztekajoča akumulatorska tekočina lahko povzroči draženje kože ali opekline.*
e) **Ne uporabljajte poškodovanih ali prilagojenih akumulatorskih baterij.** *Poškodovane ali prilagojene akumulatorske baterije se lahko nepredvidljivo obnašajo, kar lahko povzroči požar, eksplozijo ali tveganje za poškodbe.*
f) **Akumulatorja ne izpostavljajte ognju ali previsokim temperaturam.** *Ogenj ali temperature nad 130 °C lahko vodijo do eksplozije.*
g) **Sledite splošnim napotkom za polnjenje in akumulatorja ali akumulatorskega orodja nikoli ne polnite izven temperaturnega območja, navedenega v navodilih za uporabo.** *Če orodje polnite na nepravilen način ali pri temperaturah, ki so izven določenega območja, lahko pride do poškodb akumulatorske baterije, kar poveča tveganje za požar.*

3.6 Servisiranje

a) **Vaše električno orodje naj popravlja samo kvalificirano strokovno osebje ob obvezni uporabi originalnih rezervnih delov.** *Tako je zagotovljeno, da varnost električnega orodja ostane ohranjena.*
b) **Nikdar ne popravljajte poškodovanih akumulatorskih baterij.** *Akumulatorske baterije naj popravlja le proizvajalec ali pooblaščeni serviser.*

4. Posebna varnostna navodila

Ta pištola ni namenjena, da jo uporabljajo ljudje z psihičnimi, čustvenimi ali mentalnimi motnjami ali brez zadostnih izkušenj in/ali znanja. Razen če niso pod stalnim nadzorom osebe, ki odgovarja za njihovo varnost ali prejmejo natančna navodila kako uporabljati to pištolo.

Nikoli ne dovolite uporabljati otrokom to pištolo.

Otroci naj bodo pod nadzorom, da se ne igrajo z pištolo.


OPOZORILO - Splošne nevarnosti!


OPOZORILOVedno si nadenite zaščitna očala.


Nadenite si slušalke, pri dolgotrajnem delu. Visoka stopnja hrupa lahko ob dolgotrajni izpostavljenosti lahko poškoduje Vaš sluh.


Napravo zaščitite pred vodo in vlago.

Nikoli ne usmerite zračnega curka k sebi ali drugim ljudem.


Poskrbite, da ne pride do poškodbe zaradi letečih delcev.


Naj bodo osebe in živali dovolj stran od stroja

Ne pihajte na predmete, ki so vnetljivi, gorijo, kadijo ali žarijo, kot so cigarete, vžigalice, vroči pepel itd.

Uporabljajte samo originalno opremo Metabo. Naprave ne spreminjajte.


Lase, ohlapna oblačila, prste in druge dele telesa ne približujte odprtini za sesanje in pihanje. LAhko vs zagrabi in navije okoli vrtečih delov. Lase spnite s sponko.


Sesalna in izstopna odprtina naj bo vedno prosta, ne prekrivajte, blokirajte ali ne postavljajte ničesar noter.

Ne uporabljajte puhala za napihovanje žog, gumenjakov ali podobnega.

Ne uporabljajte ga kot sesalnik.

Ne sesajte nobenih tekočin.


Nadenite si zaščitno masko za prah.

Zmanjšajte izpostavljenost prahu:

OPOZORILO - Nekateri prahovi, ki nastane pri brušenju, žaganju, vrtanju in drugih gradbenih dejavnosti, vsebuje kemikalije, za katere je znano, da povzročajo raka, okvare pri rojstvu ali drugo škodo na reprodukcijo. Nekaj vzorcev teh kemikalij je:
- Svinec iz barv na osnovi svinca,
- Kristalni silicijev dioksid iz opeke in cementa ter drugi zidarski izdelki in
- Arzen in krom iz kemično obdelanega lesa.

Vaše tveganje zaradi teh izpostavljenosti se razlikuje glede na to, kako pogosto opravljate to vrsto dela. Da bi zmanjšali izpostavljenost tem kemikalijam: delajte na dobro prezračevanem območju in delajte z odobreno varnostno opremo, kot so prašne maske, ki so posebej zasnovane za filtriranje mikroskopskih delcev.

To velja tudi za prah iz drugih materialov, kot so nekatere vrste lesa (npr. hrastov prah ali bukev prah), kovine, azbest. Druge znane bolezni so npr. alergijske reakcije, bolezni dihal. Ne dovolite, da prah pride do telesa.

Upoštevajte ustrezne smernice in nacionalne predpise za vaš material, osebje, aplikacijo in kraj uporabe (npr. Predpisi o varnosti in zdravju pri delu, odstranjevanje).

Zbirajte delce in prah, ki nastane med delom in ne odlagajte blizu delovišča.

Uporabite primerni pribor za delo. V tem primeru bodo delci vstopili v ozračje nekontrolirano.

Uporablja naj se odsesavanje prašnih delcev, če narava dela to omogoča.

Zmanjšajte izpostavljenost prahu z naslednjimi ukrepi:
- ne usmerjajte uhajajočih delcev in izpušnega zraka vase ali v bližnje osebe ali na deponijo prahu,
- uporabite ekstrakcijsko enoto in / ali čistilnike zraka,
- Poskrbite za dobro prezračevanje in čistite delavni prostor s sesalnikom. Pometanje ali izpihovanje dviguje prah.

Umazano delavno obleko operite ali posesajte. Ne pihajte, udarjajte ali krtačite.

4.1 Posebna varnostna navodila za stroje na baterijske pakete.

Odstranite baterijski paket iz orodja ...
- ... pred kakršnimi koli prilagoditvami, menjavo pribora, vzdrževanjem ali čiščenjem.
- ... če se operater oddalji od orodja.
- ... predno odstranite blokade.
- ... preden se dotaknete tujka, da preverite, ali je stroj poškodovan.
- ... za takojšnje preverjanje, kdaj stroj začne močno se tresti.


Baterije naj bodo vedno suhe!


Ne izpostavljajte baterijskih paketov ognju!

Ne uporabljajte poškodovanih ali deformiranih baterijskih paketov!

Ne odpirajte baterijskih paketov!

Ne prijemajte z prevodnimi materiali kontaktov baterij, da ne nastane kratki stik!


Rahla kislina, vnetljiva snov lahko priteče iz baterijskega paketa!


V kolikor te tekočine pridejo v kontakt z vašo kožo takoj splahnite z veliko vode. Če pa slučajno pride v kontakt z vašimi očmi, jih takoj splahnite z tekočo vodo ter poiščite medicinsko pomoč.

5. Legenda

Glej stran 2.

1 Šoba
2 Podaljšek cevi
3 Izpušni priključek
4 Sesalna odprtina
5 Baterijski paket*

6 Navoj za pritrditev kljuke za pas Metabo *
7 Prikazovalnik polnosti in delovanja*
8 Gumb prikazovalnika polnosti*
9 Gumb za deblokado baterije
10 Ročaj
11 Sprožilno stikalo
12 Kolešček za nastavitev največje količine zraka

*odvisno od tipa brusilke/ni zajeto v dobavi

6. Pred uporabo

Baterijski paket
Baterijski paket (5) je potrebno napolniti pred uporabo.

Če pada moč in vrtljaji stroja napolnite baterijski paket.

Najprimernejša temperatura za shranjevanje bat. paketov 10 °C and 30 °C.

Litij-ionski akumulatorji »Li-Power« imajo indikator kapacitete in signala (7):
- Pritisnite na gumb (8) in LED diode pokažejo nivo polnosti.
- Če utripa samo ena dioda je paket skorajda prazen in potrebno ga je napolniti.

Menjava baterijskega paketa

Odstranjevanje: pritisnite gumb za sprostitev baterijskega paketa (9) in izvlecite baterijski paket (5) naprej .

Vstavite: potisnite baterijski paket (5), dokler se ne zaskoči.

7. Uporaba

7.1 Pritrdite šobo in cev

Izvlecite baterijski paket preden posegajte v stroj.

Pritrdite cev (2) in/ali šobo (1) na izpušno odprtino (3) in jo pritrdite z obračanjem (bajonetna zapora).

7.2 Stikalo za vklop, nastavitev hitrosti

Da preprečite nenadni vklop; preverite, če je stikalo na brusilki v položaju izklopa preden vstavite baterijski paket.

Vklop stroja, hitrost: Pritisnite na stikalo za vklop/izklop (11). Količino zraka lahko prilagodite s pritiskom na sprožilno stikalo.

Izklop stroja: spustite stikalo za vklop/izklop (11).

7.3 Nastavitev največje količine zraka

Nastavite največjo količino zraka s kolesecm (12).

8. Dodatna oprema

Uporabljajte le originalno dodatno opremo Metabo.

Uporabljajte le dodatno opremo ki odgovarja tehničnim podatkom v teh navodilih.

Vgradite pribor varno. Če je stroj vpet v stojalo, zavarujte vrtalnik! Izguba nadzora lahko povzroči poškodbe.

A Polnilniki: ASC Ultra, ASC 15, ASC 30 in drugi
B Baterijski paketi z različnimi kapacitetami. Kupujte le odgovarjajoče bat.pakete glede na napetost stroja.

Popoln program dodatne opreme najdete na spletni strani www.metabo.com ali v katalogu Metabo.

9. Servisiranje

Popravila električnih orodij smejo opravljati samo ustrezno usposobljeni električarji!

Če vaše Metabo električno orodje potrebuje popravilo, naj ga popravijo na zato pooblaščenem servisu. Prosimo pred predajo aparata servisu opišite okvaro. Na www.metabo.si lahko poiščete naslov.

Lista rezervnih delov Vam je voljo na spletni strani www.metabo.com.

10. Zaščita okolja

Upoštevajte nacionalne regulative za zaščito okolja in poskrbite za reciklažo odsluženih strojev, embalaže in pribora.

Embalažne materiale je treba odstraniti v skladu z njihovimi oznakami v skladu z občinskimi smernicami. Dodatne informacije najdete na www.metabo.com v razdelku »Servis«.

Samo za članice EU: Ne odlagajte izrabljenih strojev med hišne odpadke. Z upoštevanjem smernice 2002/96/EC za izrabljeno elektronsko in električno opremo in z upoštevanjem nacionalnih zakonskih aktov se izrabljeni električni stroji zbirajo posebej in se jih okolju prijazno reciklira.

Baterijski paketi se ne smejo zavreči skupaj z gospodinjskimi odpadki. Vrnite poškodovane ali pokvarjene baterijske pakete vašemu trgovcu.

Ne vrzite baterijskih paketov v vodo.

Izpraznite bateriski paket preden ga oddate v recikažo. Zaščitite kontakte pred kratkim stikom (na primer z lepilnim trakom).

11. Tehnični podatki

Legenda znakov v tabeli na strani 3. Pridržujemo si pravico do sprememb zaradi tehnološkega napredka.

U	= Napetost baterijskega paketa
n_0	= Nazivno število vrtljajev v prostem teku
V_{air}	= Največji pretok zraka
$v_{air,max}$	= Hitrost zraka
m	= teža z najmanjšim baterijskim paketom
⎓	Enosmerni tok

Objavljeni tehnični podatki so predmet toleračnih meritev (kot je navedeno v veljavnih standardih).

Vrednosti emisij
Te vrednosti se lahko uporabi kot uvodna ocenitev izpostavljenosti in ob primerjavi z drugumi stroji. Vseeno stroj se lahko uporablja tudi na drugačne načine, z drugačno opremo, zato lahko

vrednosti tresljajev odstopajo. Ocena izpostavljenosti vibracijam lahko upošteva čas, ko se stroj izklaplja ali obratuje brez obremenitve. Navedeni tehnični podatki so odvisni od tolerance (v skladu z vsakokratnimi veljavnimi standardi).

Skupna vrednost tresljajev ((vektorski seštevek treh smeri) izmerjenih po standardu EN 60745:
a_h = Vrednost emisije vibracij
$K_{h,...}$ = Nevarne vibracije

Tipični A-efektivno opažen nivo zvoka:
L_{pA} = Nivo zvočnega tlaka
L_{WA} = Nivo zvočne moči
K_{pA}, K_{WA} = Nevarno
Vse vrednosti so določene z upoštevanjem standarda EN 60745.

Tipični prag zvočnega tlaka tega električnega stroja gre lahko preko 80 dB(A).

Nadenite si ustrezno zaščito sluha!

GARANCIJSKI LIST

Firma in sedež garanta: Metabo d.o.o. Poslovna cona A 12 SI-4208 ŠENČUR
Datum dobave stroja: _____
Oznaka in tip stroja:_____
Serijska številka stroja:_____
Trajanje garancijskega roka: 12 mesecev po dobavi stroja
Čas zagotavljanja vzdrževanja, nadomestne dele in priklopne aparate: 3 leta po preteku garancije
Ozemeljsko območje veljavnosti garancije: Območje R Slovenije
Garant jamči za lastnosti, ki so navedene v Priročniku z navodili za uporabo in vzdrževanje ali brezhibno delovanje v garancijskem roku, ki začne teči z dobavo blaga potrošniku.

Pravice potrošnika:

1. Če stroj, za katerega je izdana obvezna garancija, ne izpolnjuje specifikacij ali nima lastnosti, navedenih v garancijskem listu ali oglaševalskem sporočilu, lahko potrošnik najprej zahteva odpravo napak (potrošnik mora upoštevati zaporedje zahtevkov, kot so navedeni v nadaljevanju). Če napake niso odpravljene v skupno 30 dneh od dneva, ko je garant ali pooblaščeni servis od potrošnika prejel zahtevo za odpravo napak, mora garant potrošniku brezplačno zamenjati stroj z enakim, novim in brezhibnim strojem.
2. Rok iz prejšnjega odstavka se lahko podaljša na najkrajši čas, ki je potreben za dokončanje popravila ali zamenjave, vendar za največ 15 dni. O številu dni za podaljšanje roka in razlogih za njegovo podaljšanje garant obvesti potrošnika pred potekom roka iz prejšnjega odstavka.
3. Če garant v roku za odpravo napake stroja ne popravi ali ne zamenja z novim, lahko potrošnik zahteva vračilo celotne kupnine od garanta ali zahteva sorazmerno znižanje kupnine.

Stroške za material, nadomestne dele, delo, prenos in prevoz izdelkov, ki nastanejo pri odpravljanju okvar oziroma nadomestitvi stroja z novim, plača garant.

Uveljavljanje garancije:

Potrošnik uveljavlja garancijo pri pooblaščenih servisih Garanta, navedenih na garancijskemu listu le ob predloženemu pravilno izpolnjenemu garancijskemu listu in originalnemu računu. Uveljavljanje pravic iz naslova garancije potrošnik uveljavlja osebno, pisno po pošti ali po elektronski pošti. Stroške krije Garant, potrošnik pa je dolžen poskrbeti za pravilno embaliranje stroja, skladno s pravili dostavne službe.

Opozorilo

Potrošnik ima zakonsko pravico, da zoper garanta v primeru neskladnosti blaga brezplačno uveljavlja jamčevalne zahtevke in da garancija ne izključuje njegovih pravic, ki izhajajo iz obveznega jamstva za skladnost blaga.
Garancija ne velja:
V primeru nepooblaščenega posega v blago,
V primeru mehanskih ali električnih okvar zaradi nepravilne uporabe blaga
V primeru poškodb med transportom po izročitvi blaga dostavni službi
V primeru, da k zahtevku za popravilo v garancijskem roku nista priložena garancijski list in originalni račun,
Za celotni potrošni material (krtačke, kabli, maziva, ležaji, itd.).
Ob nakupu blaga garant zagotavlja potrošniku:
tudi navodila za sestavo in uporabo ter seznam pooblaščenih servisov;
servis, ki ima pooblastilo garanta za izvajanje servisnih del na blagu ter z njim sklenjeno pogodbo za dobavo nadomestnih delov, če sam ne opravlja te dejavnosti;
brezplačno odpravo napak v času garancijskega roka;
proti plačilu popravilo, vzdrževanje blaga, nadomestne dele in priklopne aparate vsaj tri leta po poteku garancijskega roka tako, da servis opravlja sam ali ima sklenjeno pogodbo o servisiranju z drugo osebo.

Pooblaščeni servisi za uveljavljanje garancije:

VARESI d.o.o. Cesta v Gorice 2a 1000 Ljubljana Tel: 01/505 75 81 metabo@varesi.si
Elektroservis Povše d. o. o. Kersnikova cesta 2 D 3320 Velenje Tel: 0590-39-252, 031/599-001 info@elektroservis-povse.com

Metabo 3-letna garancija
XXL garancija je na voljo za vse kupce Metabo strojev v roku 4.tedne od dobave stroja.
Potrdilo o 3-letni garanciji in vsi pogoji so objavljeni na navedeni spletni strani https://portal.metabo-service.com/sl-SI/service-portal/
Obiščite jo in izpolnite potrebne podatke za 3-letno XXL Metabo garancijo.

170277381_sl_0125 (incl.SHW)



Metabowerke GmbH
Metabo-Allee 1
72622 Nuertingen
Germany
www.metabo.com

metabo®