3 601 JN4 402

Stand / Issue 25-07-09

Fig. /Abb. 1

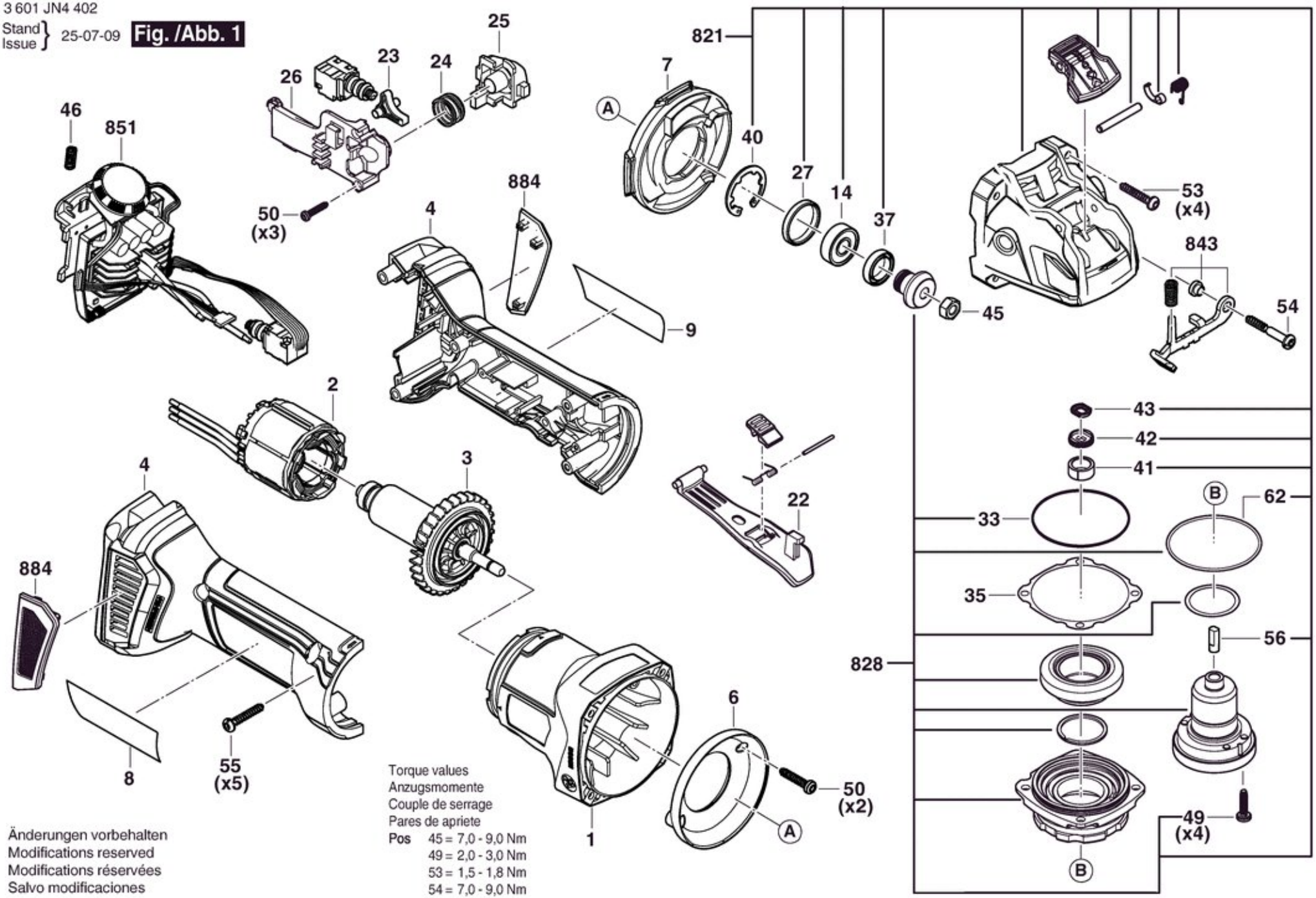

Torque values
Anzugsmomente
Couple de serrage
Pares de apriete

Pos 45 = 7,0 - 9,0 Nm
49 = 2,0 - 3,0 Nm
53 = 1,5 - 1,8 Nm
54 = 7,0 - 9,0 Nm

Änderungen vorbehalten
Modifications reserved
Modifications réservées
Salvo modificaciones

3 601 JN4 402

Stand Issue 25-07-04

Fig. /Abb. 2

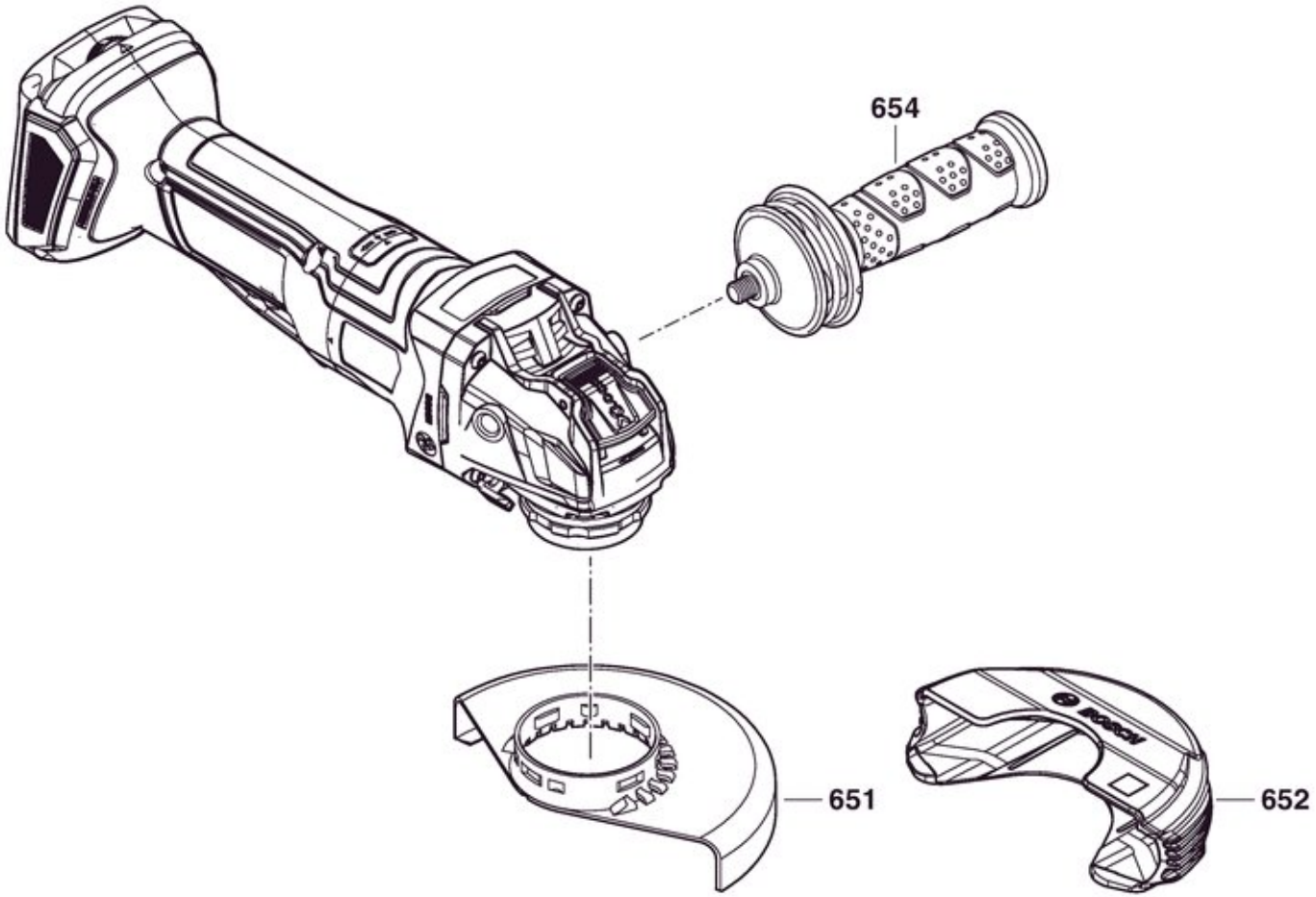

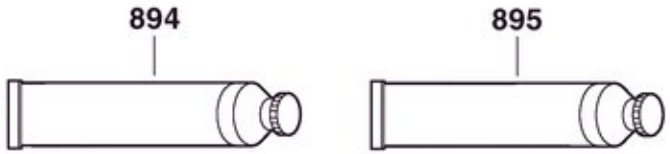

Änderungen vorbehalten
Modifications reserved
Modifications réservées
Salvo modificaciones