3 601 HC2 000

Stand / Issue 21-12-15

Fig. /Abb. 1



Anzugsmomente
Torque values
Couple de serrage
Pares de apriete

Pos. 45	=	13,0 –	21,0Nm
60	=	4,5 –	5,0Nm
61	=	2,7 –	3,7Nm
62	=	2,0 –	2,5Nm
63	=	1,2 –	1,6Nm
64	=	1,5 –	2,0Nm
65	=	0,8 –	1,3Nm
66	=	2,2 –	2,7Nm
83	=	4,5 –	5,0Nm

Änderungen vorbehalten
Modifications reserved
Modifications réservées
Salvo modificaciones

3 601 HC2 000
Stand ~~21-12~~
Issue 25-04-23

Fig. /Abb. 2

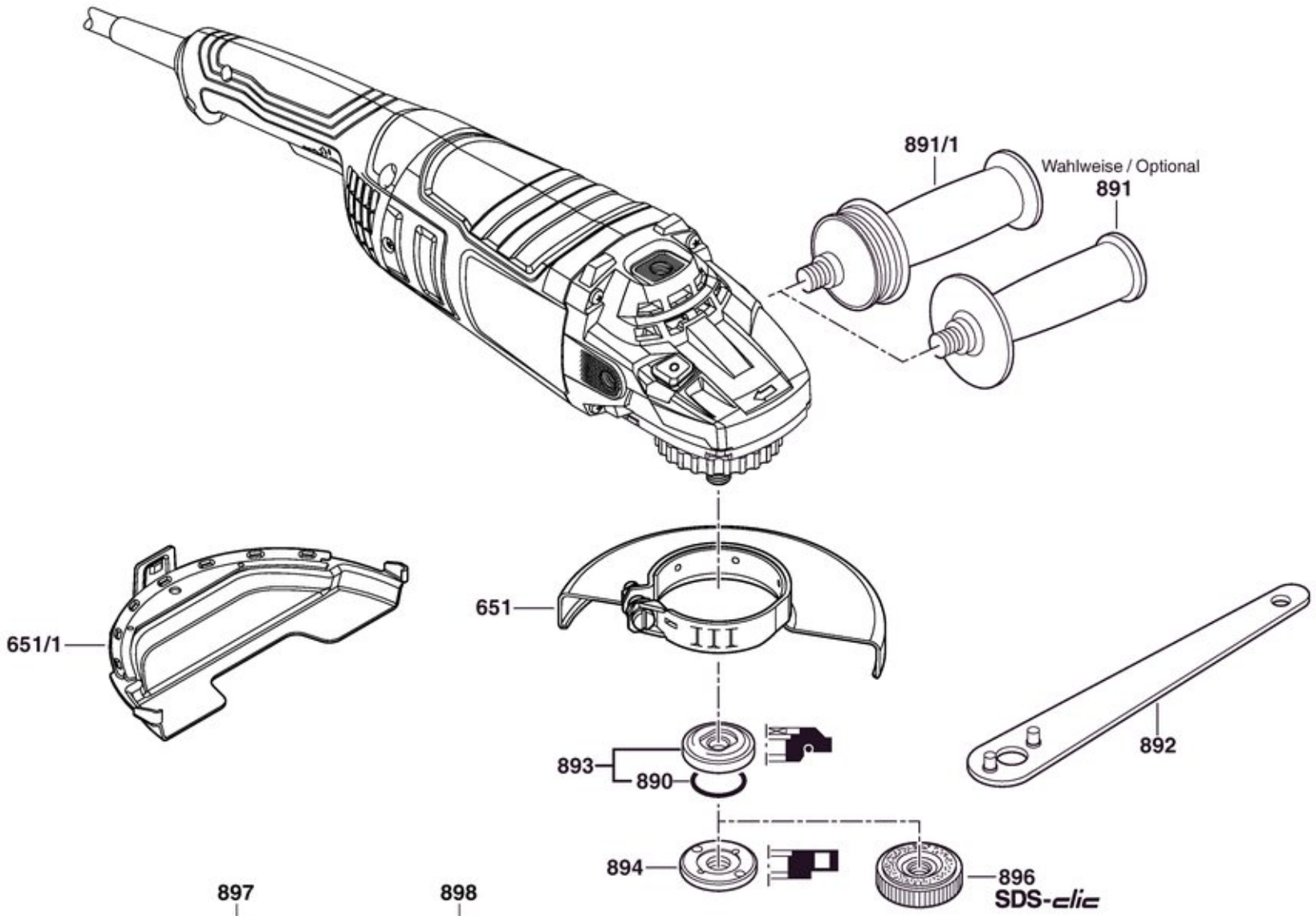

Änderungen vorbehalten
Modifications reserved
Modifications réservées
Salvo modificaciones