3 601 JN9 080

Stand ~~24-10~~
Issue 25-10-06

Fig. /Abb. 1

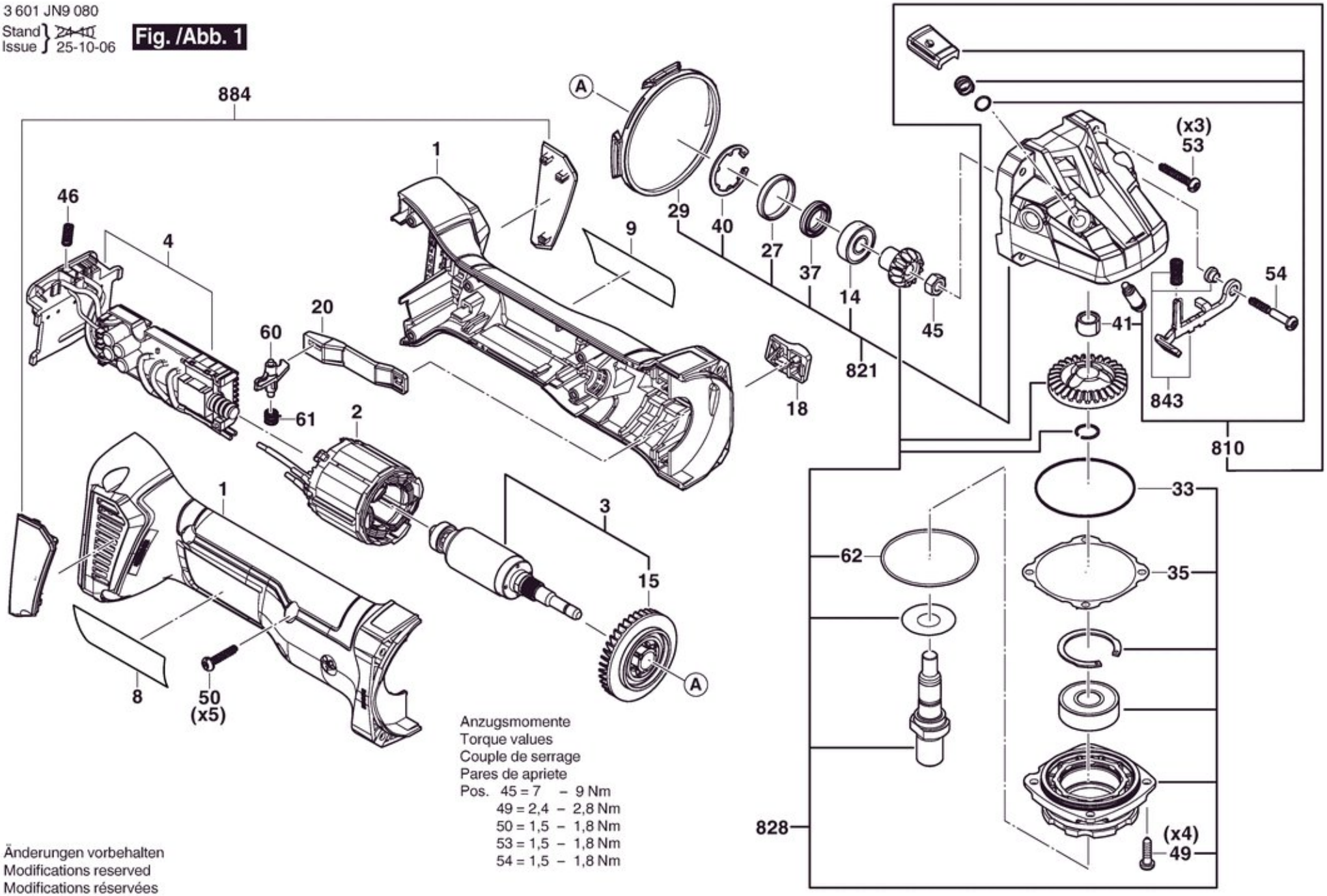

Anzugsmomente
Torque values
Couple de serrage
Pares de apriete
Pos. 45 = 7 – 9 Nm
49 = 2,4 – 2,8 Nm
50 = 1,5 – 1,8 Nm
53 = 1,5 – 1,8 Nm
54 = 1,5 – 1,8 Nm

Änderungen vorbehalten
Modifications reserved
Modifications réservées
Salvo modificaciones

3 601 JN9 080

Stand
Issue } 24-10-16

Fig. /Abb. 2

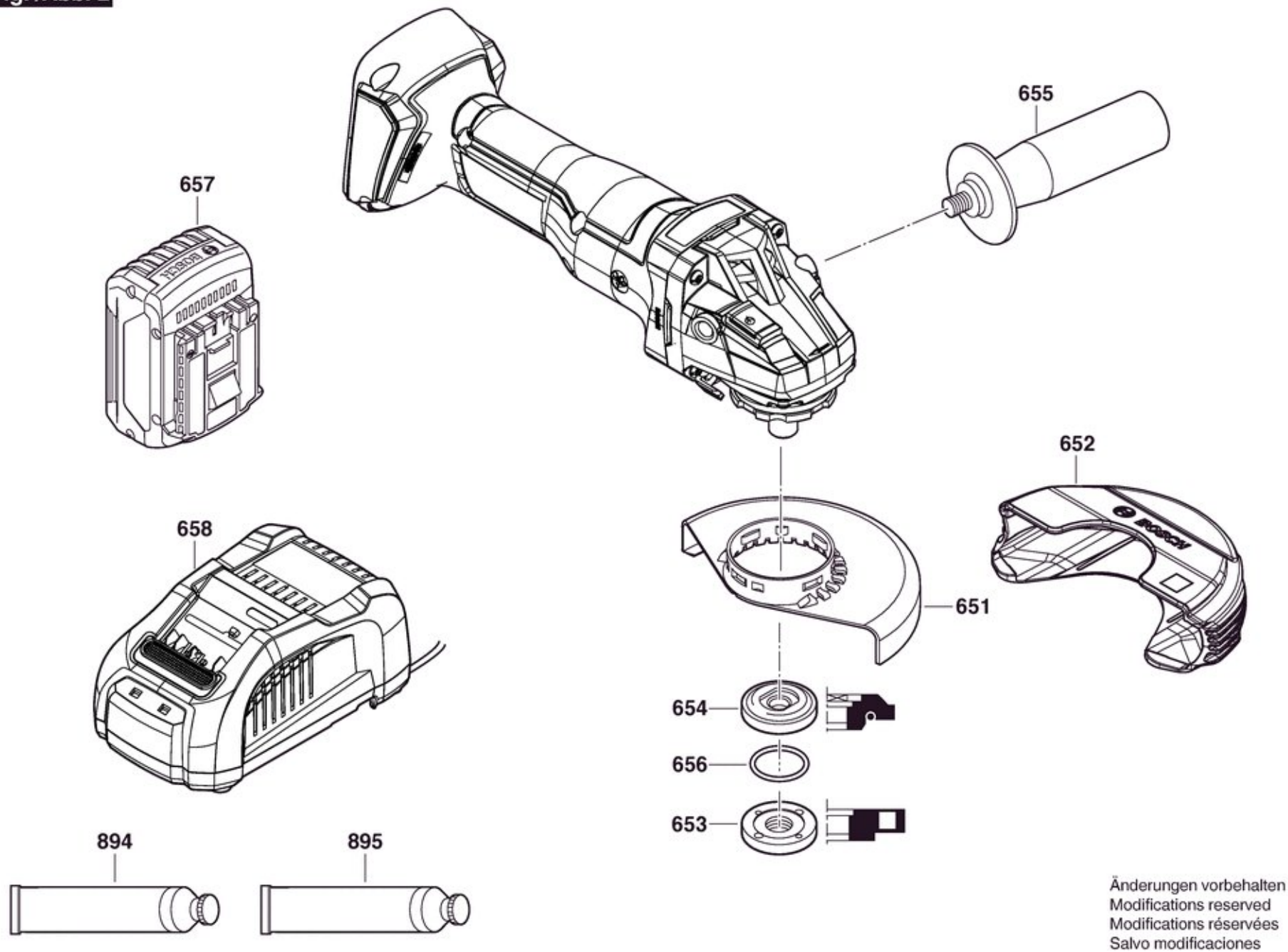

Änderungen vorbehalten
Modifications reserved
Modifications réservées
Salvo modificaciones