3 601 JK7 080

Issue / Stand 22-07-01

Fig./Abb. 1

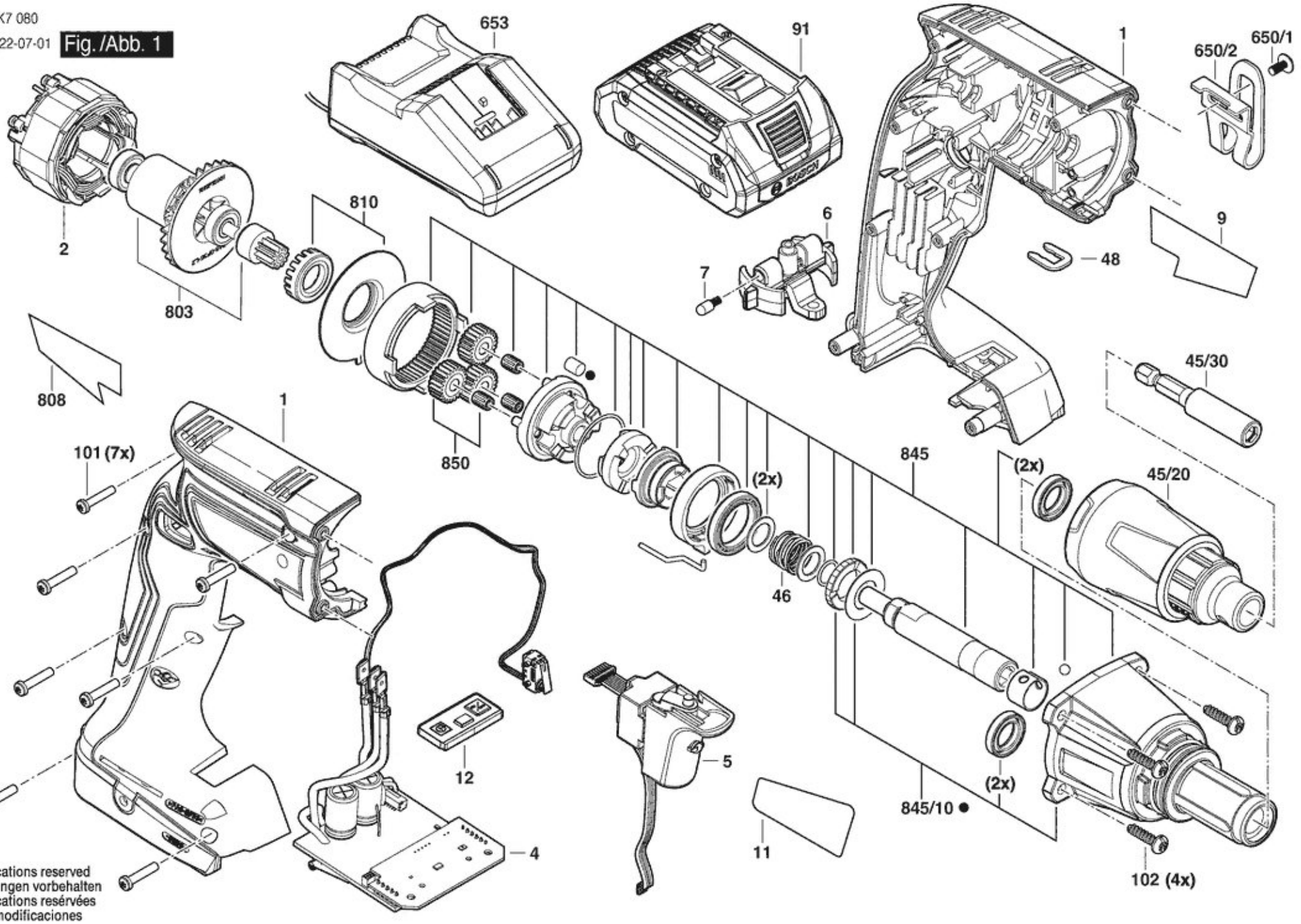

Modifications reserved
Änderungen vorbehalten
Modifications resérvées
Salvo modificaciones