3 601 FD1 080

Issue / Stand 25-09-23

Fig./Abb. 1

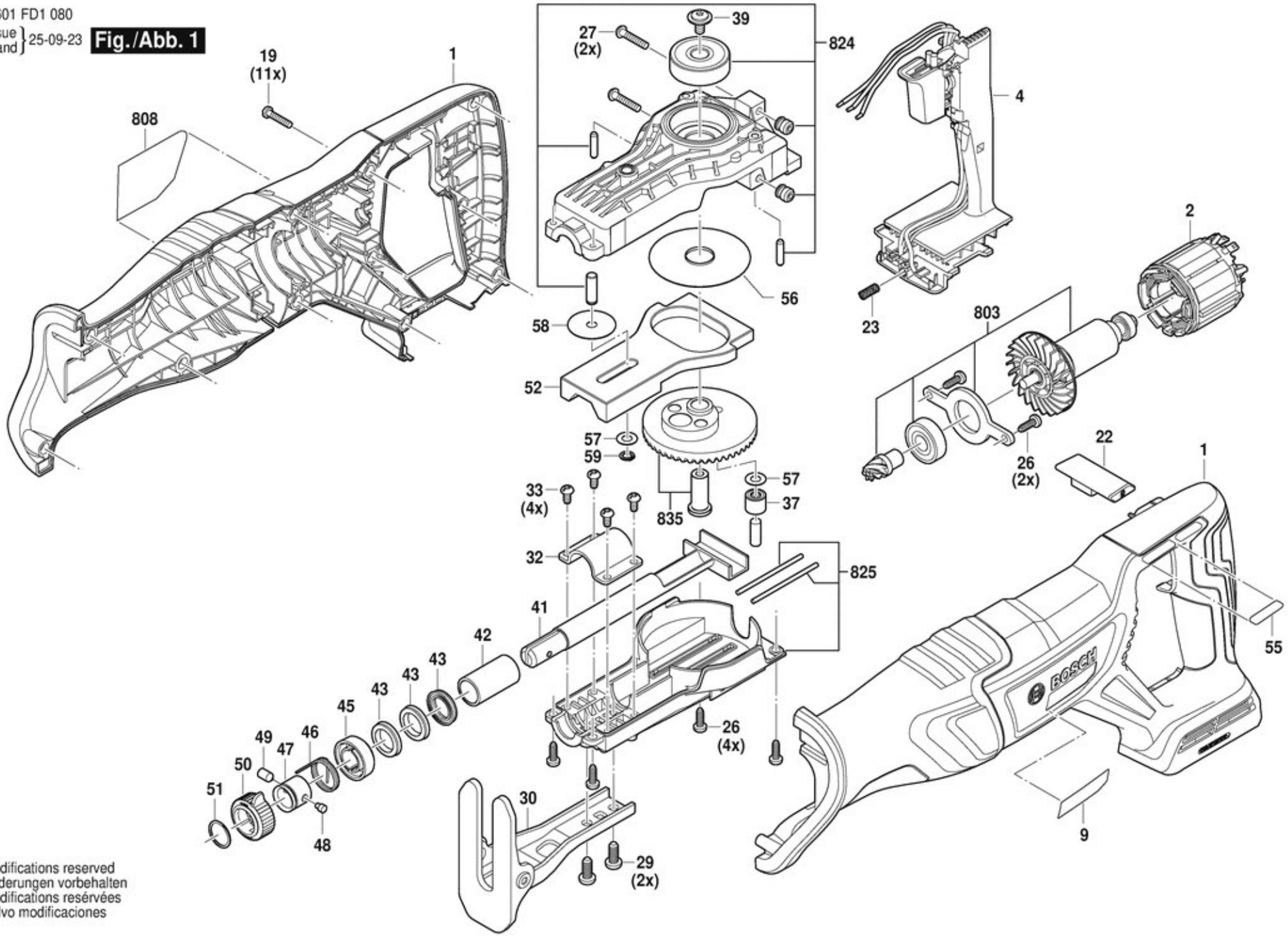

Modifications reserved
Änderungen vorbehalten
Modifications resérvées
Salvo modificaciones