3 601 D92 000

Issue / Stand 26-02-10

Fig./Abb. 1

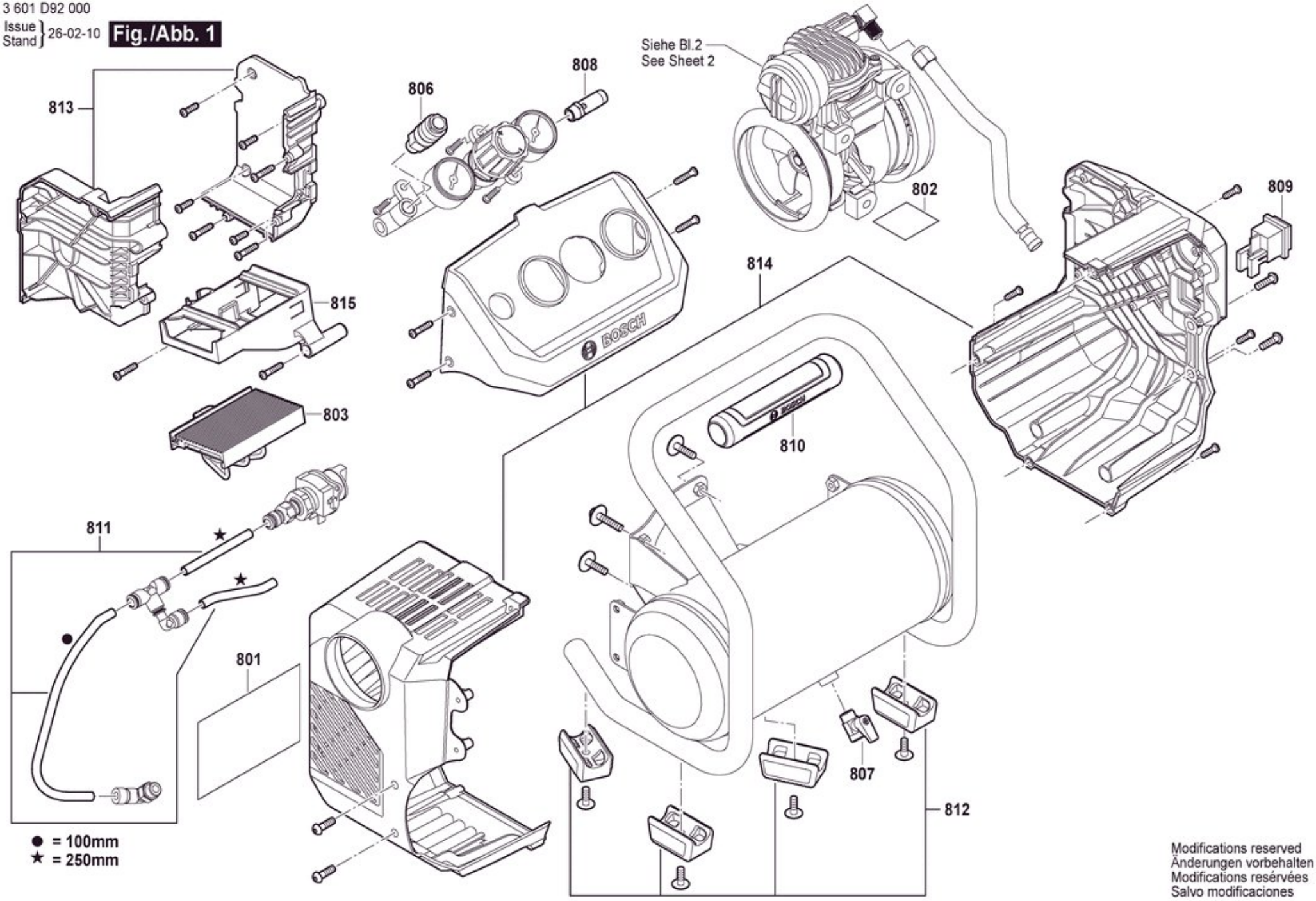

Modifications reserved
Änderungen vorbehalten
Modifications resérvées
Salvo modificaciones

Fig./Abb. 2

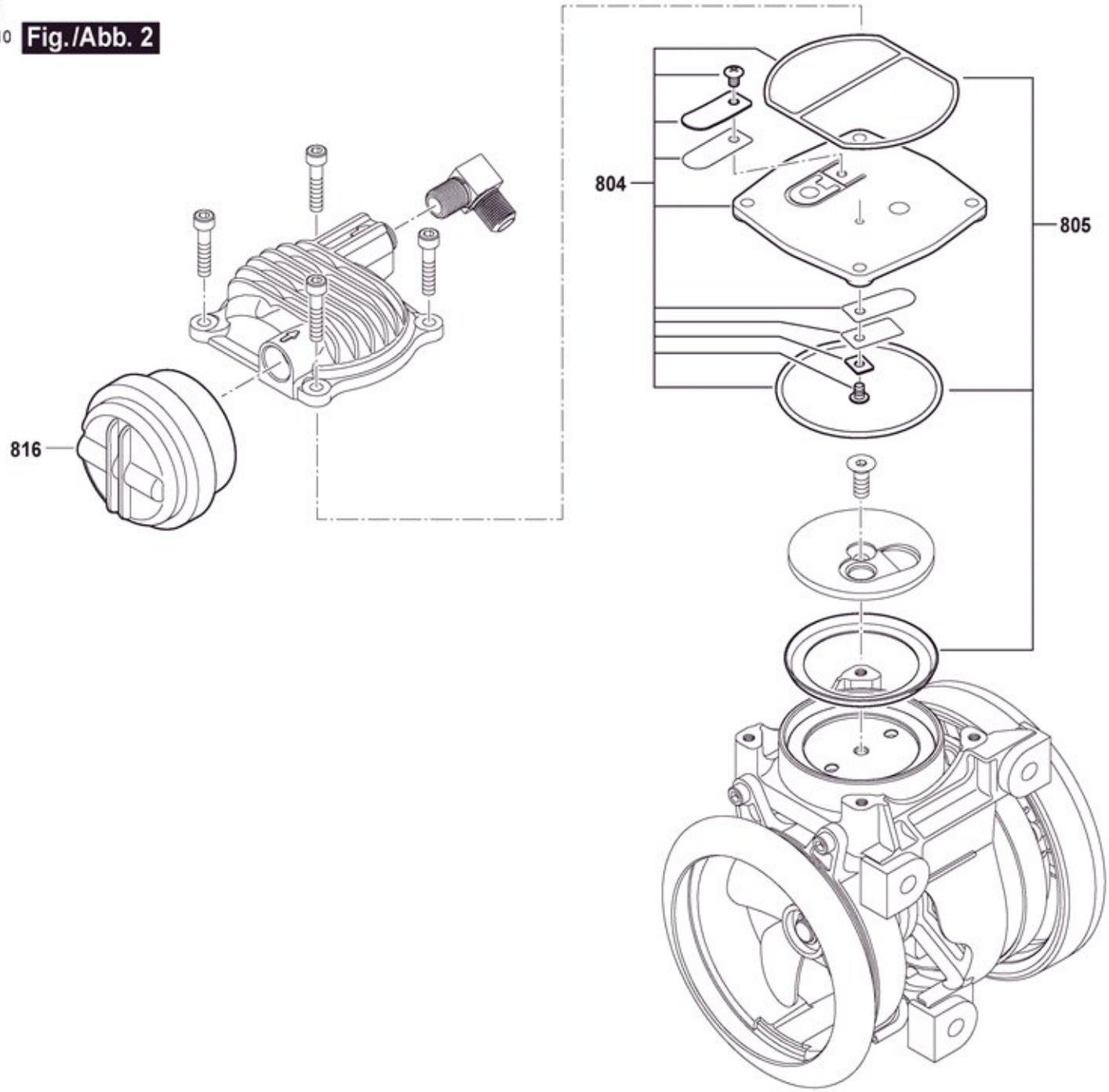

Modifications reserved
Änderungen vorbehalten
Modifications resérvées
Salvo modificaciones