3 601 BA6 300

Issue / Stand 19-08-23

Fig./Abb. 1

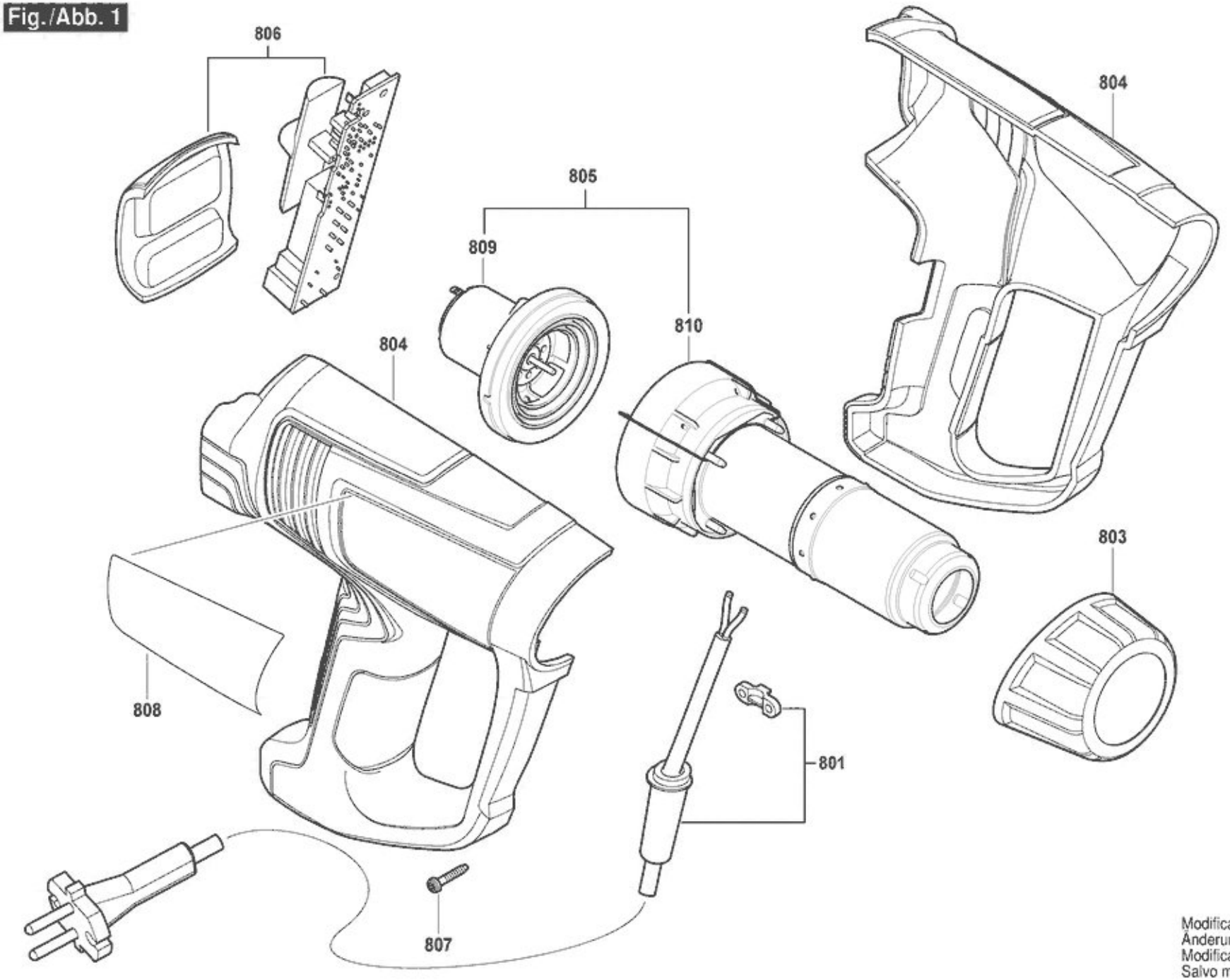

Modifications reserved
Änderungen vorbehalten
Modifications reservées
Salvo modificaciones