3 601 BA6 400

Issue / Stand 23-06-16

Fig./Abb. 1

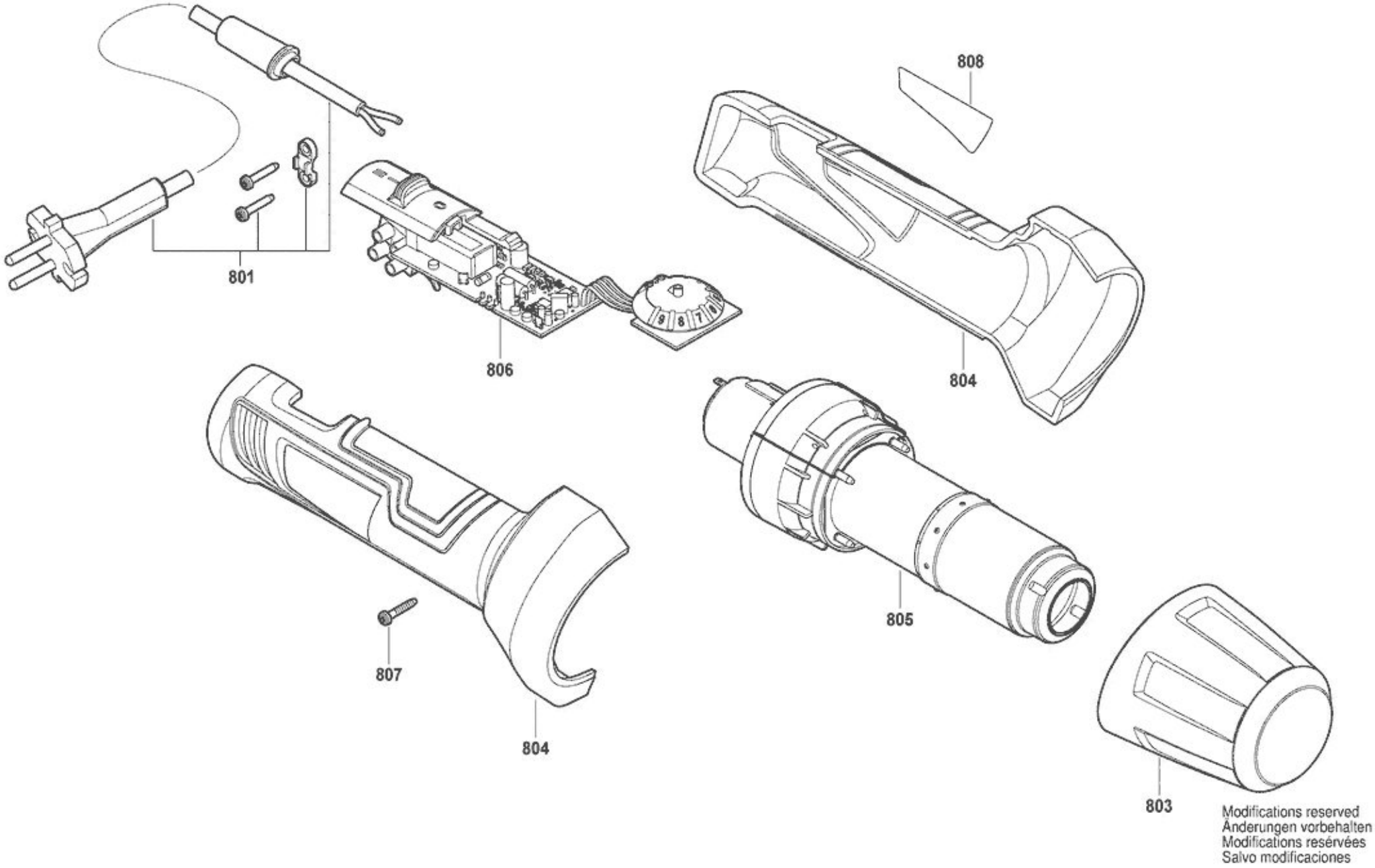

Modifications reserved
Änderungen vorbehalten
Modifications reservées
Salvo modificaciones