3 601 JJ2 200

Issue / Stand 20-11-06

Fig./Abb. 1

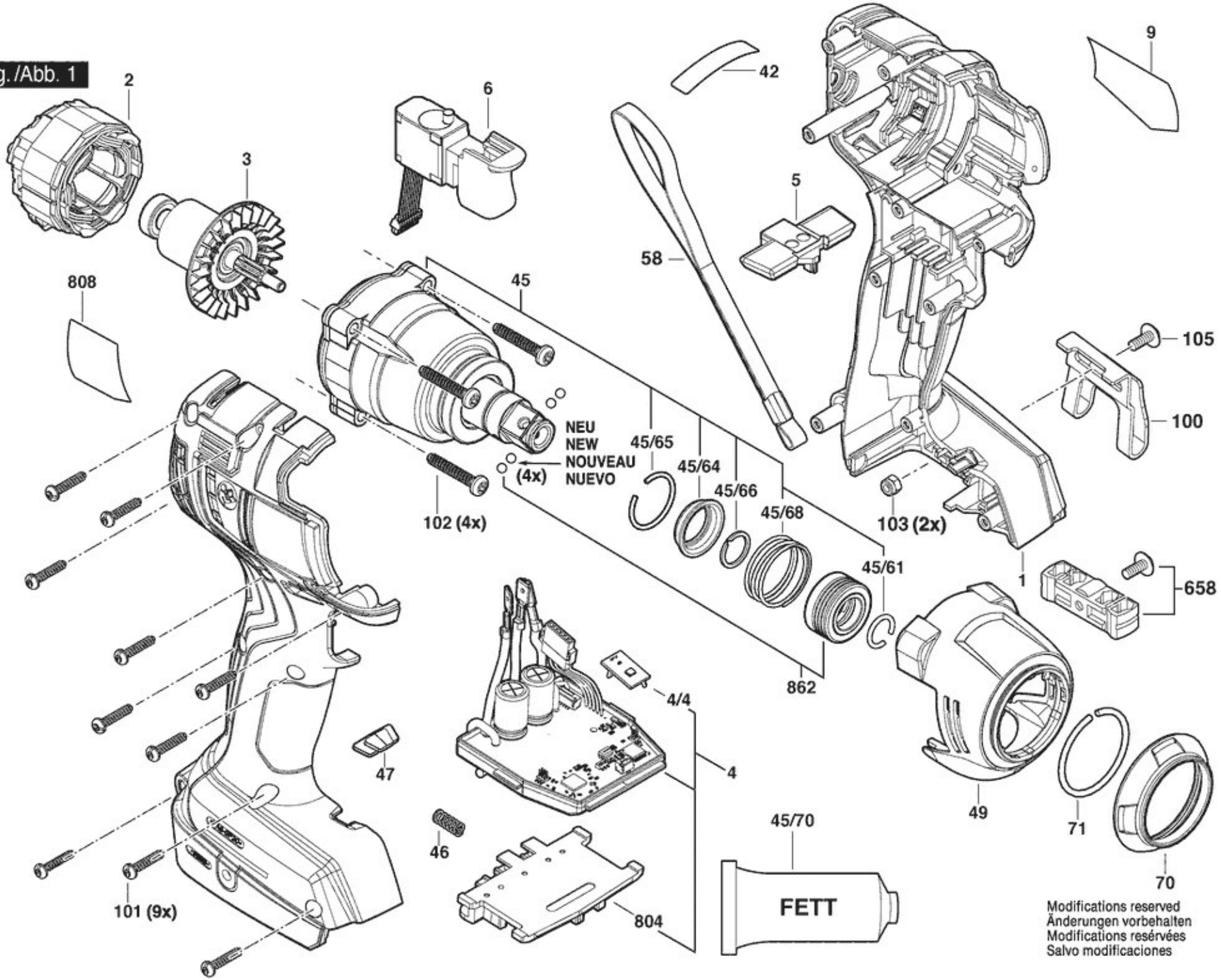

Modifications reserved
Änderungen vorbehalten
Modifications resérvées
Salvo modificaciones

Fig. /Abb. 2

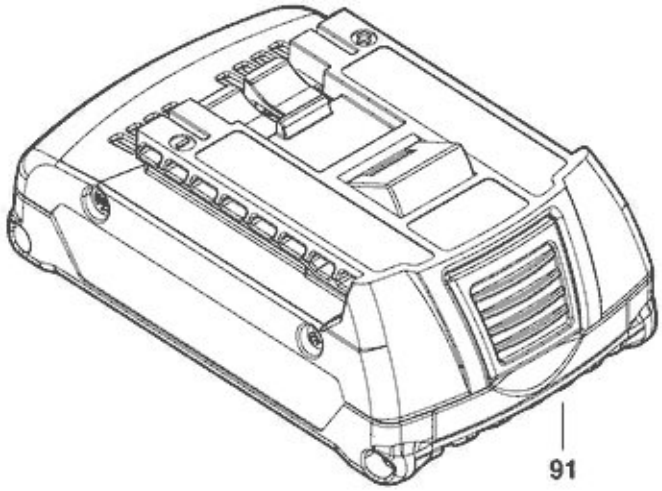

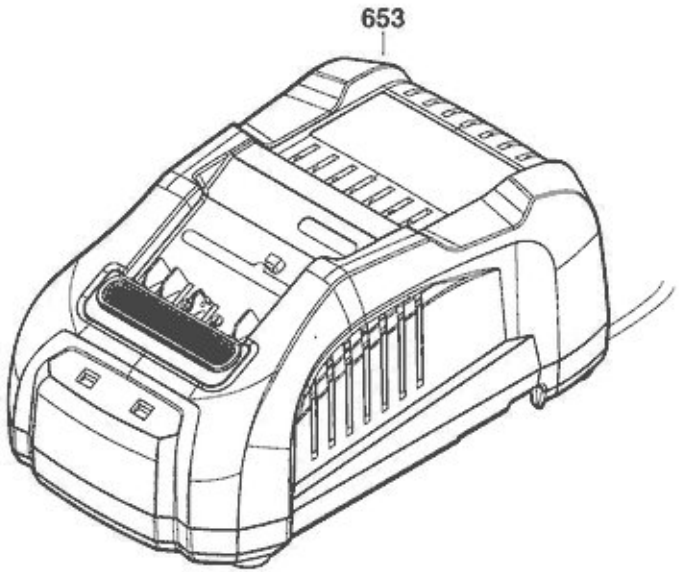

Modifications reserved
Änderungen vorbehalten
Modifications resérvées
Salvo modificaciones