3 601 CB0 000

Issue / Stand 24-10-26

Fig./Abb. 1

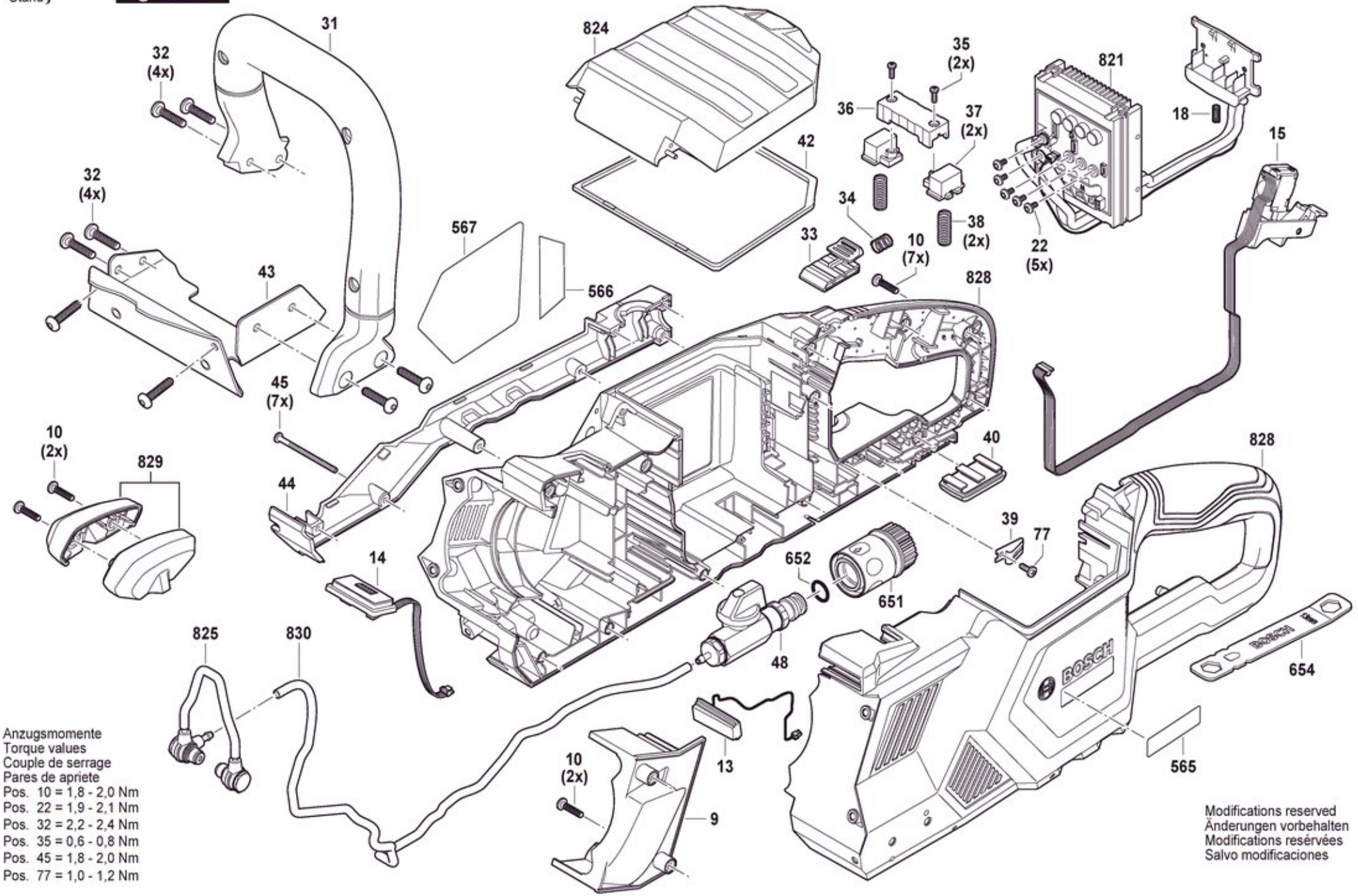

Anzugsmomente
Torque values
Couple de serrage
Pares de apriete

Pos. 10 = 1,8 - 2,0 Nm
Pos. 22 = 1,9 - 2,1 Nm
Pos. 32 = 2,2 - 2,4 Nm
Pos. 35 = 0,6 - 0,8 Nm
Pos. 45 = 1,8 - 2,0 Nm
Pos. 77 = 1,0 - 1,2 Nm

Modifications reserved
Änderungen vorbehalten
Modifications reservées
Salvo modificaciones

3 601 CB0 000

Issue / Stand 24-10-17

Fig./Abb. 2

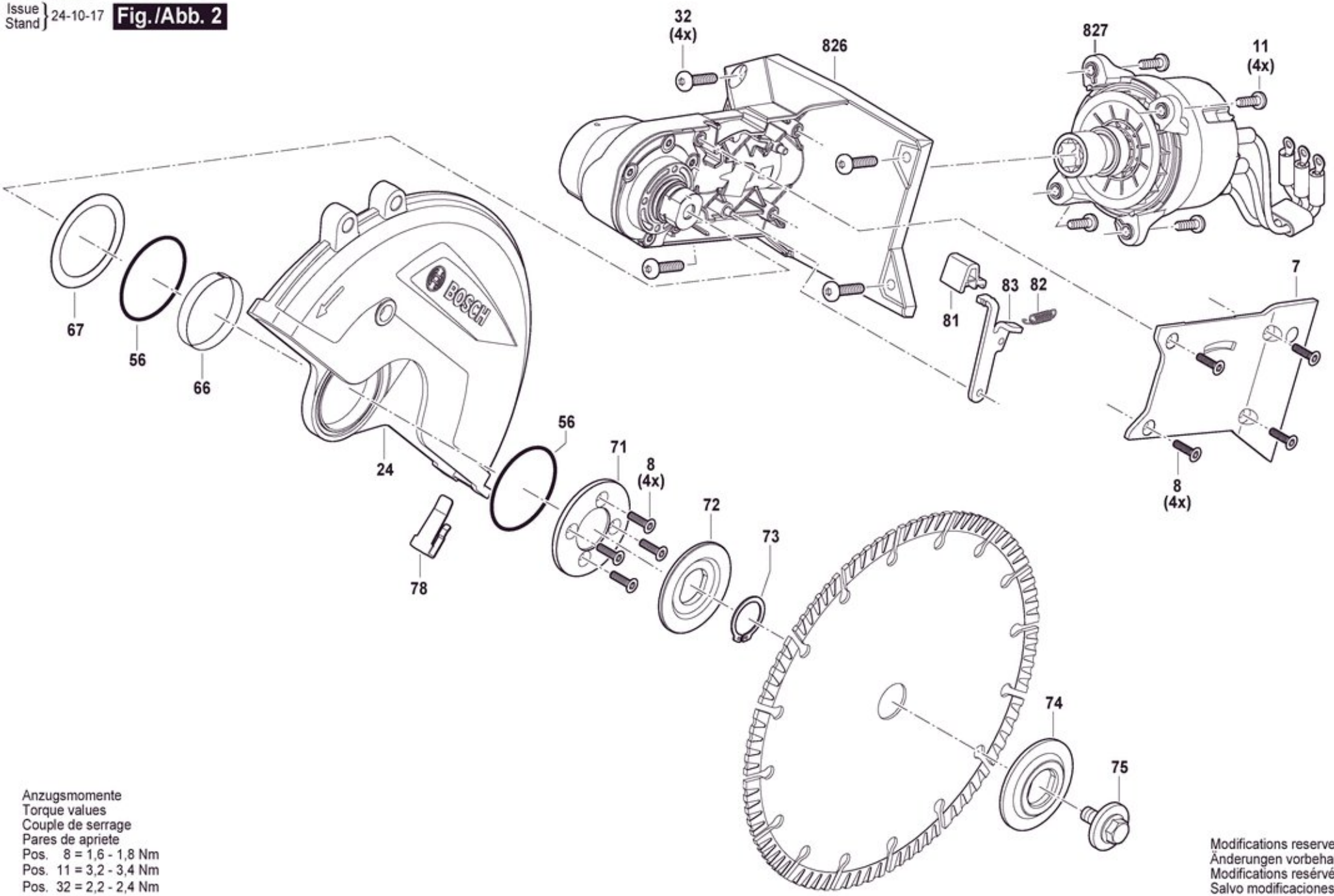

Anzugsmomente
Torque values
Couple de serrage
Pares de apriete
Pos. 8 = 1,6 - 1,8 Nm
Pos. 11 = 3,2 - 3,4 Nm
Pos. 32 = 2,2 - 2,4 Nm

Modifications reserved
Änderungen vorbehalten
Modifications reservées
Salvo modificaciones

3 601 CB0 000

Issue / Stand 24-10-28

Fig./Abb. 3

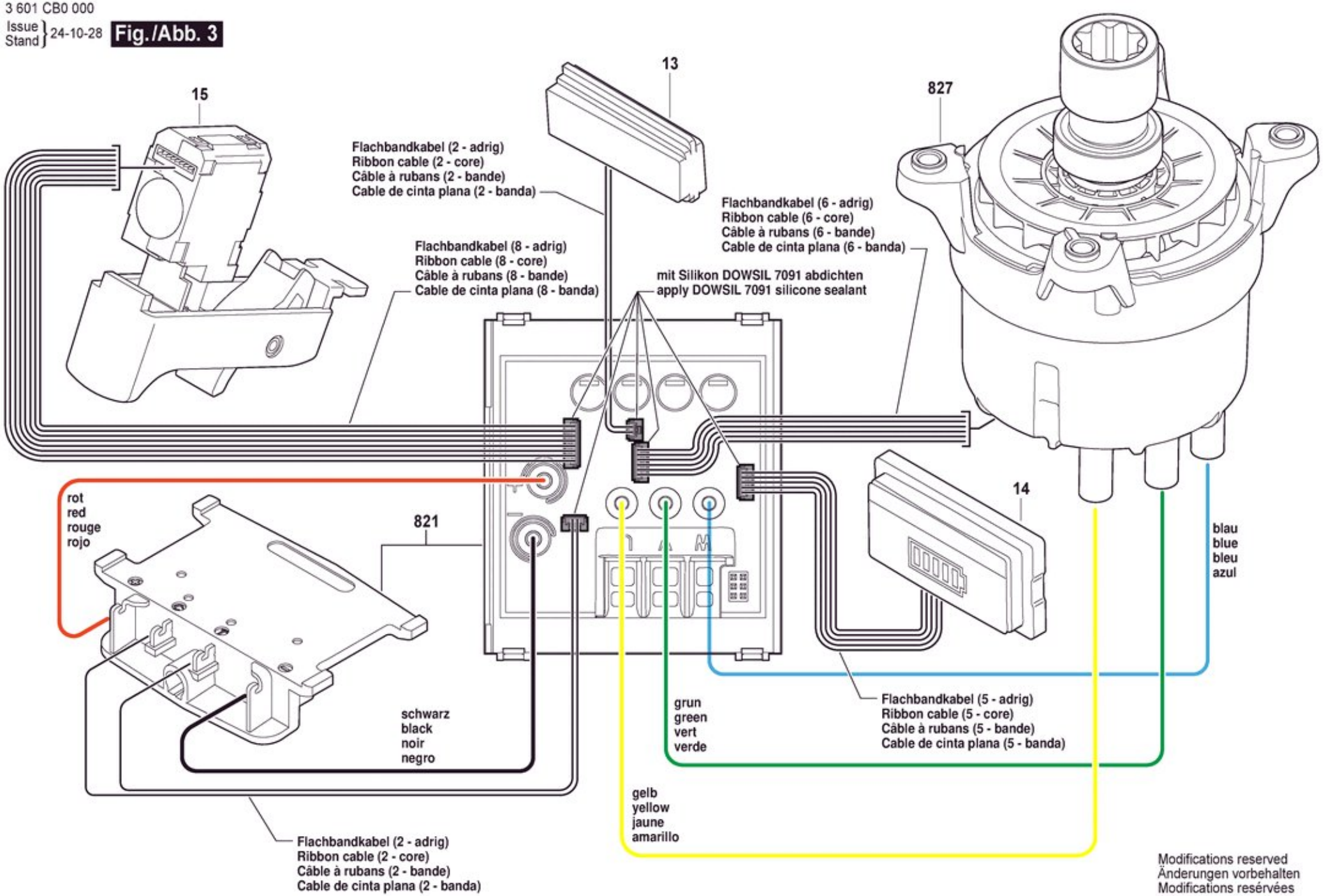

Modifications reserved
Änderungen vorbehalten
Modifications resérvées
Salvo modificaciones