3 601 JF5 100

Issue 15-12-16
Stand

Fig./Abb. 1

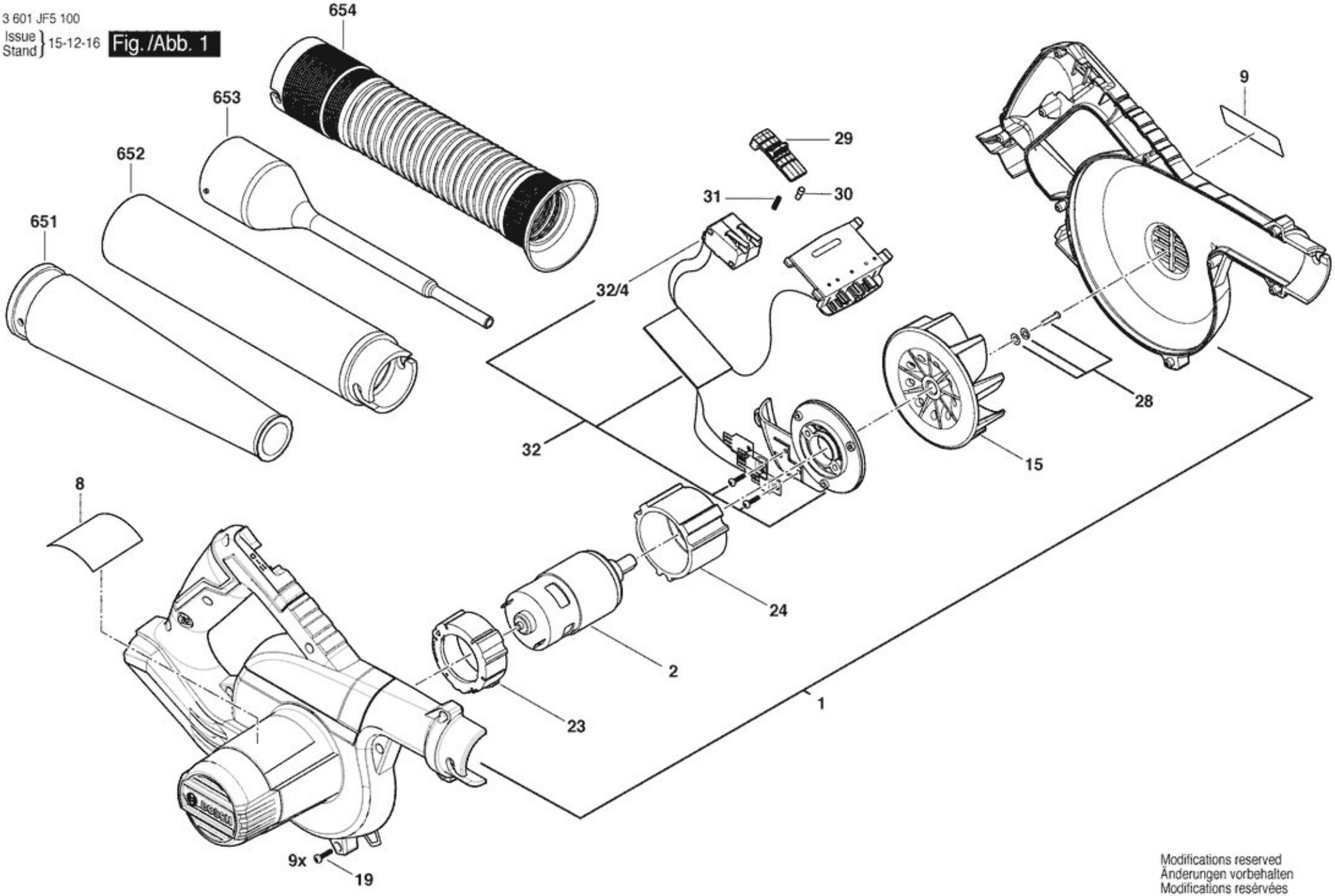

Modifications reserved
Änderungen vorbehalten
Modifications reservées
Salvo modificaciones