3 611 B67 500

Issue / Stand 16-10-26

Fig./Abb. 1

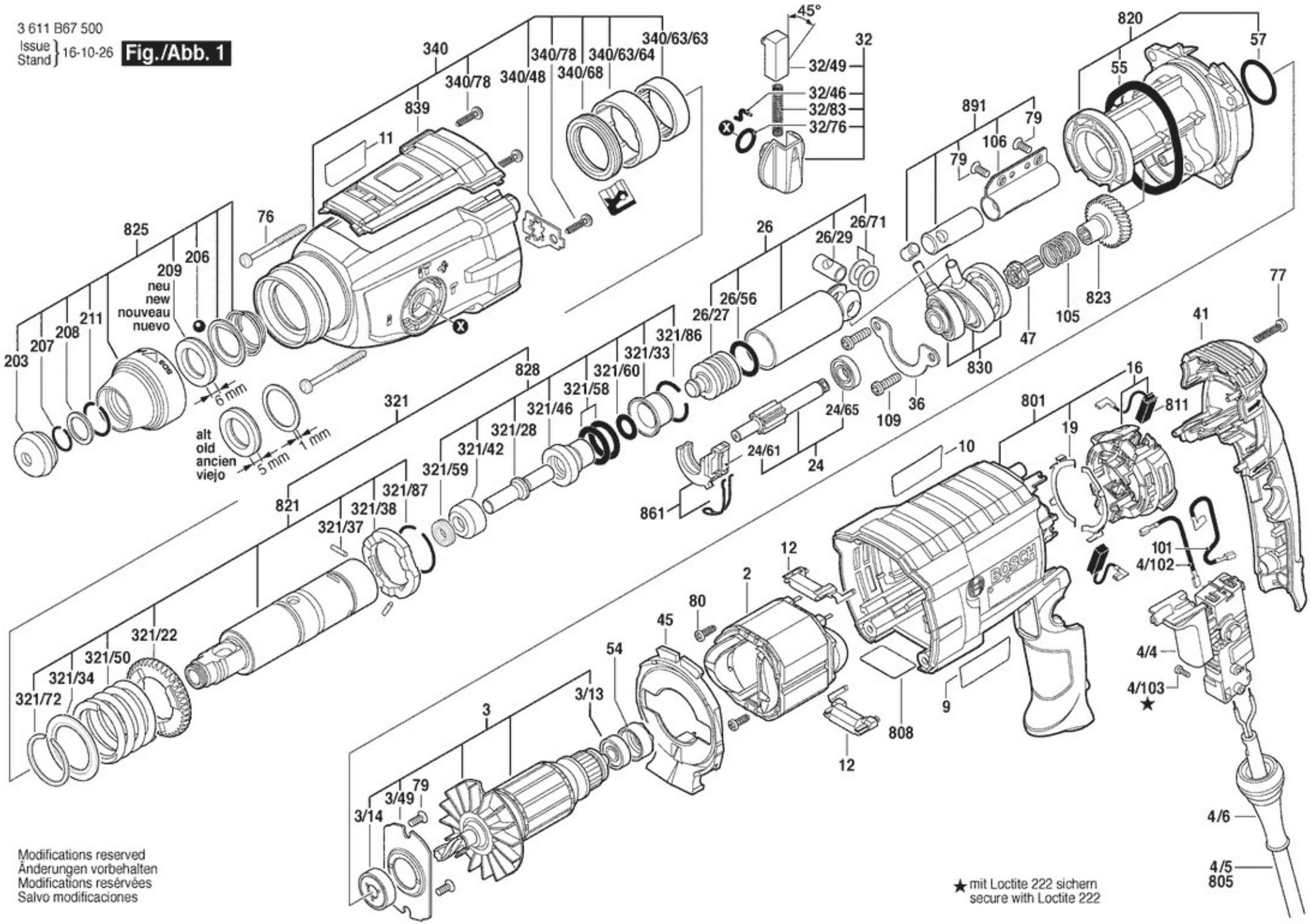

Modifications reserved
Änderungen vorbehalten
Modifications reservées
Salvo modificaciones

★ mit Loctite 222 sichern
secure with Loctite 222

3 611 B67 500

Issue / Stand 16-10-26

Fig./Abb. 2

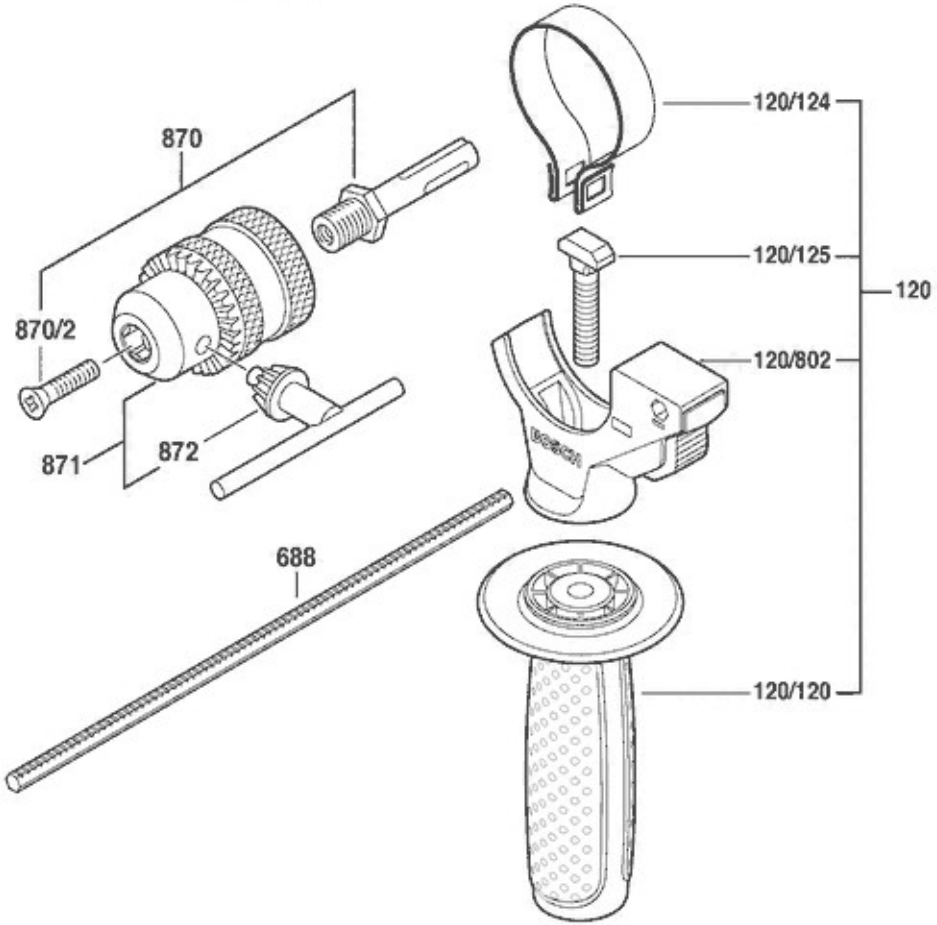

Modifications reserved
Änderungen vorbehalten
Modifications reservées
Salvo modificaciones