PREDSTAVITEV NOVOSTI

GSR/GSB 12V-30 PROFESSIONAL

BOSCH

Predstavitev novosti
GSR 18V-30 & GSB 18V-30

Osupljive funkcije, učinkoviti rezultati

HEAVY DUTY

- **Zmogljiv:** visok vrtilni moment in visoka hitrost vrtanja omogočata hitro in učinkovito delo.
- **Vzdržljiv:** brezkrtačni EC motor orodju zagotavlja daljši čas delovanja in daljšo življenjsko dobo.
- **Kompakten:** kompaktno ohišje za preprosto uporabo tudi na ozkih mestih.

Kataloška št.	Koda EAN	Naziv	Pakiranje
0.601.9G9.000	3.165.140.955.324	GSR 12V-30	Kovček
0.601.9G9.001	3.165.140.955.331	GSR 12V-30	Kovček + pribor
0.601.9G9.002	3.165.140.959.087	GSR 12V-30	Solo, v kartonu
0.601.9G9.100	3.165.140.955.454	GSB 12V-30	Kovček
0.601.9G9.101	3.165.140.955.461	GSB 12V-30	Kovček + pribor
0.601.9G9.102	3.165.140.955.577	GSB 12V-30	Solo, v kartonu

Tehnični podatki		GSR 12V-30	GSB 12V-30
Napetost	**V**	12	12
Kompatibilna kapaciteta baterije	**Ah**	2,0 – 6,0	2,0 – 6,0
Hitrost v prostem teku	**min-1**	0-420 / 1.600	0-420 / 1.600
Najv. vrtilni moment (Hard / Soft)	**Nm**	30 / 17	30 / 17
Najv. premer vrtanja v les/kovino/kamen	**mm**	20 / 10	20 / 10 / 8
Teža z baterijo (2,0 Ah)	**kg**	1,0	1,02
Dolžina glave	**mm**	160	169
Obseg dobave		2x 2,0 Ah, AL1240CV, kovček	2x 2,0 Ah, AL1240CV, kovček

BOSCH

Pregled ključnih funkcij
GSR 18V-30 & GSB 18V-30

Dve stopnji hitrosti
Omogoča optimalno prilagajanje hitrosti in vrtilnega momenta glede na vrsto uporabe

Kompaktna glava
Izjemno kratka glava omogoča delo na ozkih in težje dostopnih mestih

Nadzor vrtilnega momenta
Priročno nastavljanje vrtilnega momenta ter samodejna zaustavitev vrtenja ob zaključku vrtanja

Prikaz stanja baterije
Natančno prikazuje stanje napolnjenosti baterije in omogoča preprost nadzor ter neprekinjeno delo

Elektronska zaščita celic (ECP)
Ščiti celice baterije in tako zagotavlja večjo vzdržljivost in daljšo življenjsko dobo akumulatorskih baterij

Sistem Flexible Power
100 % združljivost z vsemi Boschevimi profesionalnimi baterijami in polnilniki iste napetosti

Intern | PT-BE/MKP | --/--/----
aunch Package
© Robert Bosch GmbH 2017. Alle Rechte vorbehalten, auch bzgl. jeder Verfügung, Verwertung, Reproduktion, Bearbeitung, Weitergabe sowie für den Fall von Schutzrechtsanmeldungen.

Pregled načinov uporabe in ciljnih skupin
GSR 18V-30 & GSB 18V-30

Pribor

Sveder
Ø3–5 mm
HSS

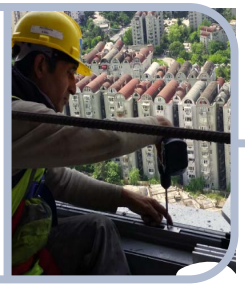

Pribor

Vijačni
nastavki
Phillips #2
Ø3 – 8 mm

Pribor

Samorezni
vijaki
Phillips #2
Ø3.5

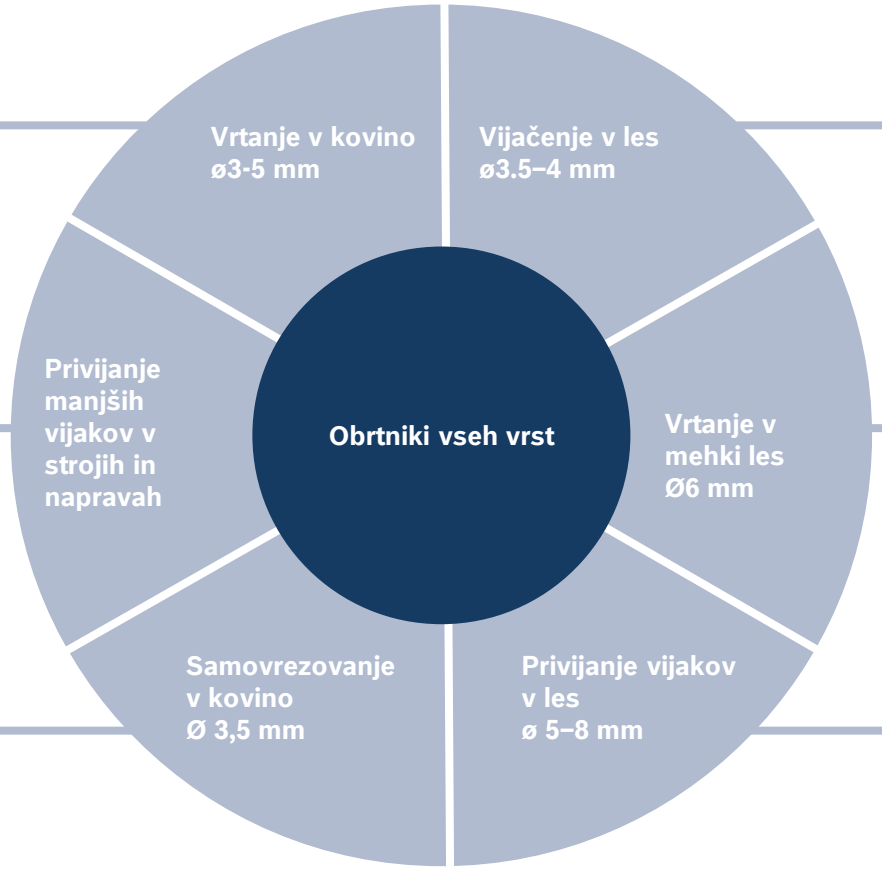

Pribor

Vijaki za les
Phillips #2
Ø3.5 x 32 mm

Pribor

Sveder za les
Ø6 mm

Pribor

Vijačni
nastavki
Phillips #2/3
Ø5–8 mm

Intern | PT-BE/MKP | --/--/----
aunch Package
© Robert Bosch GmbH 2017. Alle Rechte vorbehalten, auch bzgl. jeder Verfügung, Verwertung, Reproduktion, Bearbeitung, Weitergabe sowie für den Fall von Schutzrechtsanmeldungen.

Brezkrtačni motor
GSR 18V-30 & GSB 18V-30

Motor z grafitnimi krtačkami

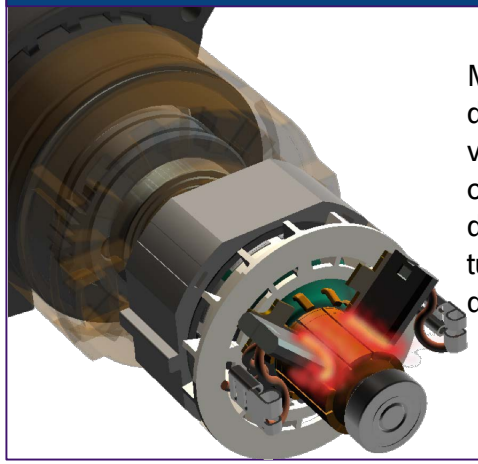

Motor z grafitnimi krtačkami deluje tako, da za doseganje vrtenja grafitne ščetke drgne ob armaturo. Pri tem prihaja do iskrenja, proizvajajo pa se tudi druge emisije, kot sta dim in hrup.

V čem se razlikujeta?

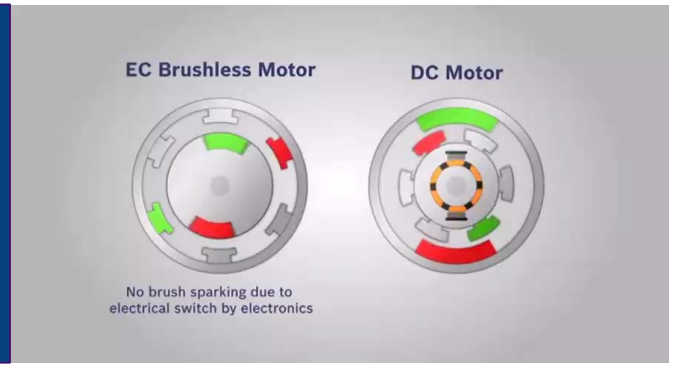

Prednosti brezkrtačne tehnologije motorjev

Več moči

Ker se vrti brez trenja in je energetsko učinkovit, je brezkrtačni motor **mnogo bolj zmogljiv** kot standardni motor s krtačkami.

Daljša življenjska doba

Ker ni trenja med grafitnimi krtačkami, je **obraba motorja manjša, življenjska doba pa mnogo daljša**. Uporabnik prihrani pri vzdrževanju motorja, prav tako pa se izogne prekinitvi dela zaradi servisiranja grafitnih krtačk.

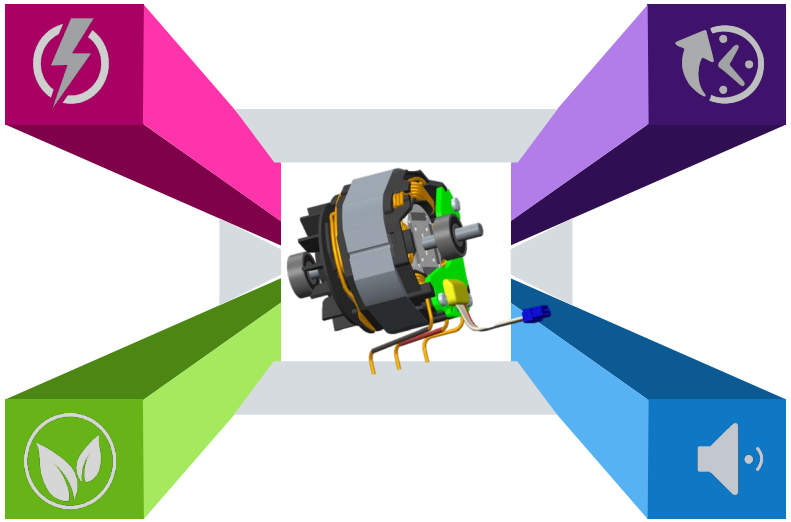

Energijsko učinkovit

Brezkrtačni motor upravlja elektronska tehnologija senzorjev, ki zagotavlja, da se moč znotraj sistema enakomerno prenaša in razporeja. Zato ne prihaja do izgub, motor pa **učinkoviteje porablja energijo baterije.** Tako lahko uporabnik z enim polnjenjem baterije dela dalj časa.

Malo hrupa, brez iskrenja

Hrupa, ki ga ustvarja trenje grafitnih krtačk, pri brezkrtačnem motorju ni. Prav tako se iz orodja ne iskri in iz njega ne uhaja vonj po zažganem.

BL44 je Boschev brezkrtačni motor. Bosch je z lastnim dizajnom in proizvodnjo omogočil, da je brezkrtačni motor dostopen bolj kot kadarkoli prej

Intern | PT-BE/MKP | --/--/----
aunch Package
© Robert Bosch GmbH 2017. Alle Rechte vorbehalten, auch bzgl. jeder Verfügung, Verwertung, Reproduktion, Bearbeitung, Weitergabe sowie für den Fall von Schutzrechtsanmeldungen.

Primerjava s predhodnikom in pregled segmenta 12V vrtalnikov
GSR 18V-30 & GSB 18V-30

- Primerjava s predhodnikom:

	NOVO: GSR 12V-30	Predhodnik: GSR 12V-15
Napajanje	12 V, 2,0 Ah	12 V, 2,0 Ah
Vrtilni moment (trdo/mehko)	30 / 17 Nm	30 / 15 Nm
Vrtljaji v prostem teku (1./2. stopnja)	0-420 / 1.600 min-1	400 / 1.300 min-1
Najv. premer vijačenja	7 mm	7 mm
Najv. premer vrtanja(les/jeklo)	20 / 10 mm	19/10 mm

- Pregled segmenta:

	GSR 120-LI (NOVO)	GSR 12V-30 (NOVO)	GSR 12V-35 (NOVO)
Napetost	12 V	12 V	12 V
Vrtljaji v prostem teku	0-400 / 1.500 min-1	0-420 / 1.600 min-1	0-420 / 1.600 min-1
Vrtilni moment (trdo/mehko)	30 / 14 Nm	30 / 17 Nm	35 / 20 Nm
Dolžina glave	173 mm	160 mm	154 mm
Teža	0,96 kg	1,00 kg	0,91 kg
Najv. premer vrtanja(les/jeklo)	20 / 10 mm	20 / 10 mm	25 / 10 mm

BOSCH